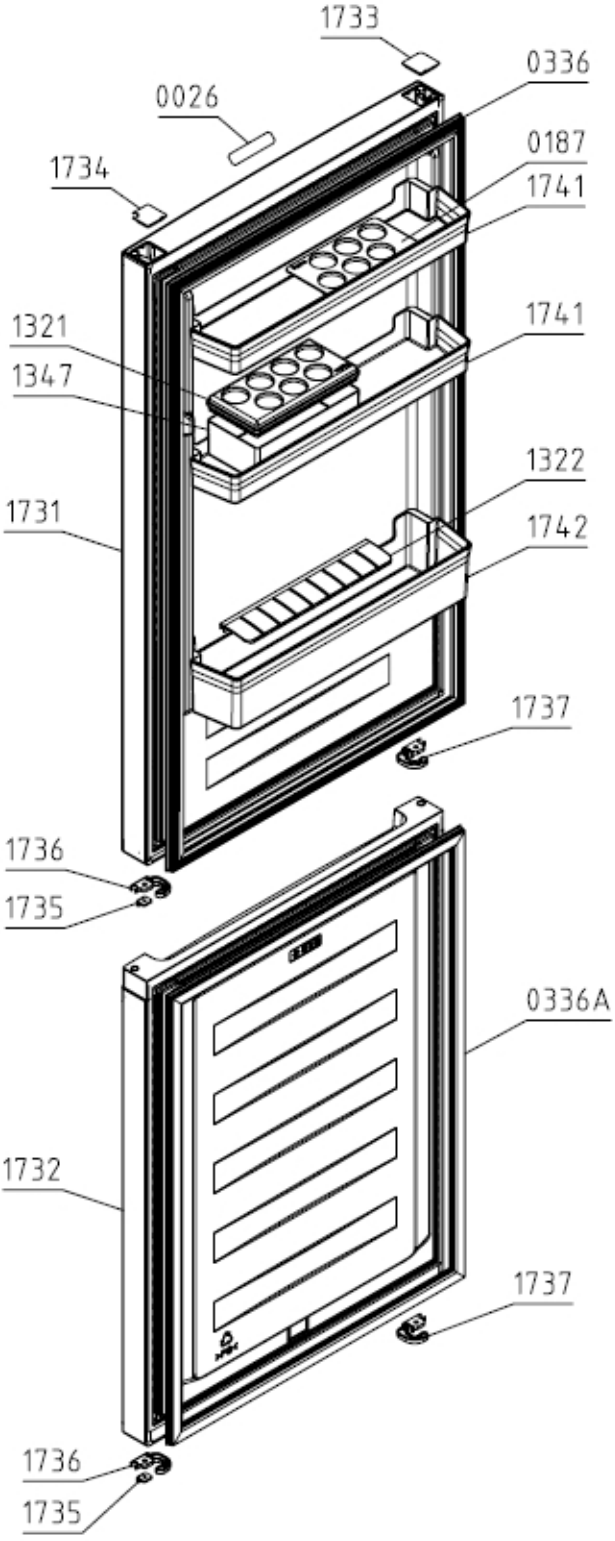
1733
0336
0026
0187
1734
1741
1741
1321
1347
1322
1731
1742
1737
1736
1735
0336A
1732
1737
1736
1735

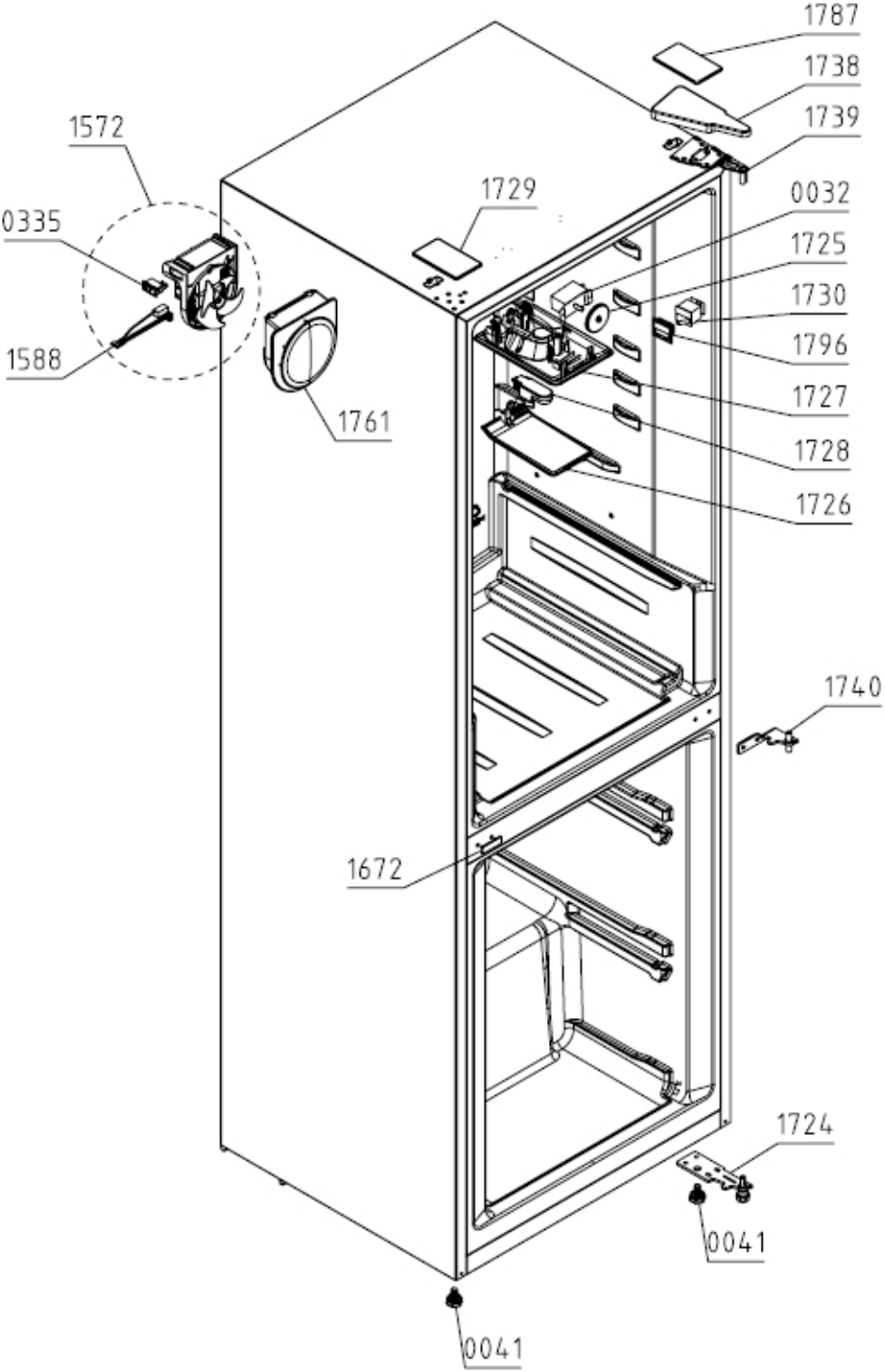
1787
1738
1739
1572
1729
0032
0335
1725
1730
1796
1588
1727
1761
1728
1726
1740
1672
1724
0041
0041

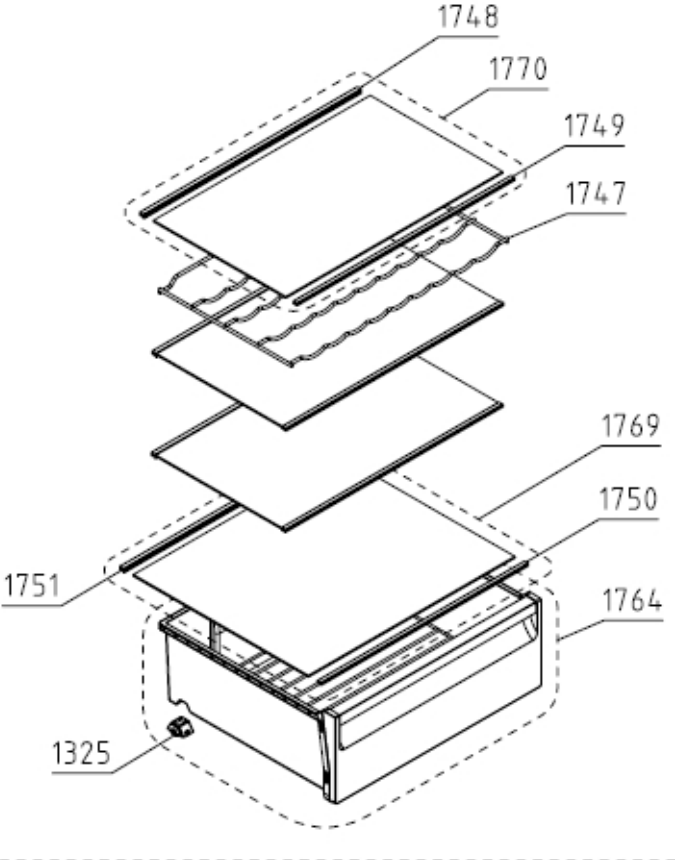
1748
1770
1749
1747
1769
1750
1751
1764
1325

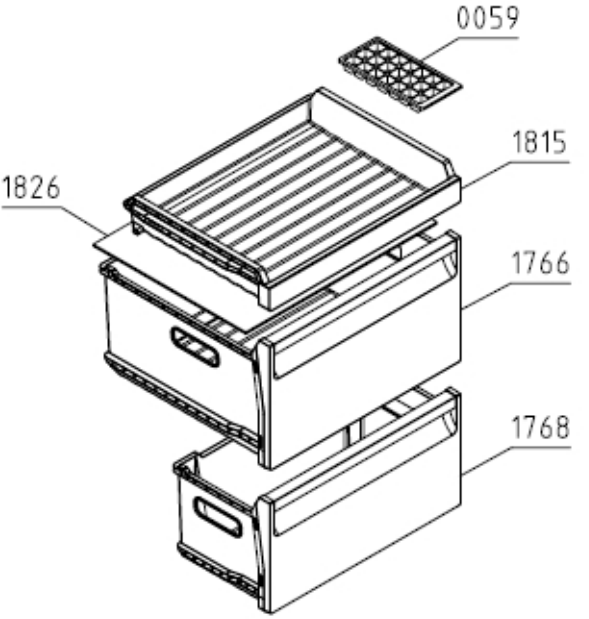
0059
1815
1826
1766
1768

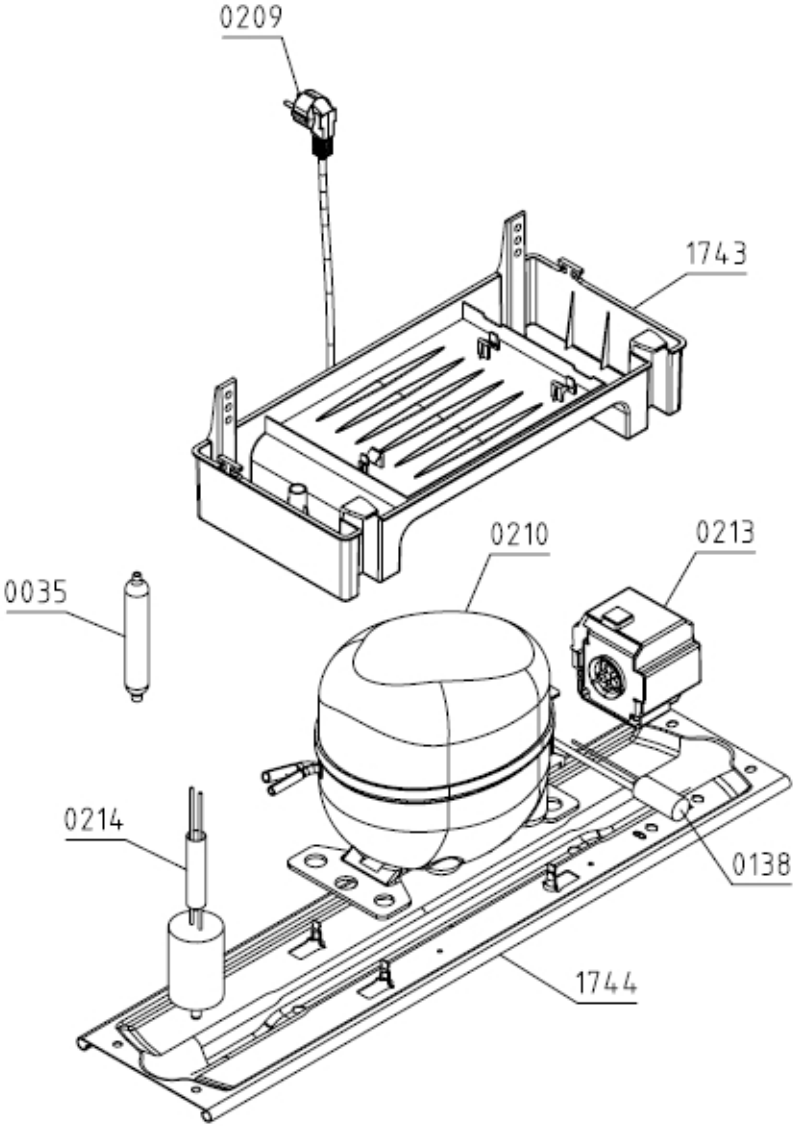
0209
1743
0210
0213
0035
0214
0138
1744