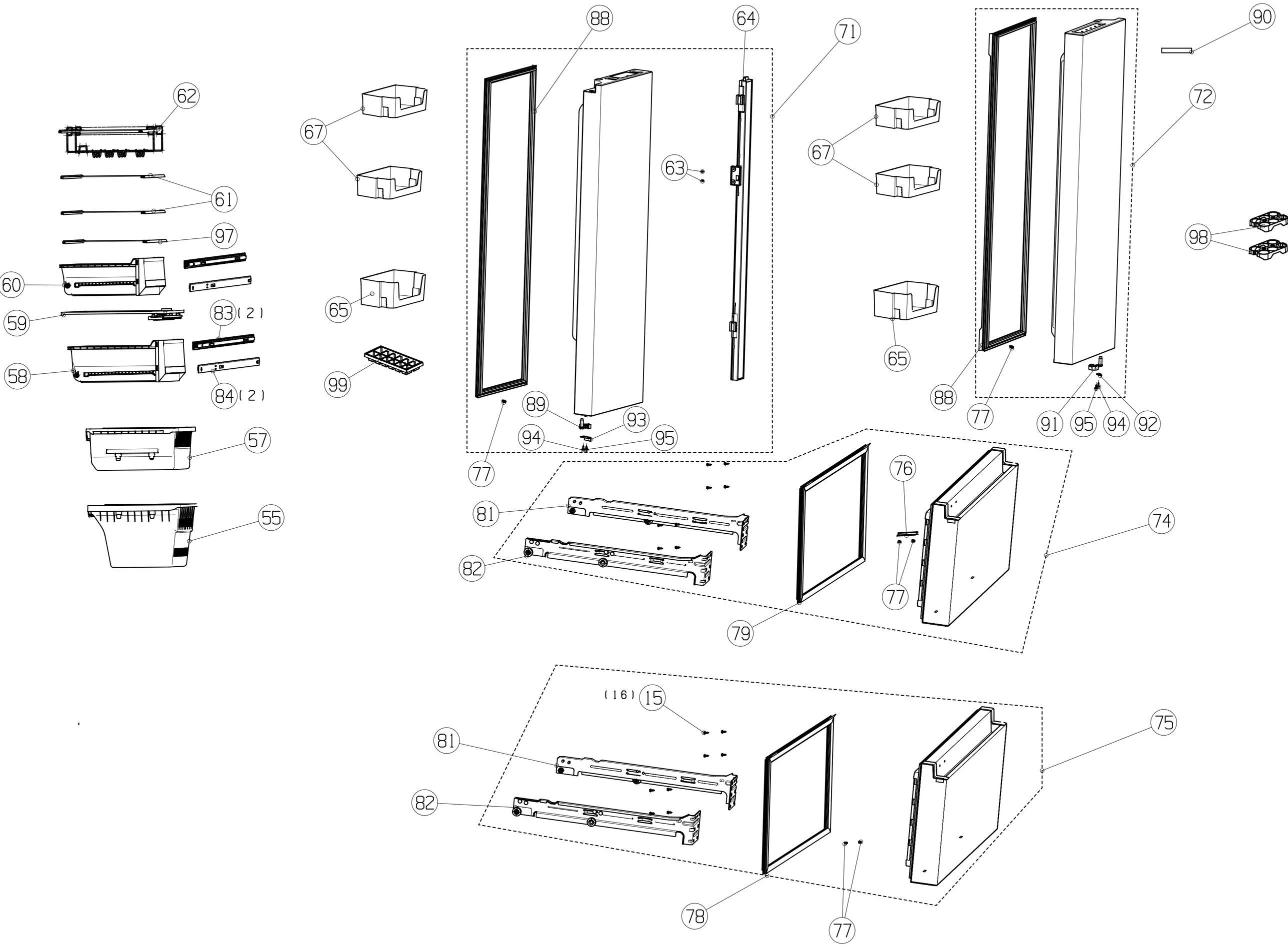
62
61
97
60
59
83 (2)
58
84 (2)
57
55
67
65
99
88
64
71
63
89
93
94
95
77
67
65
88
77
91
95
94
92
90
72
98
81
82
76
77
79
74
(16)
15
81
82
78
77
75

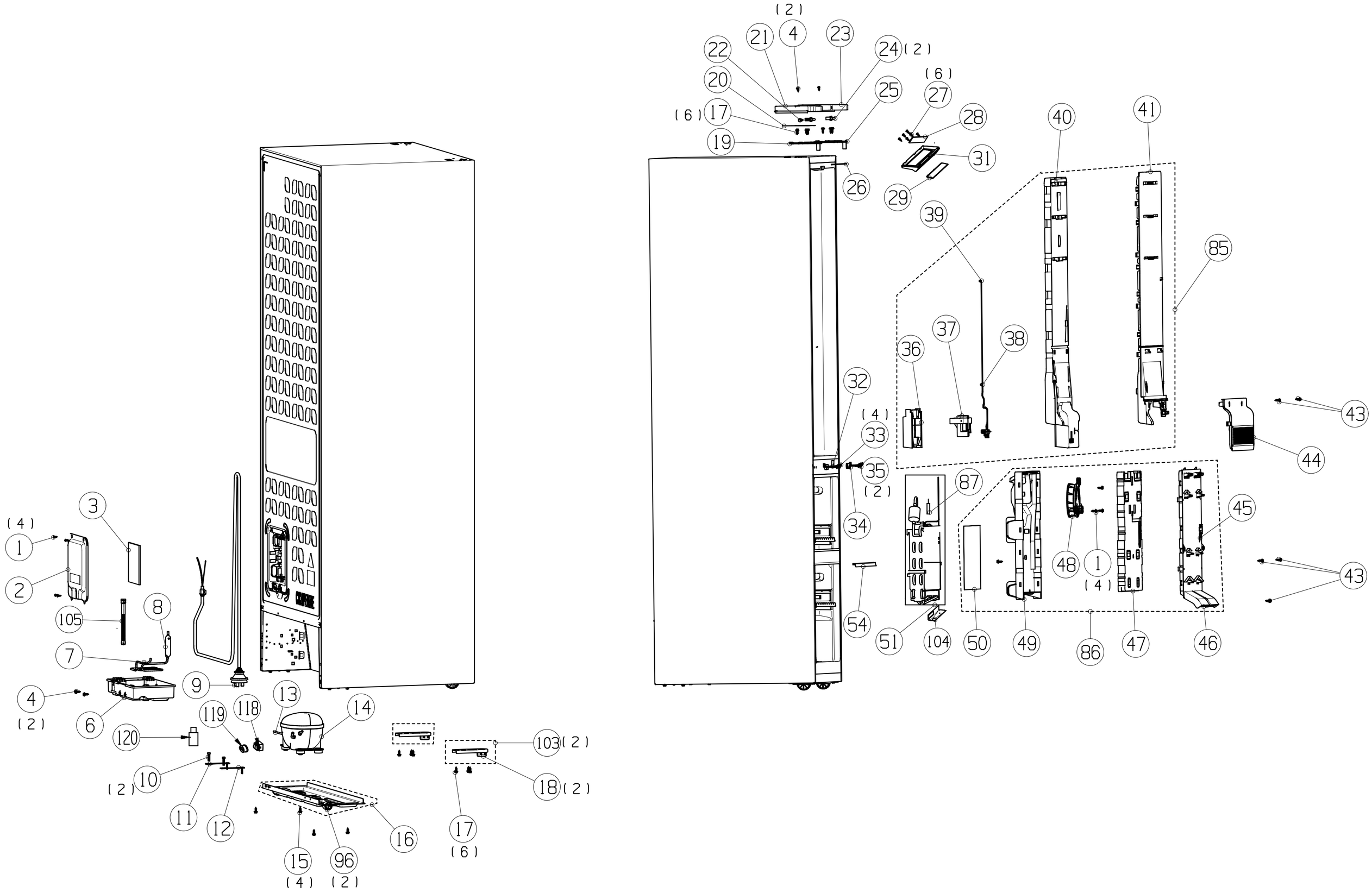
(2) 4
21
23
22
24 (2)
20
25
(6) 27
(6) 17
28
19
31
26
29
40
41
39
85
37
38
36
32
(4) 33
43
44
35 (2)
87
34
45
48
1 (4)
43
54
51
104
50
49
86
47
46
(4) 1
3
2
105
8
7
9
4 (2)
6
119
118
13
14
120
103 (2)
10 (2)
18 (2)
11
12
16
17 (6)
15 (4)
96 (2)