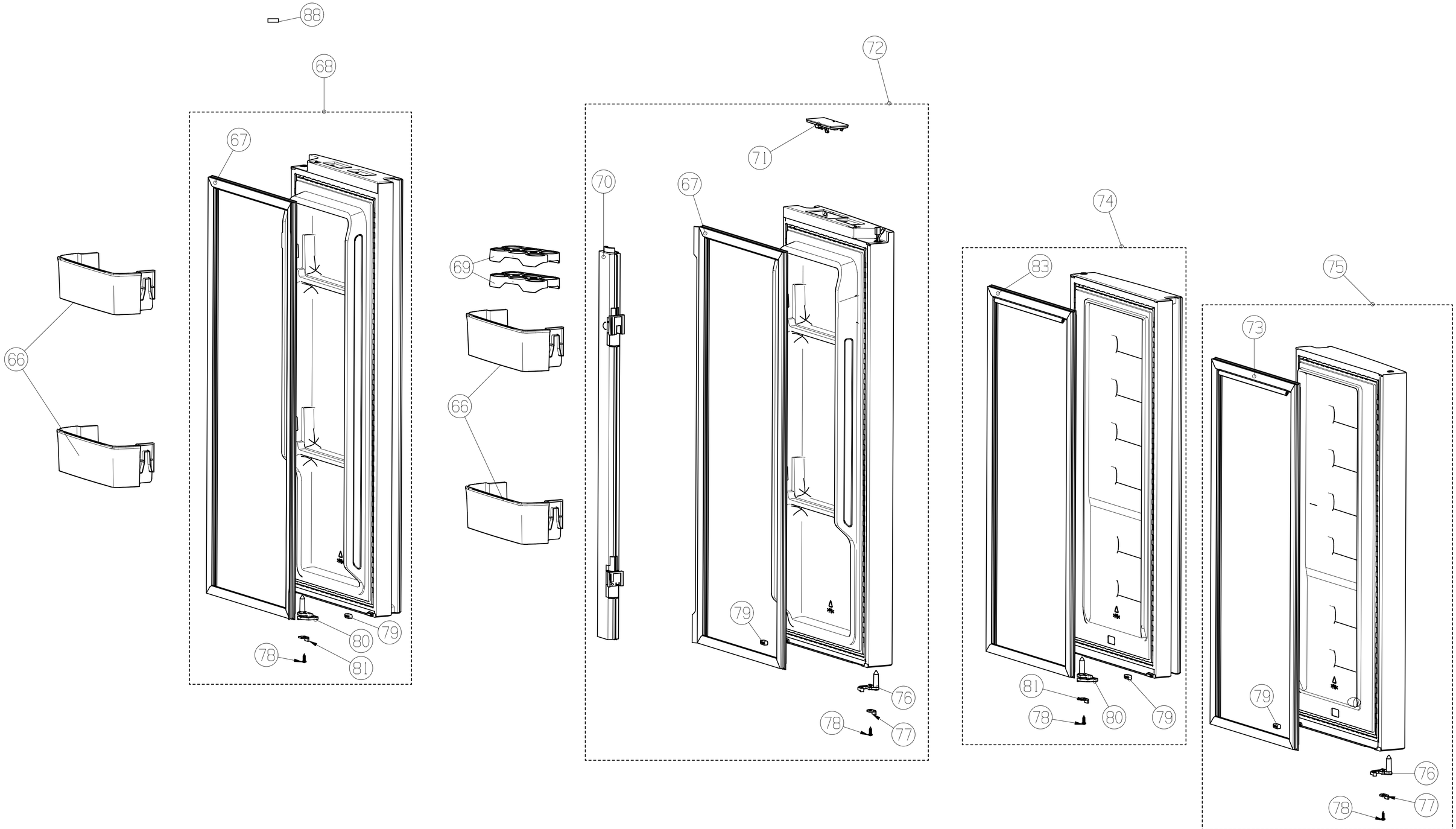
88
68
67
66
69
66
72
71
70
67
79
76
78
77
74
83
81
78
80
79
75
73
79
76
78
77

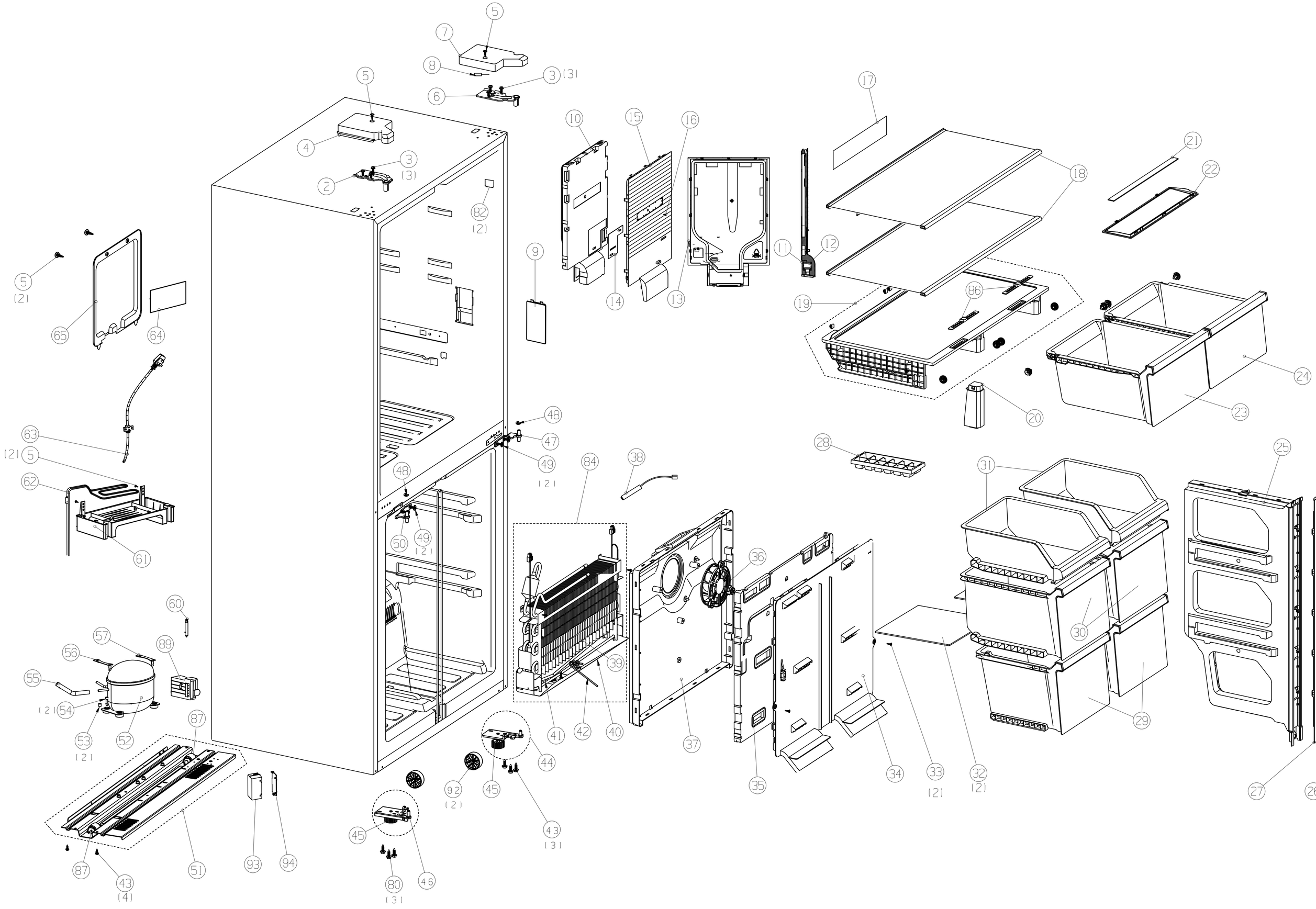
5
7
8
3 (3)
6
5
4
3 (3)
2
82 (2)
10
15
16
17
21
22
18
9
11
12
14
13
19
86
24
20
23
5 (2)
65
64
63
(2) 5
62
61
48
47
49 (2)
48
50
49 (2)
84
38
28
31
25
36
30
60
57
56
89
55
(2) 54
53 (2)
52
87
39
41
42
40
37
29
44
92 (2)
45
43 (3)
35
34
33 (2)
32 (2)
27
26
87
43 (4)
51
93
94
45
80 (3)
46