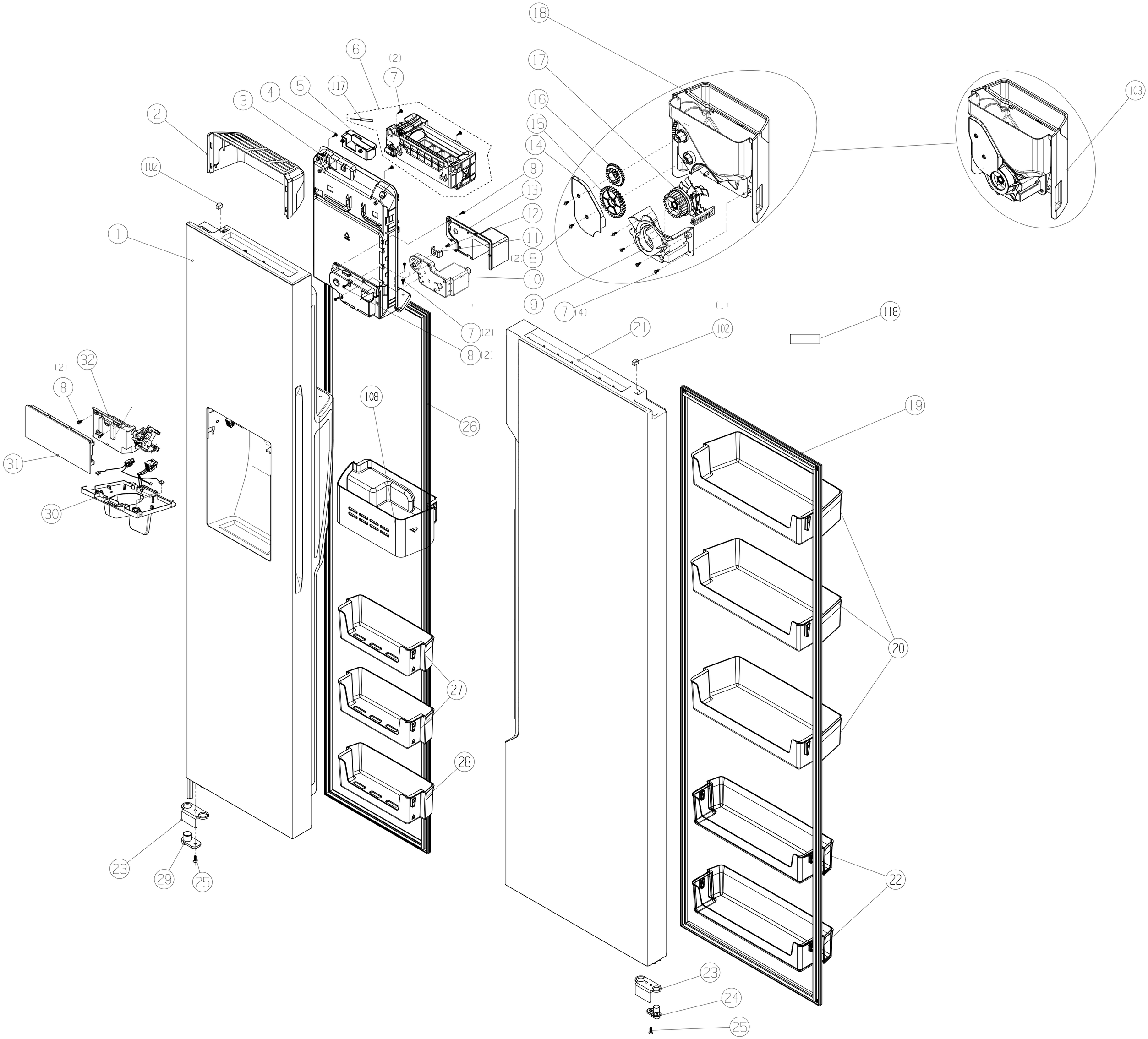
1
2
3
4
5
6
7 (2)
117
102
8
13
12
11
8 (2)
10
9
7 (4)
18
17
16
15
14
103
7 (2)
8 (2)
26
108
27
28
32
8 (2)
31
30
23
29
25
21
102 (1)
118
19
20
22
23
24
25

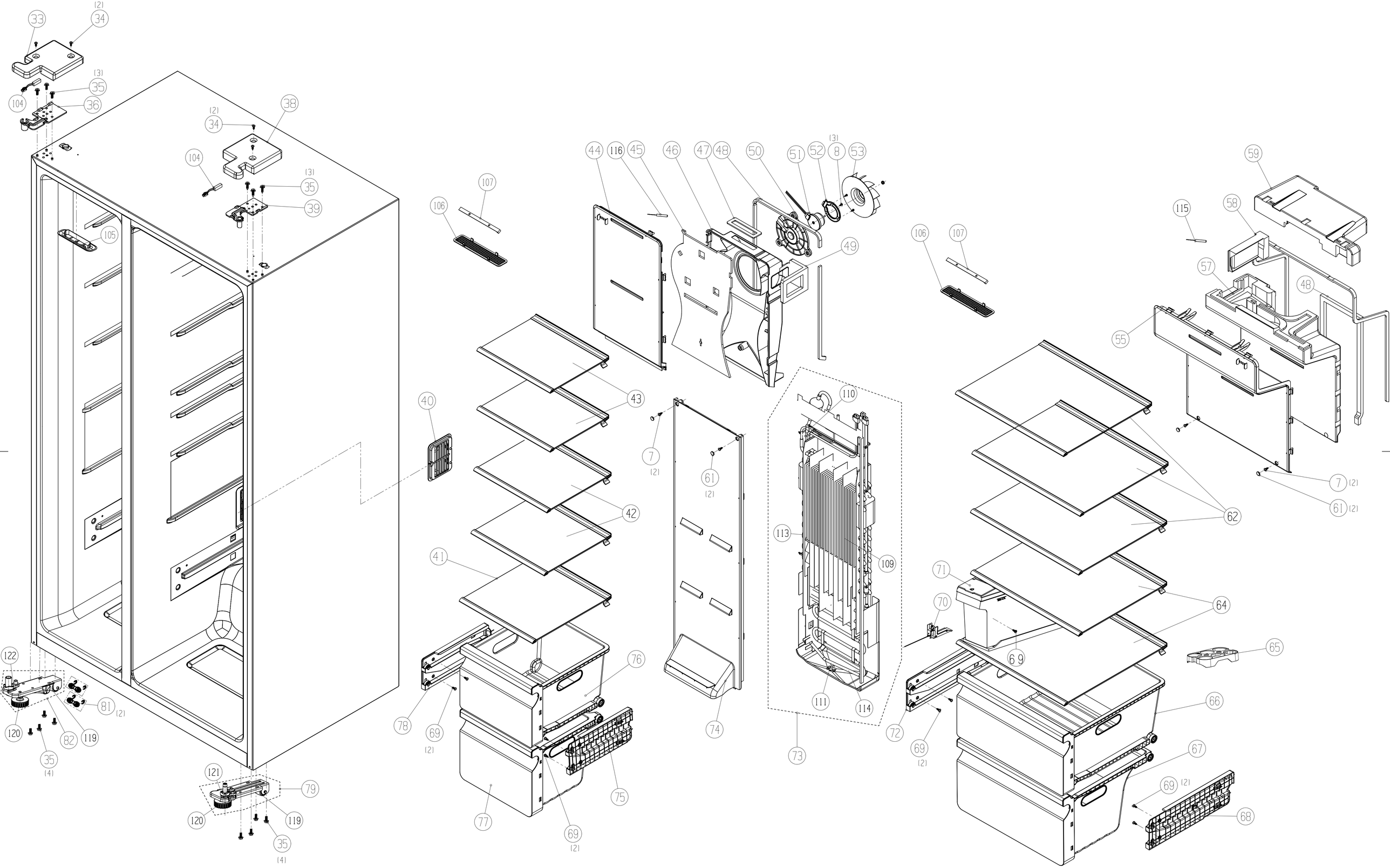
33
34 (2)
35 (3)
104
36
38
34 (2)
104
35 (3)
39
105
122
81 (2)
120
82
119
35 (4)
121
79
120
119
35 (4)
106
107
40
44
116
45
46
47
48
50
51
52
8 (3)
53
49
43
7 (2)
42
41
61 (2)
76
78
69 (2)
77
75
69 (2)
74
110
113
109
111
114
73
106
107
59
115
58
57
48
55
62
7 (2)
61 (2)
71
70
64
69
65
66
72
69 (2)
67
69 (2)
68

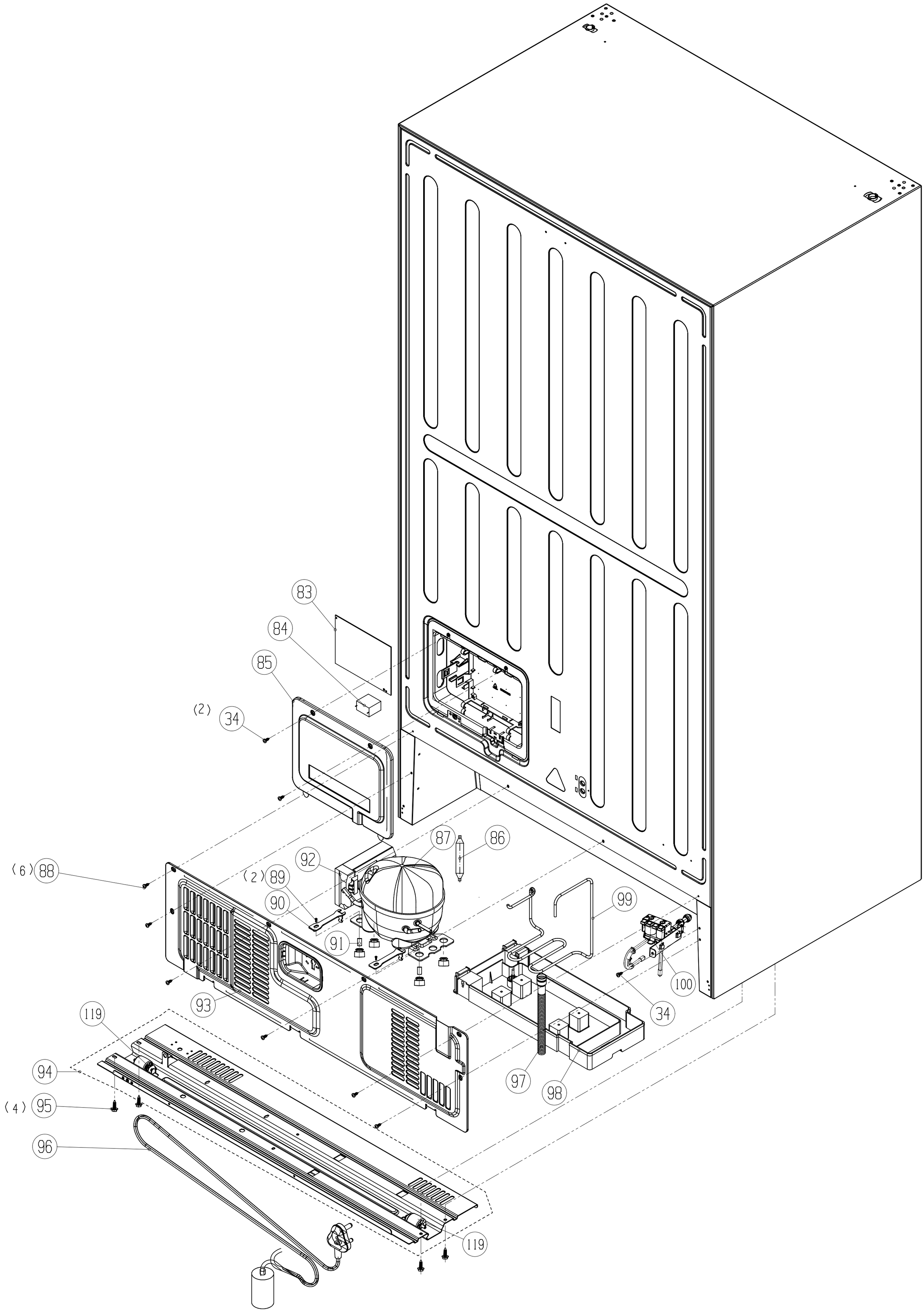
83
84
85
(2)
34
87
86
92
(6)
88
(2)
89
90
91
99
100
34
93
119
94
(4)
95
96
97
98
119