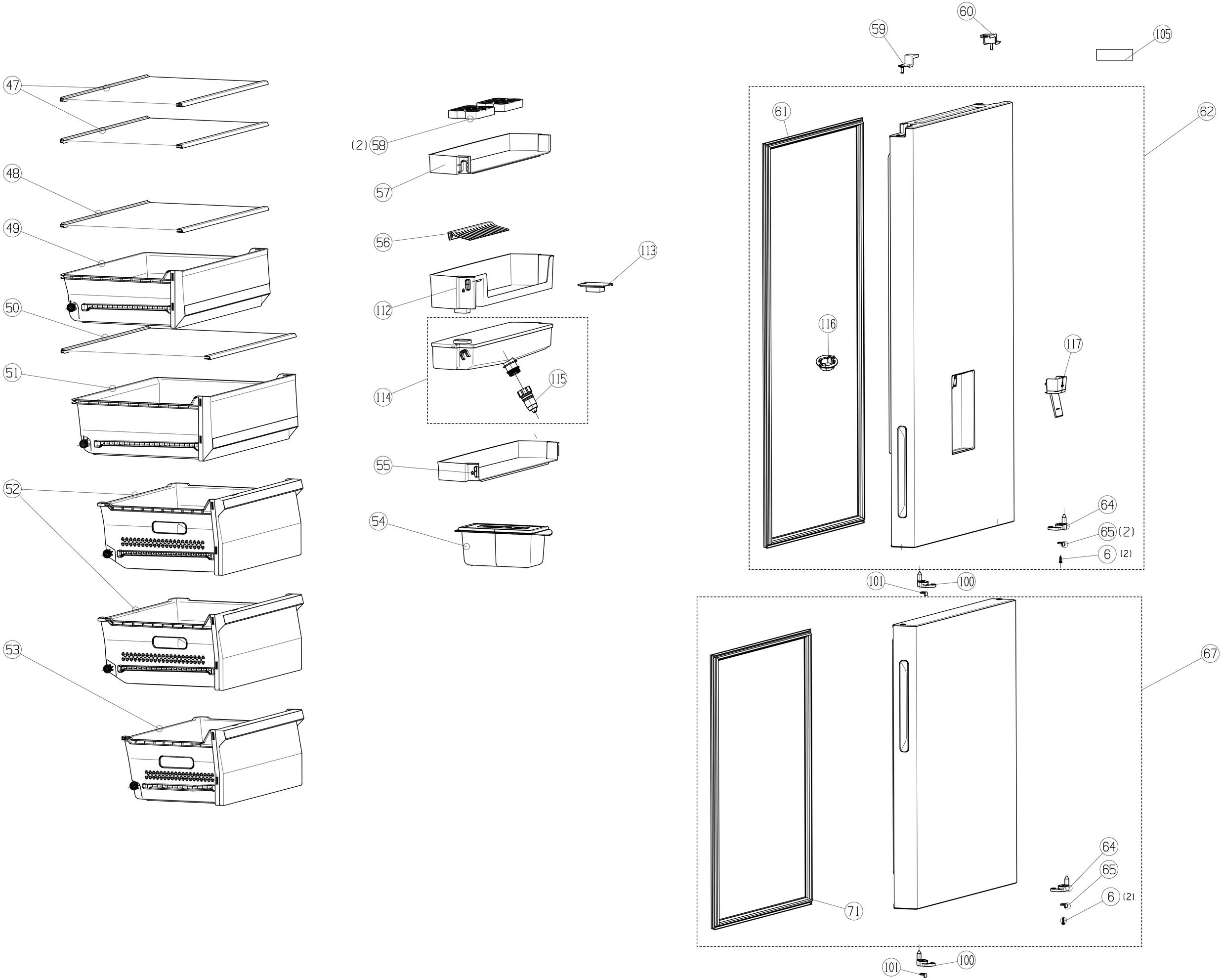
47
48
49
50
51
52
53
(2) 58
57
56
113
112
114
115
55
54
59
60
105
61
62
116
117
64
65 (2)
6 (2)
101
100
67
64
65
6 (2)
71
101
100

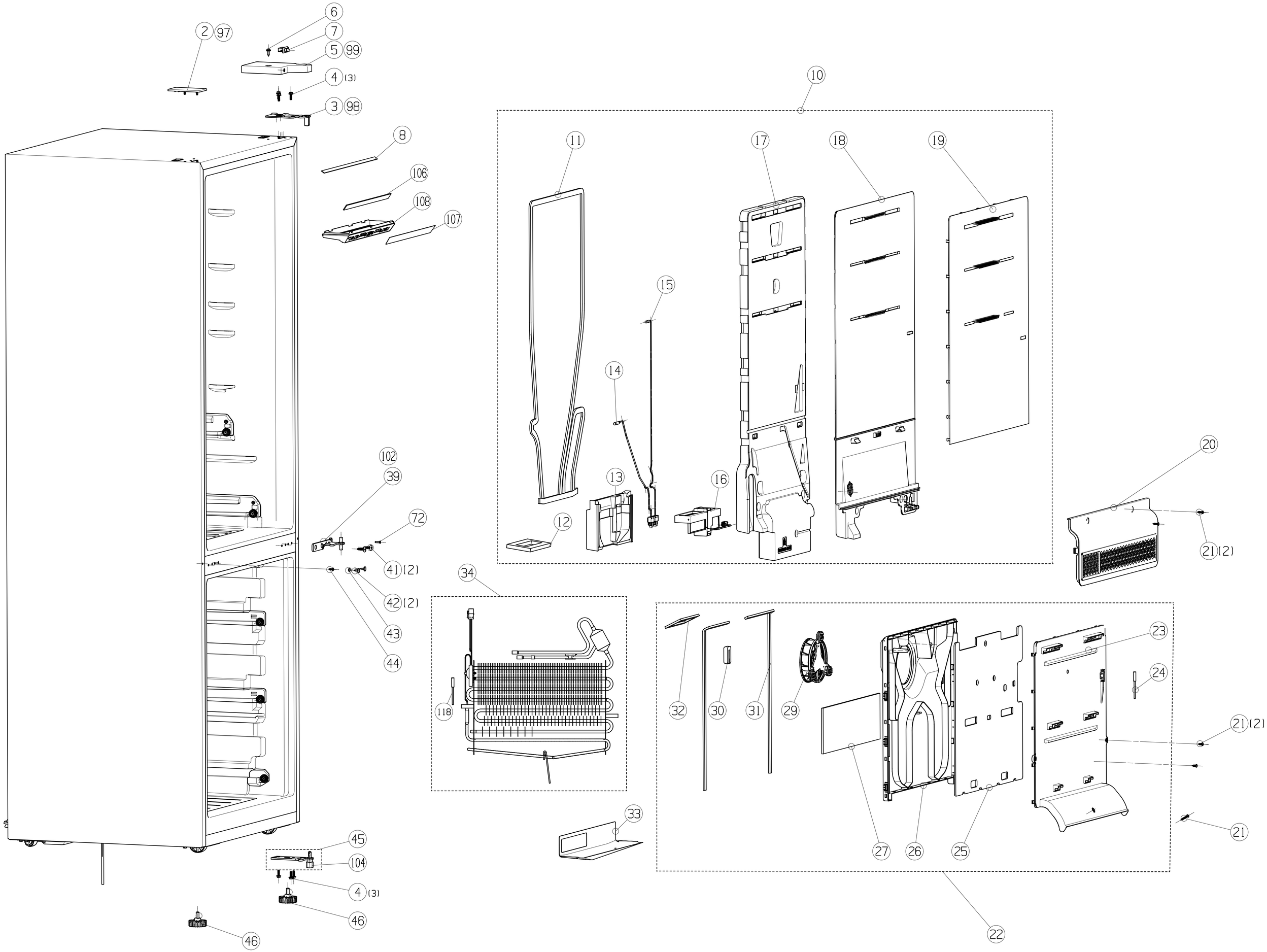
2
97
6
7
5
99
4 (3)
3
98
8
106
108
107
102
39
72
41 (2)
42 (2)
43
44
45
104
4 (3)
46
46
10
11
17
18
19
15
14
13
16
12
20
21 (2)
34
118
33
32
30
31
29
23
24
21 (2)
21
27
26
25
22

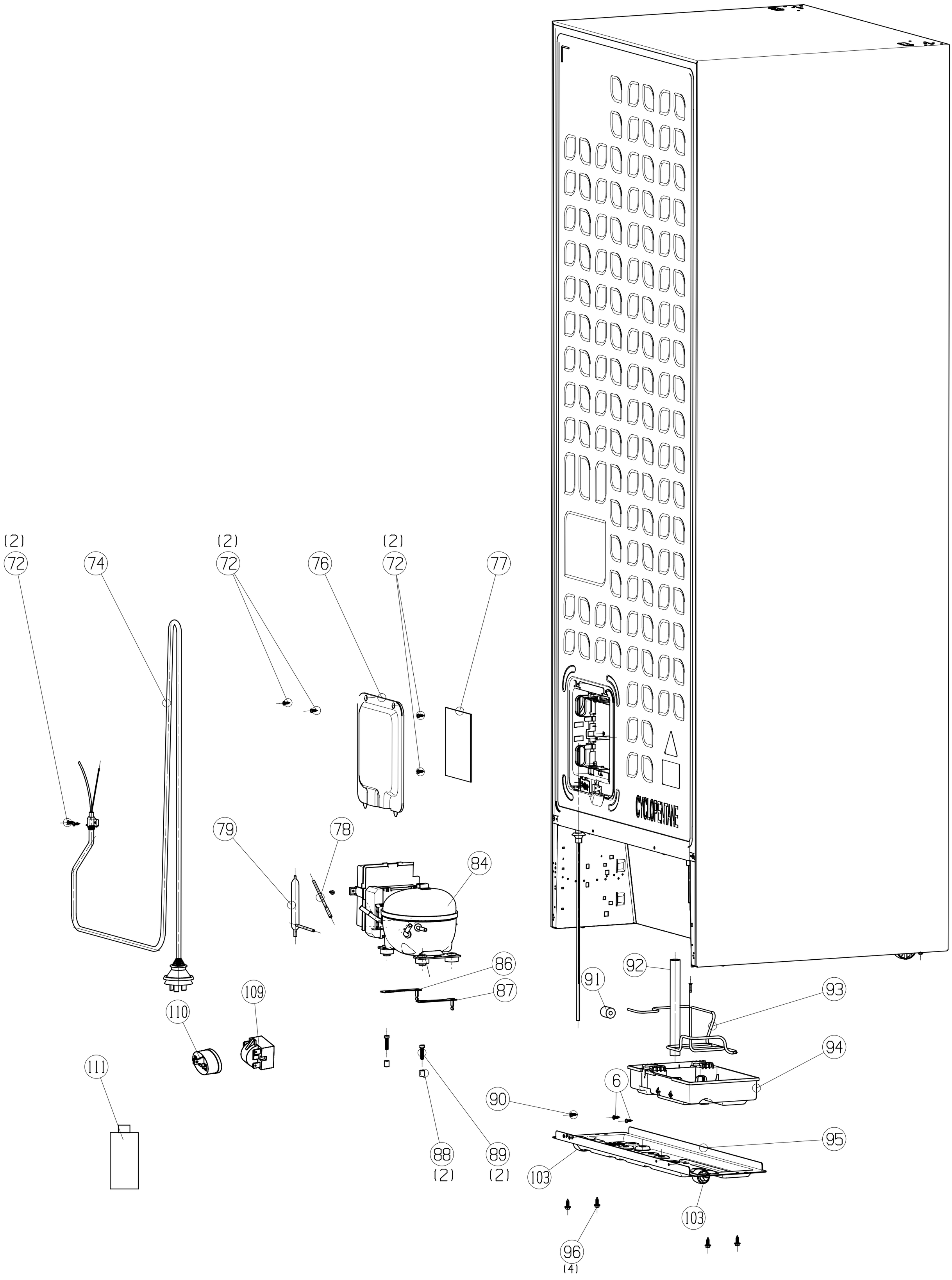
(2)
72
74
(2)
72
76
(2)
72
77
CYCLOPENTANE
79
78
84
86
87
109
110
111
91
92
93
94
6
90
95
88
(2)
89
(2)
103
103
96
(4)