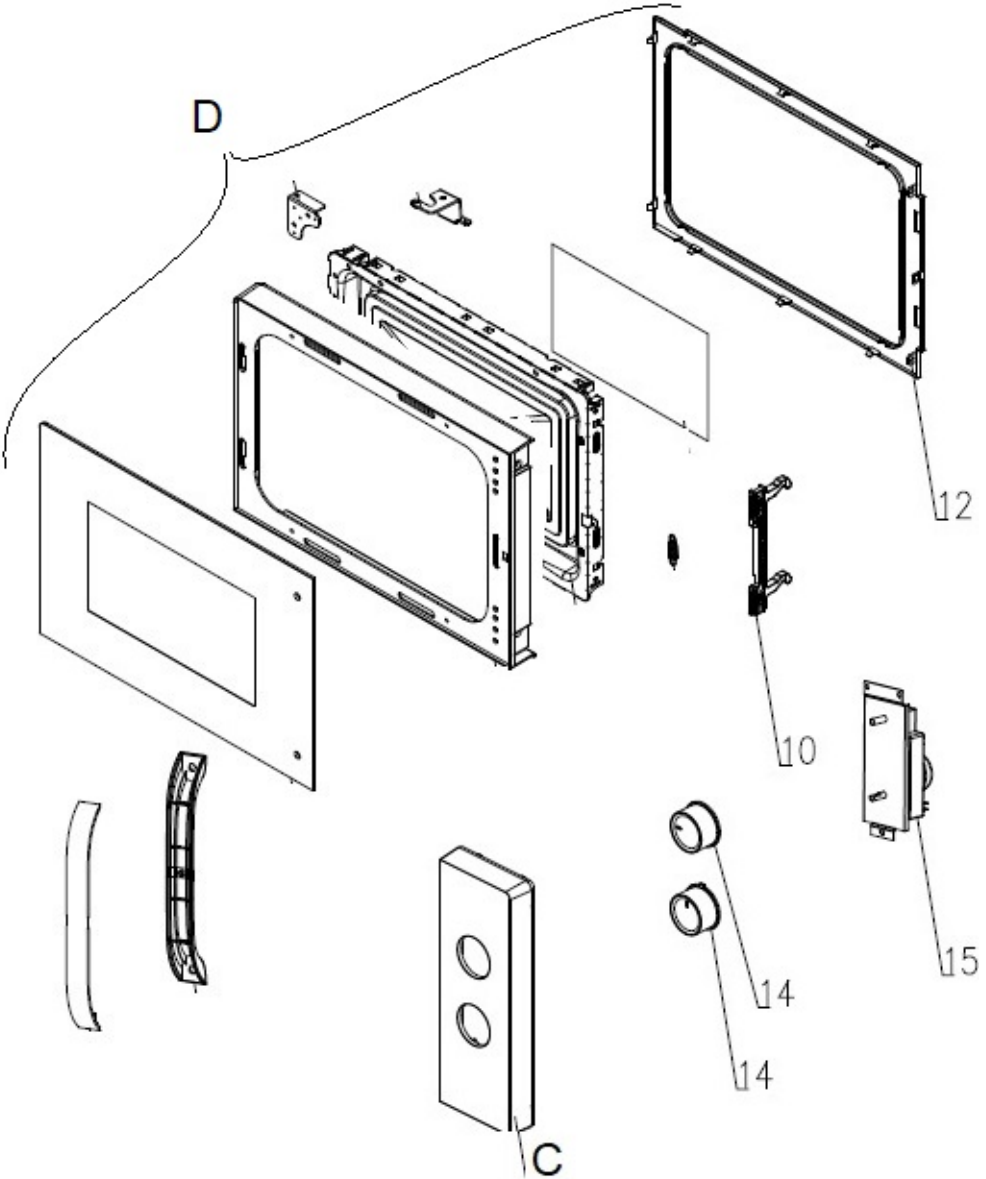
D
12
10
15
14
14
C

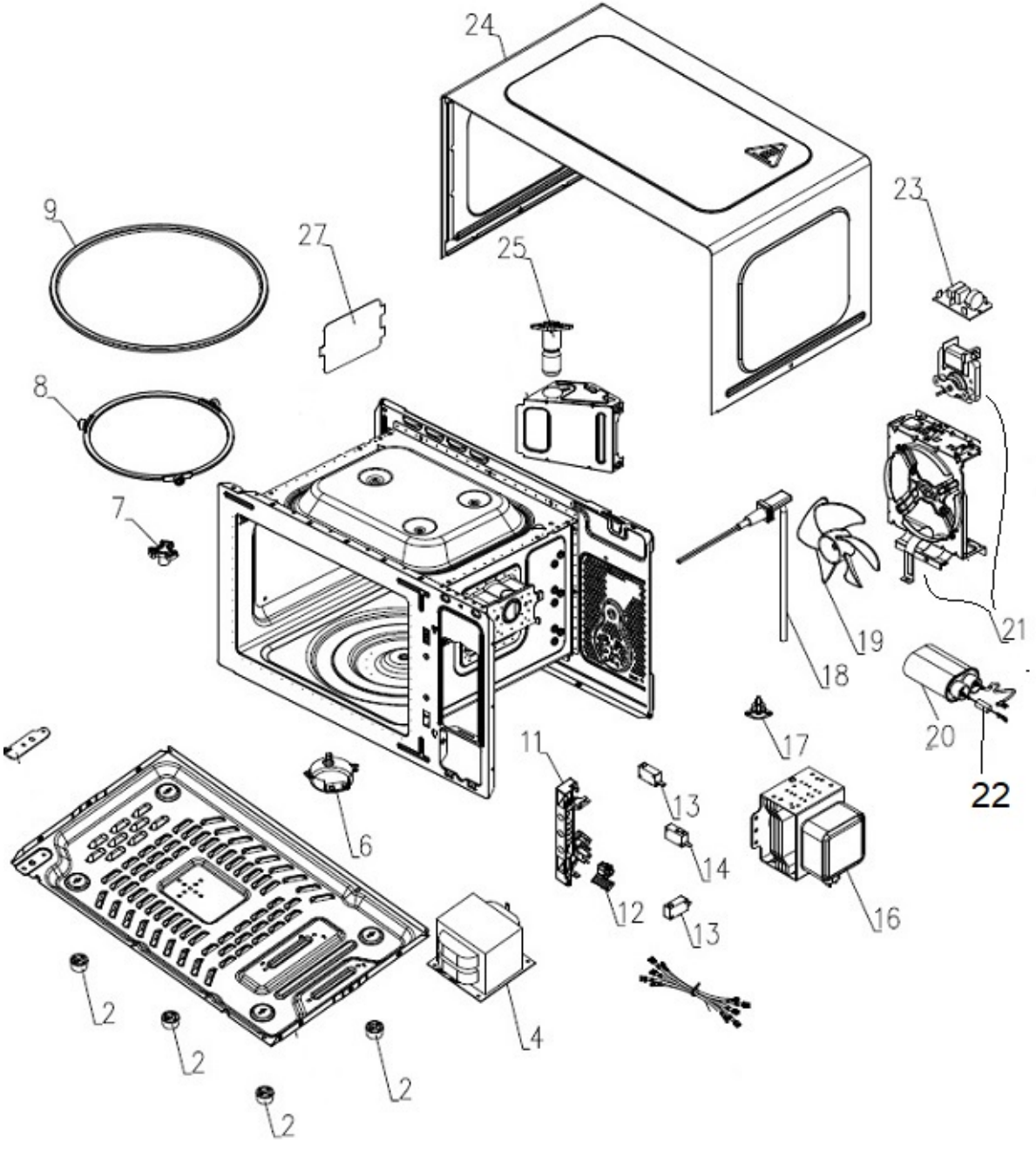
24
9
27
25
23
8
7
21
19
18
20
22
17
11
13
14
6
12
13
16
2
2
2
2
4