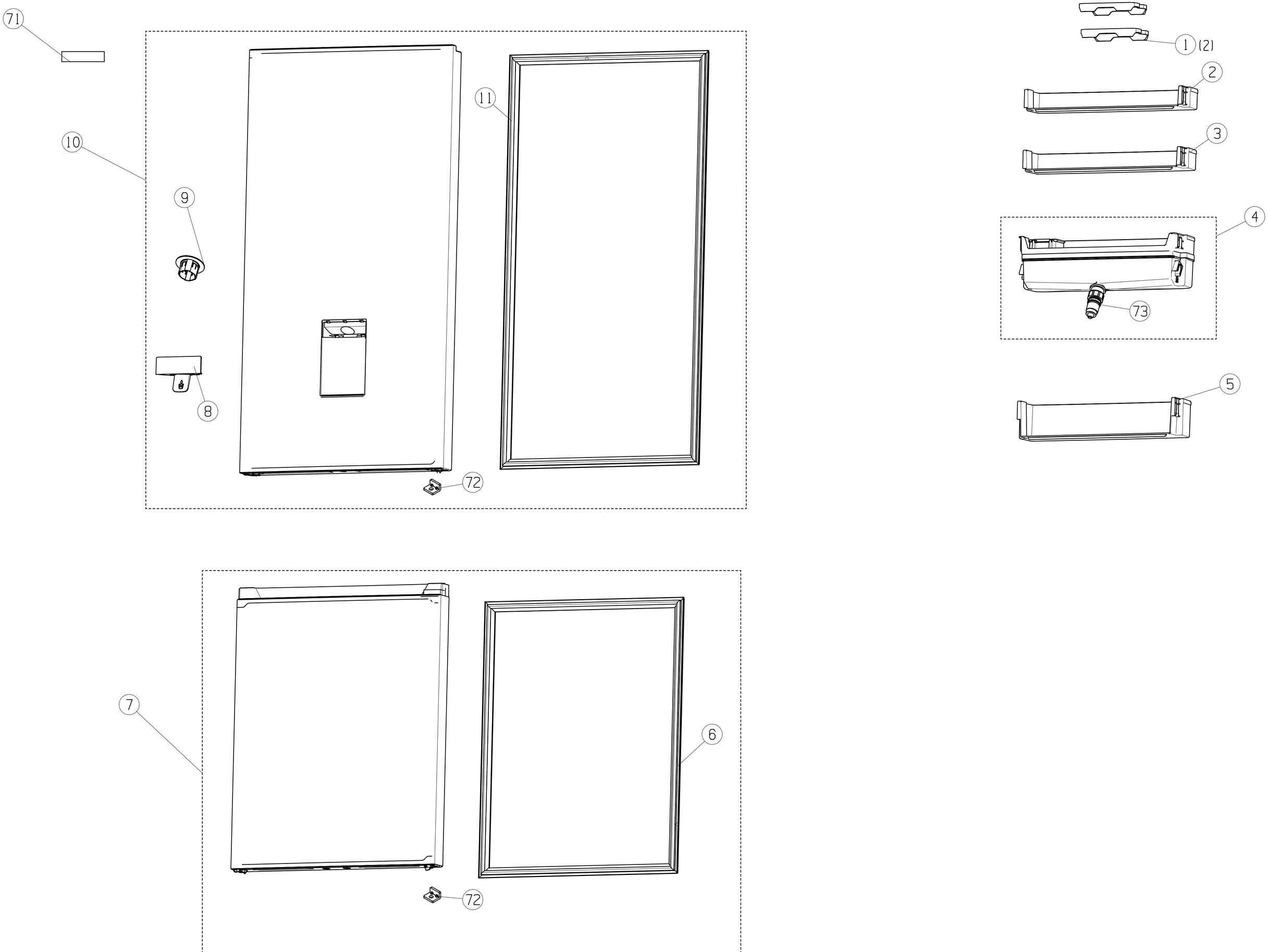
71
10
9
8
11
72
1 (2)
2
3
4
73
5
7
6
72

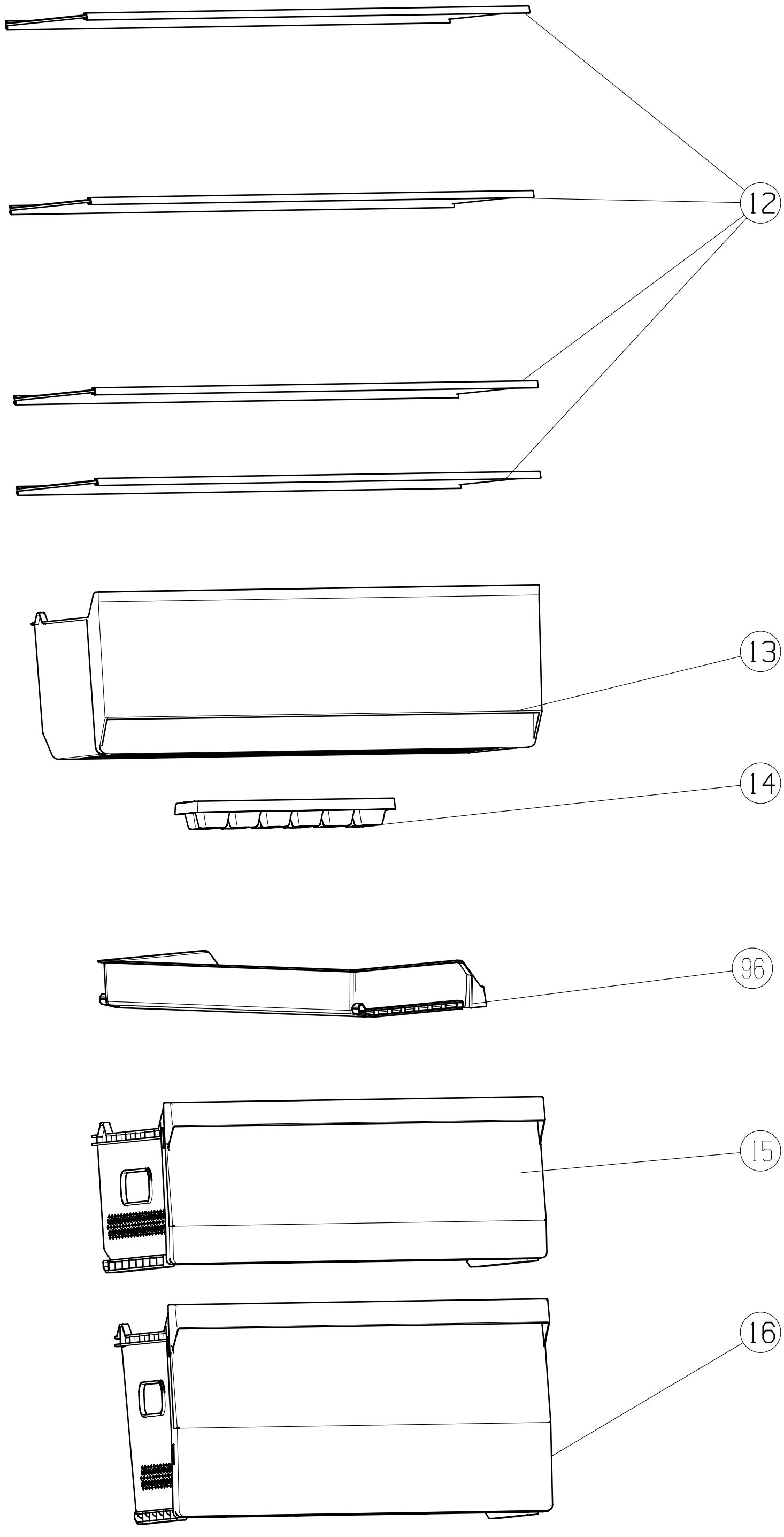
12
13
14
96
15
16

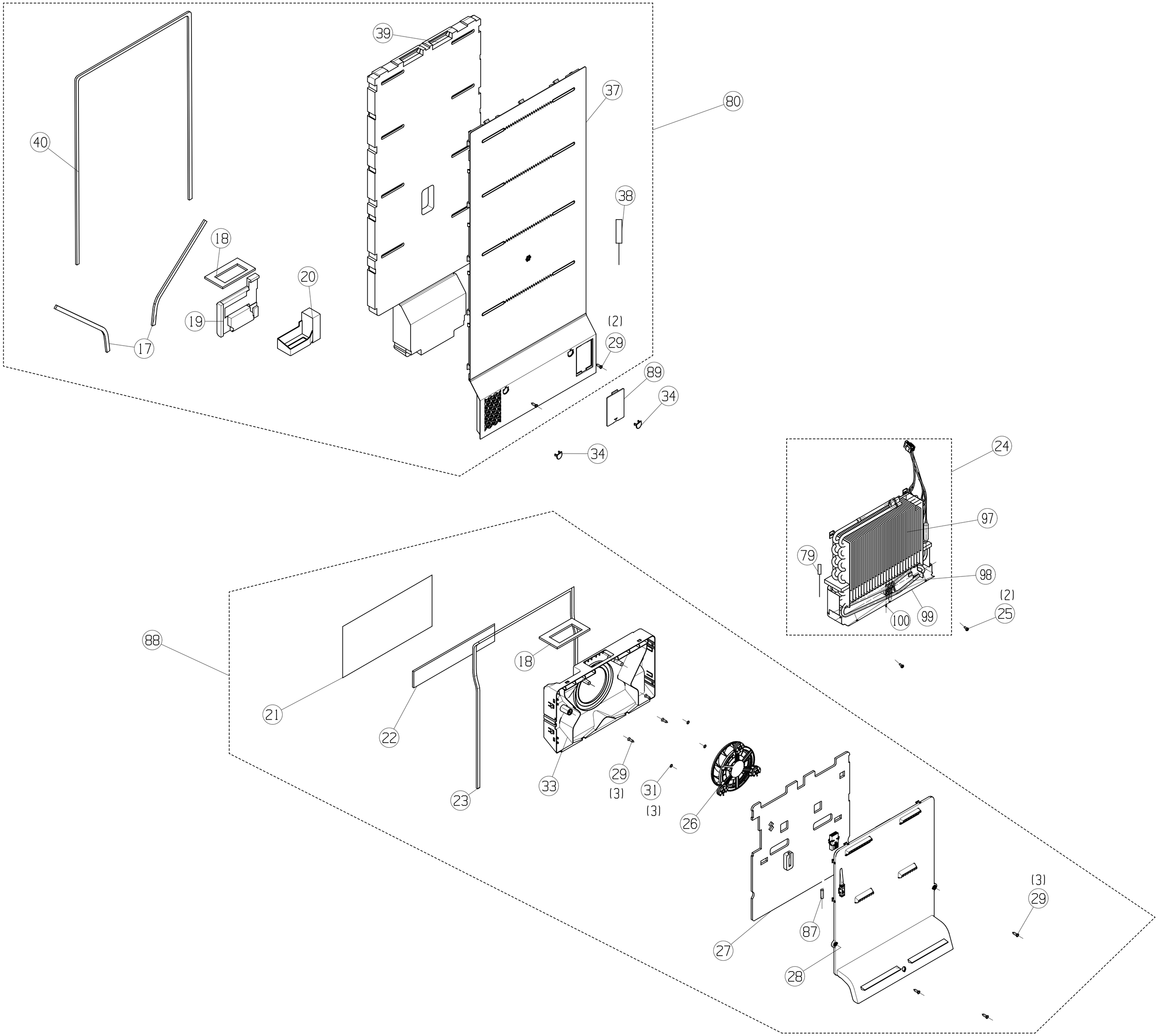
39
37
80
40
38
18
20
19
17
(2)
29
89
34
34
24
97
79
98
(2)
25
100
99
88
18
21
22
33
29
(3)
31
(3)
26
23
(3)
29
87
27
28

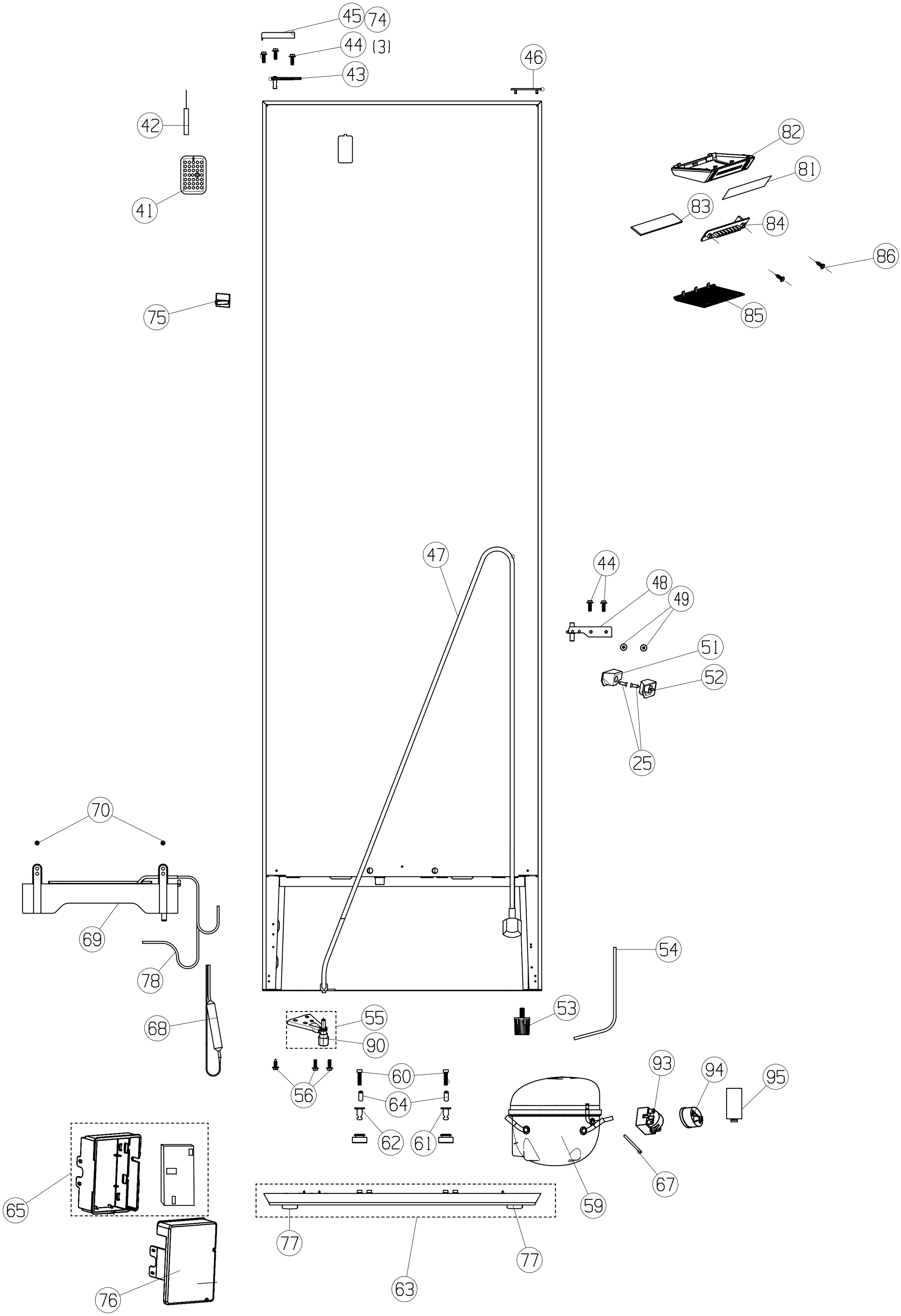
45
74
44
(3)
43
46
42
41
82
81
83
84
86
85
75
47
44
48
49
51
52
25
70
69
78
68
54
53
55
90
56
60
64
62
61
93
94
95
67
59
65
77
77
63
76