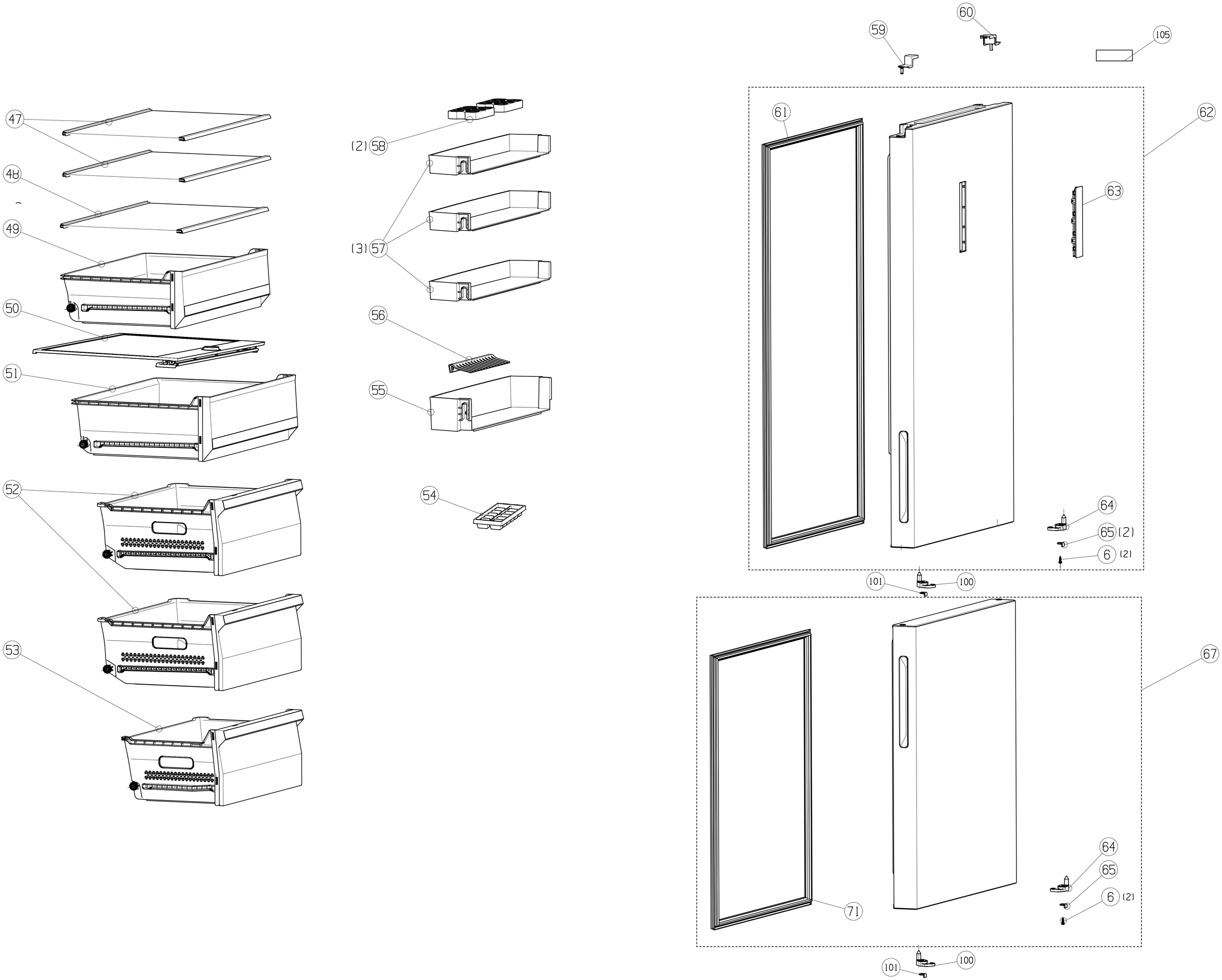
47
48
49
50
51
52
53
(2) 58
(3) 57
56
55
54
59
60
105
61
62
63
64
65 (2)
6 (2)
101
100
67
64
65
6 (2)
71
101
100

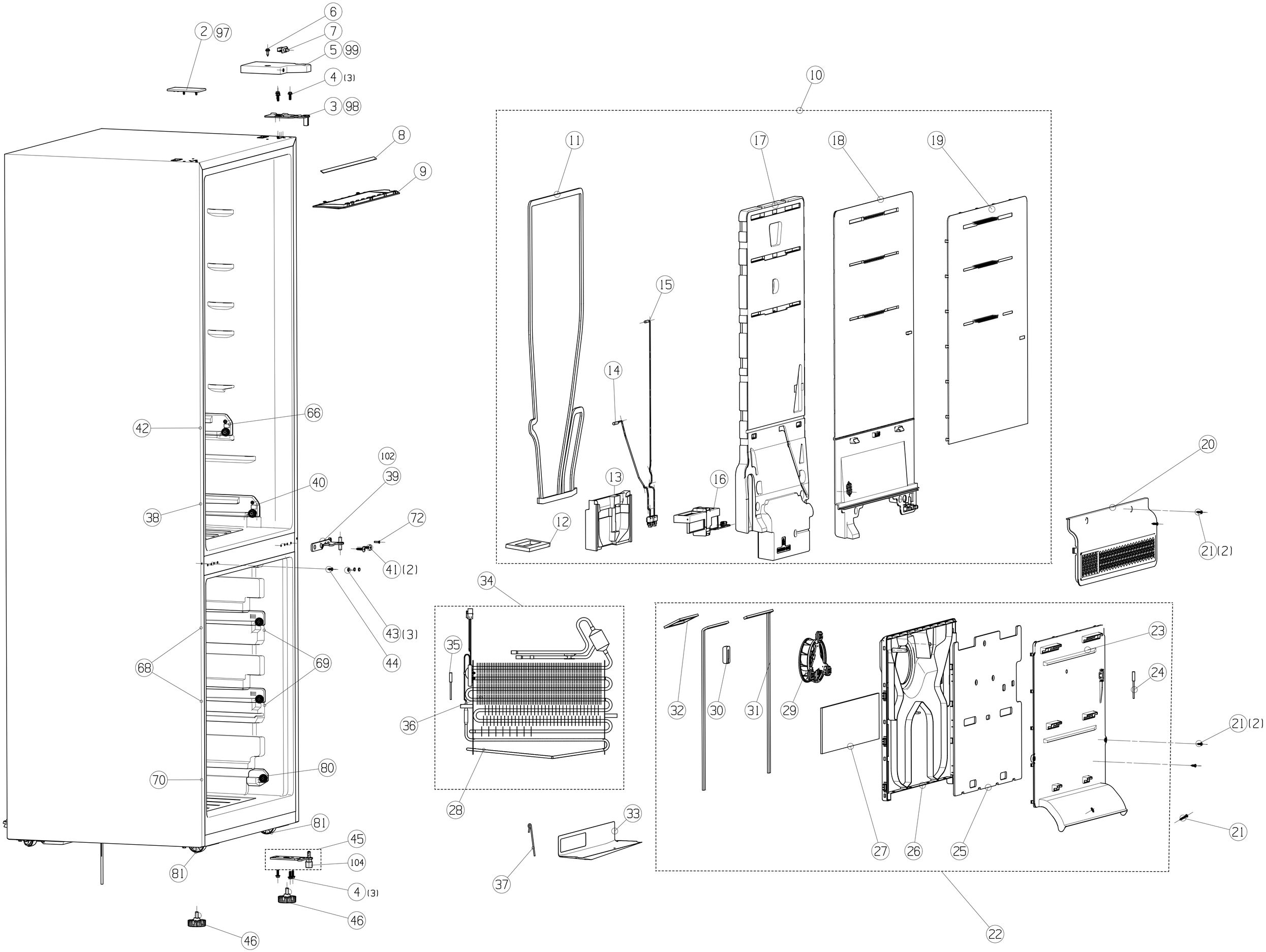
2
97
6
7
5
99
4
(3)
3
98
8
9
10
11
12
13
14
15
16
17
18
19
20
21
(2)
21
(2)
21
22
23
24
25
26
27
28
29
30
31
32
33
34
35
36
37
38
39
40
41
(2)
42
43
(3)
44
45
46
46
4
(3)
66
68
69
70
72
80
81
81
102
104

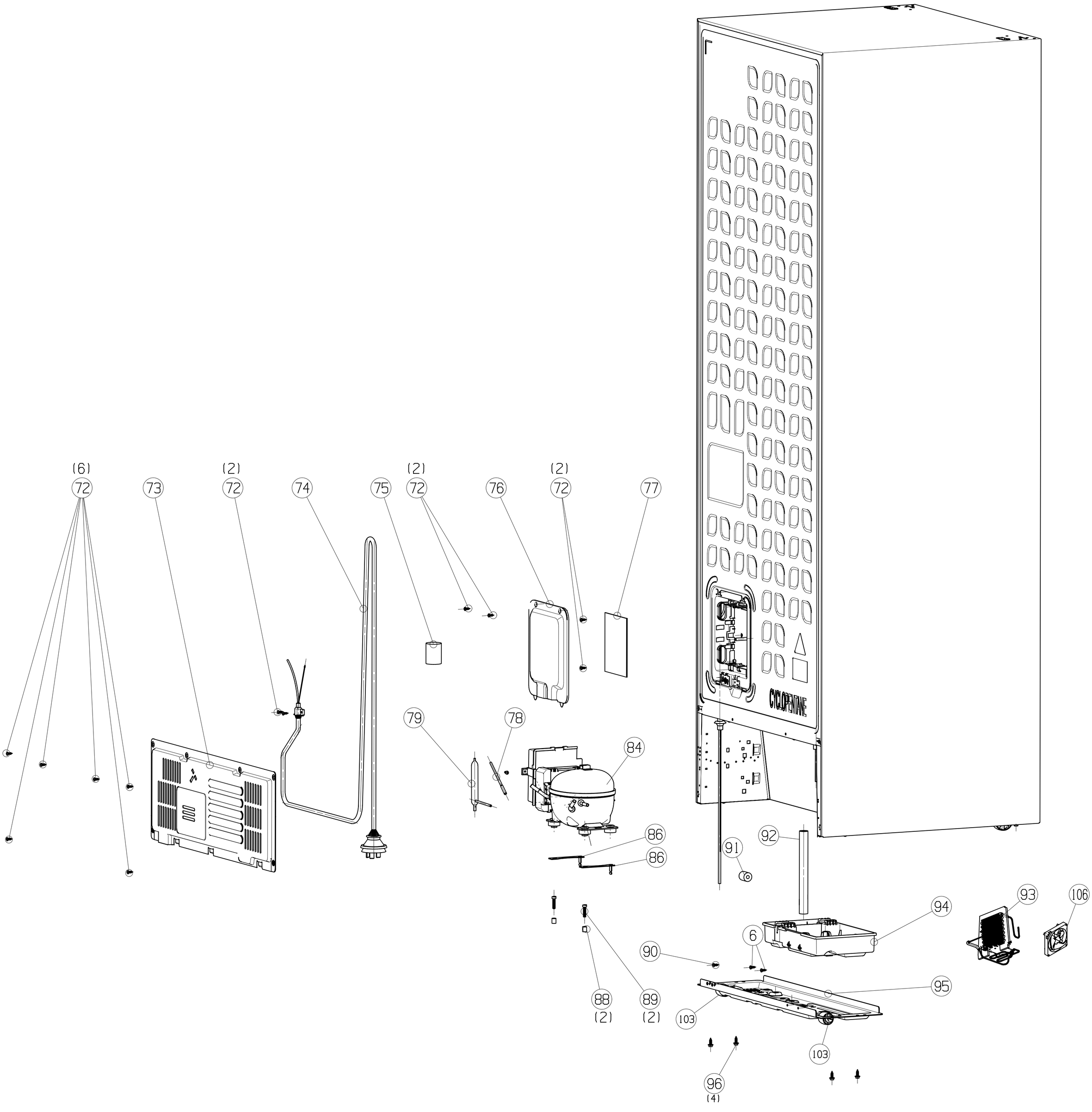
(6)
72
73
(2)
72
74
75
(2)
72
76
(2)
72
77
79
78
84
86
86
91
92
93
106
94
6
90
95
88
(2)
89
(2)
103
103
96
(4)
CYCLOPENTANE