(BCD-469)

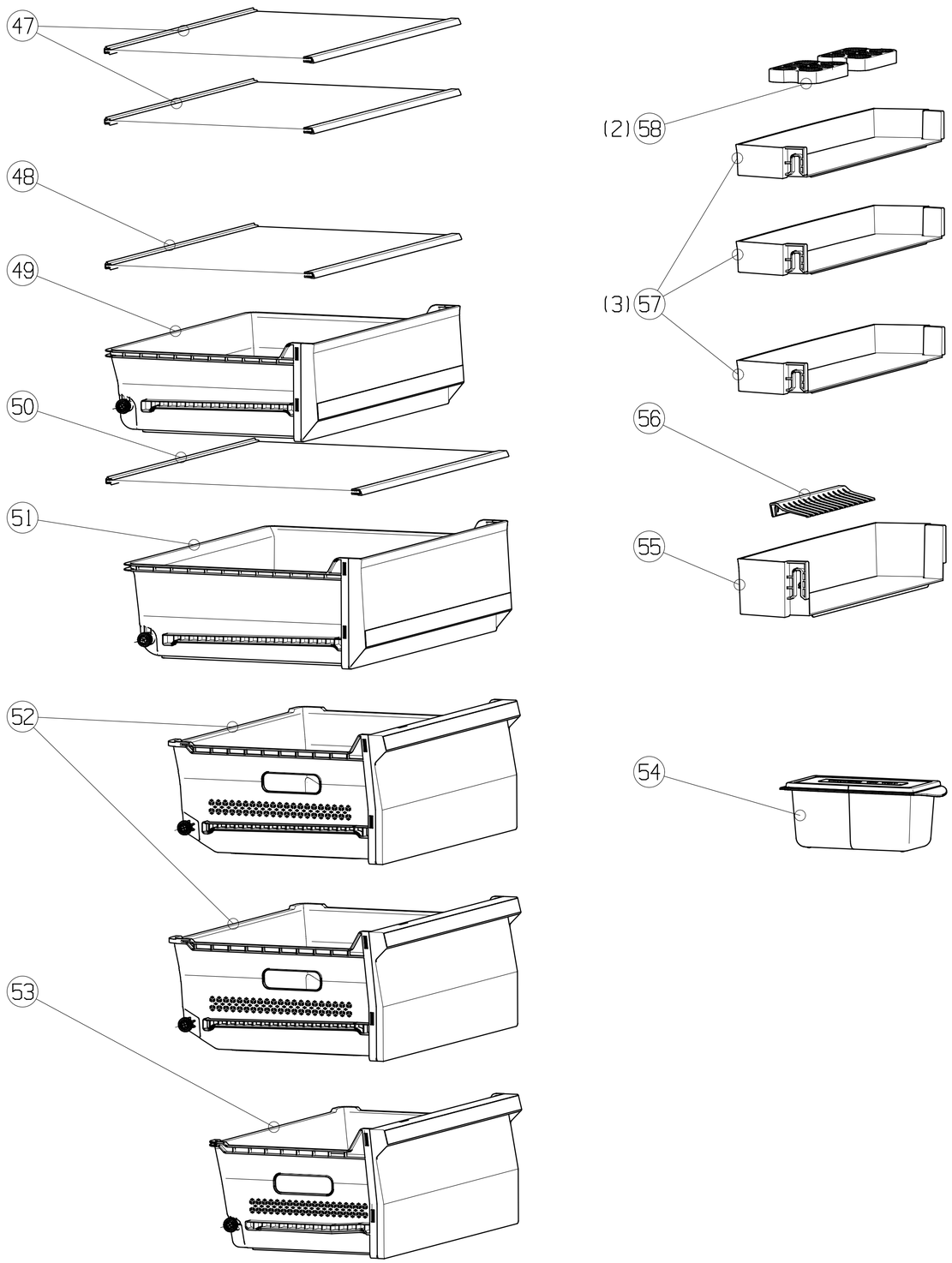
47
48
49
50
51
52
53
(2) 58
(3) 57
56
55
54

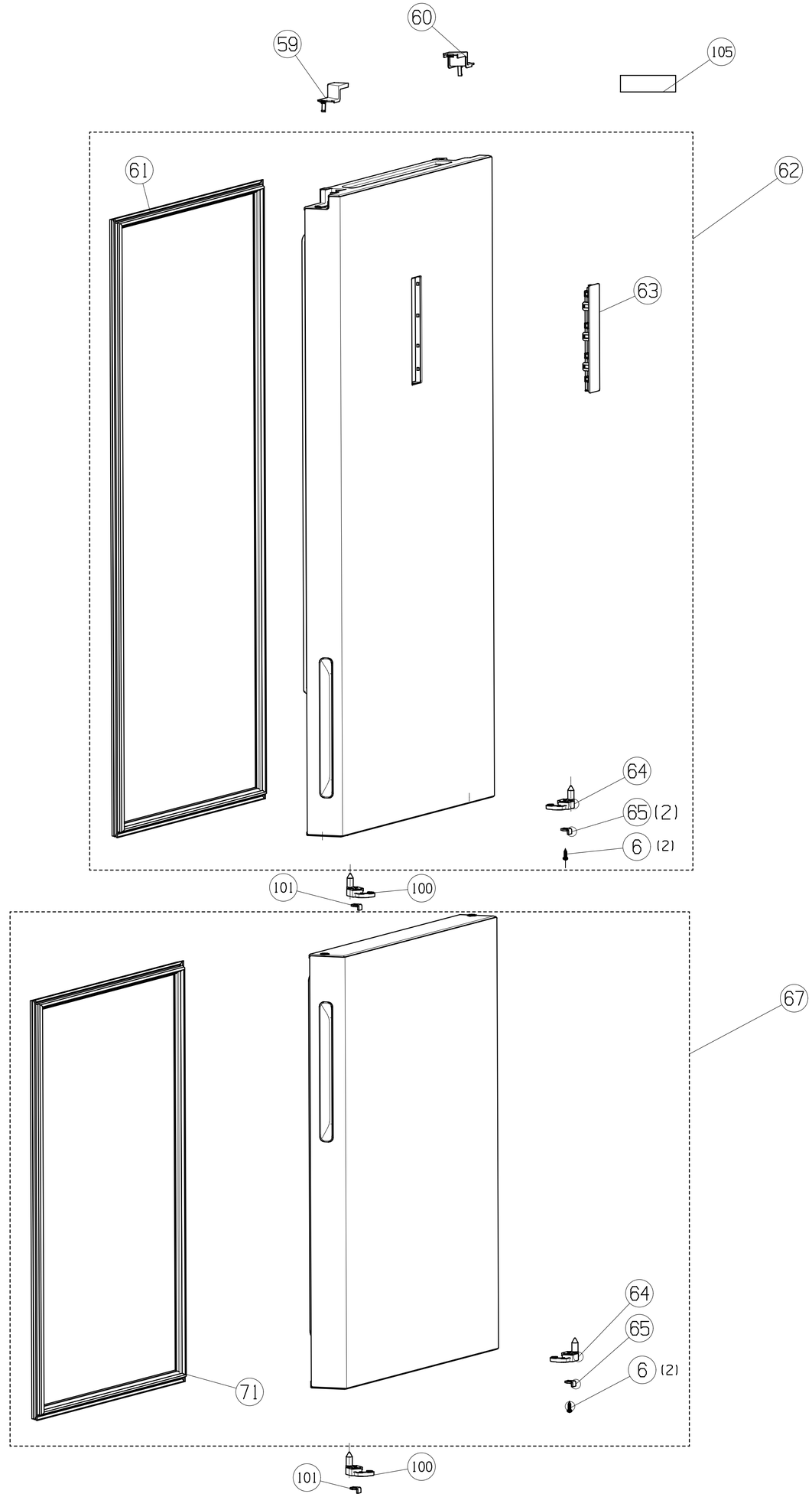
59
60
105
61
62
63
64
65 (2)
6 (2)
101
100
67
64
65
6 (2)
71
101
100

(BCD-469)

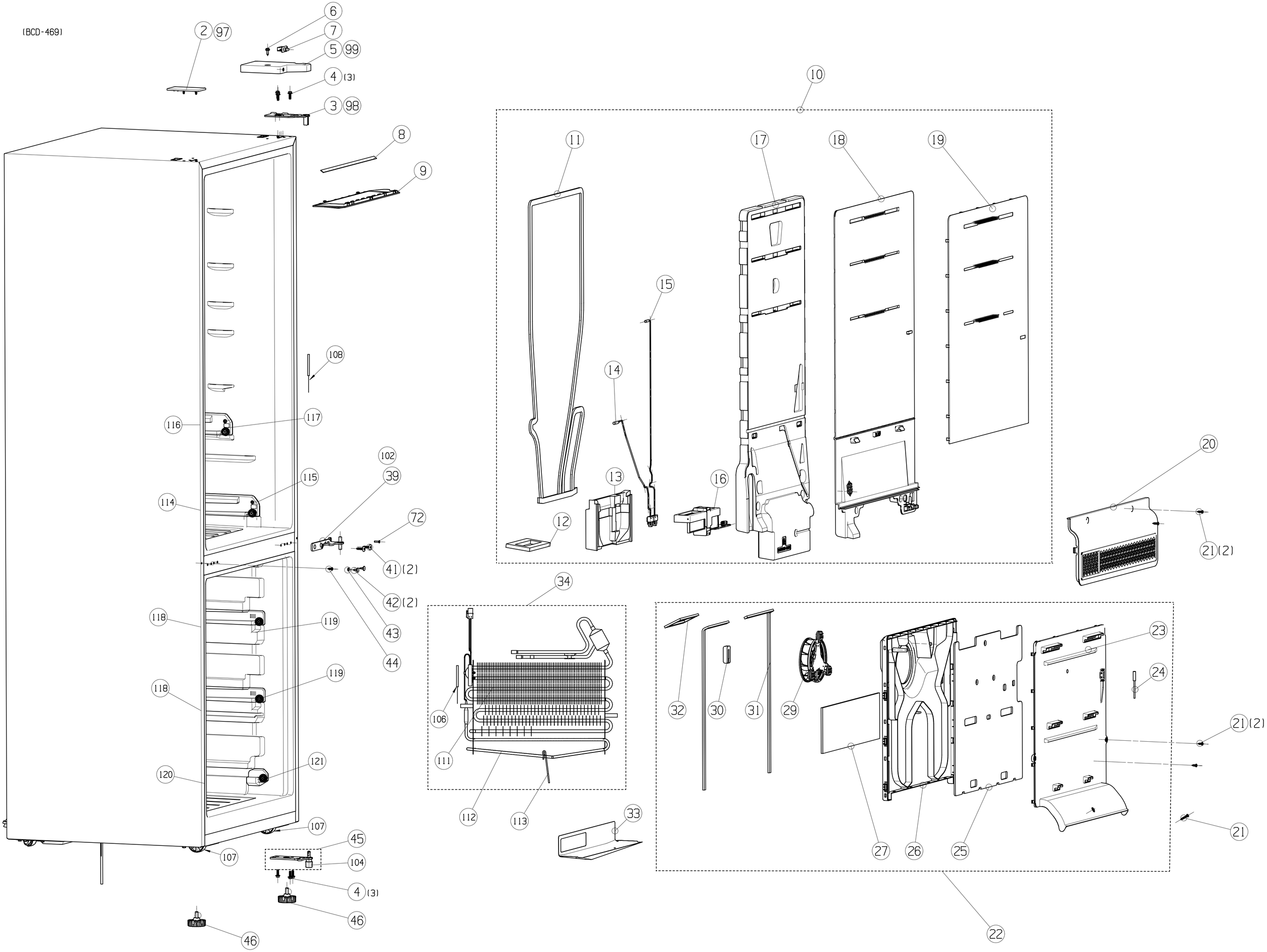
2
97
6
7
5
99
4
(3)
3
98
8
9
10
11
12
13
14
15
16
17
18
19
20
21
(2)
108
116
117
102
39
115
114
72
41
(2)
42
(2)
43
44
118
119
119
118
120
121
107
107
45
104
4
(3)
46
46
34
106
111
112
113
33
32
30
31
29
23
24
21
(2)
21
27
26
25
22

(BCD-469)

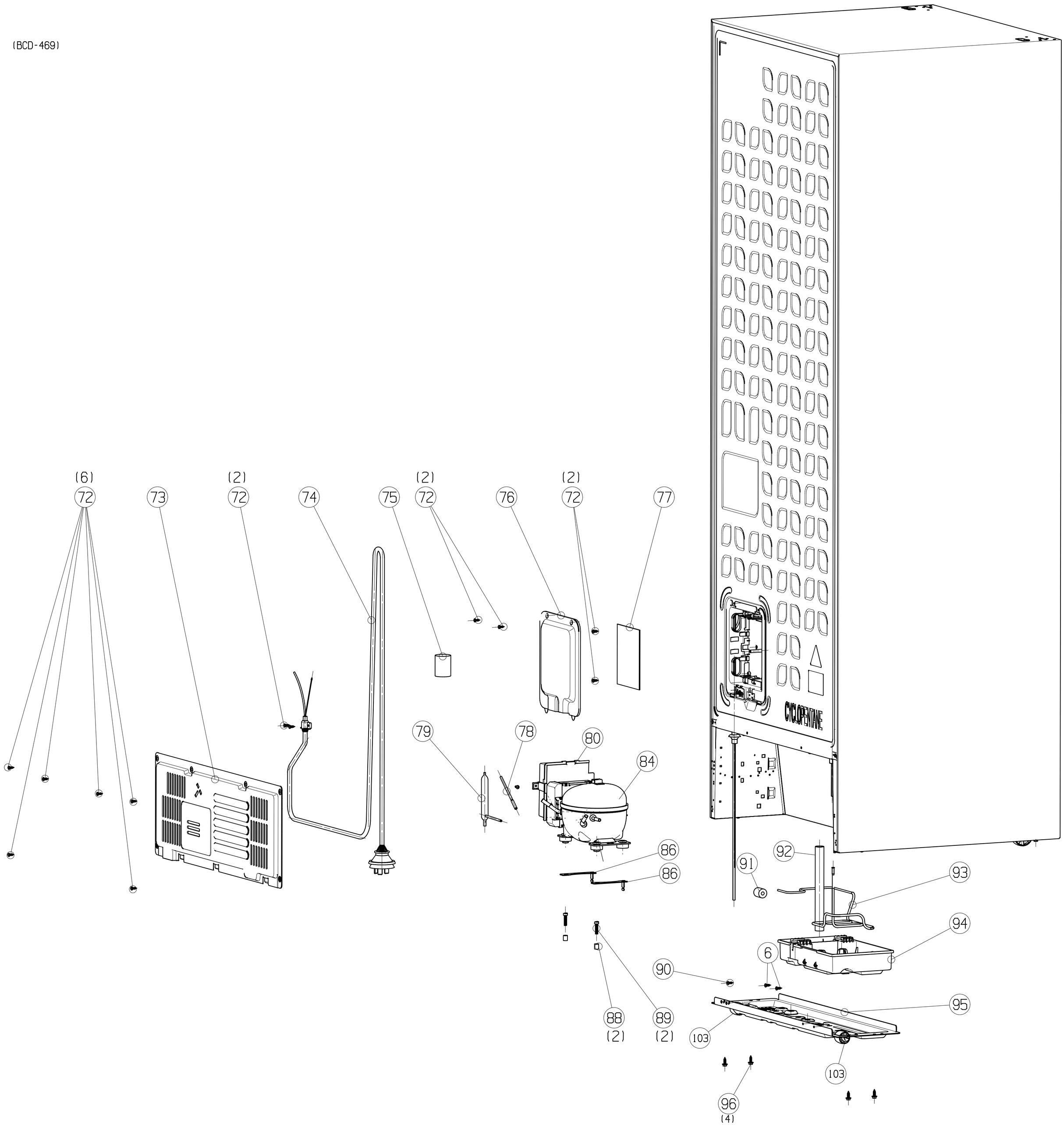
(6)
72
73
(2)
72
74
75
(2)
72
76
(2)
72
77
79
78
80
84
86
86
91
92
93
94
6
90
95
88
(2)
89
(2)
103
103
96
(4)
CYCLOPENTANE