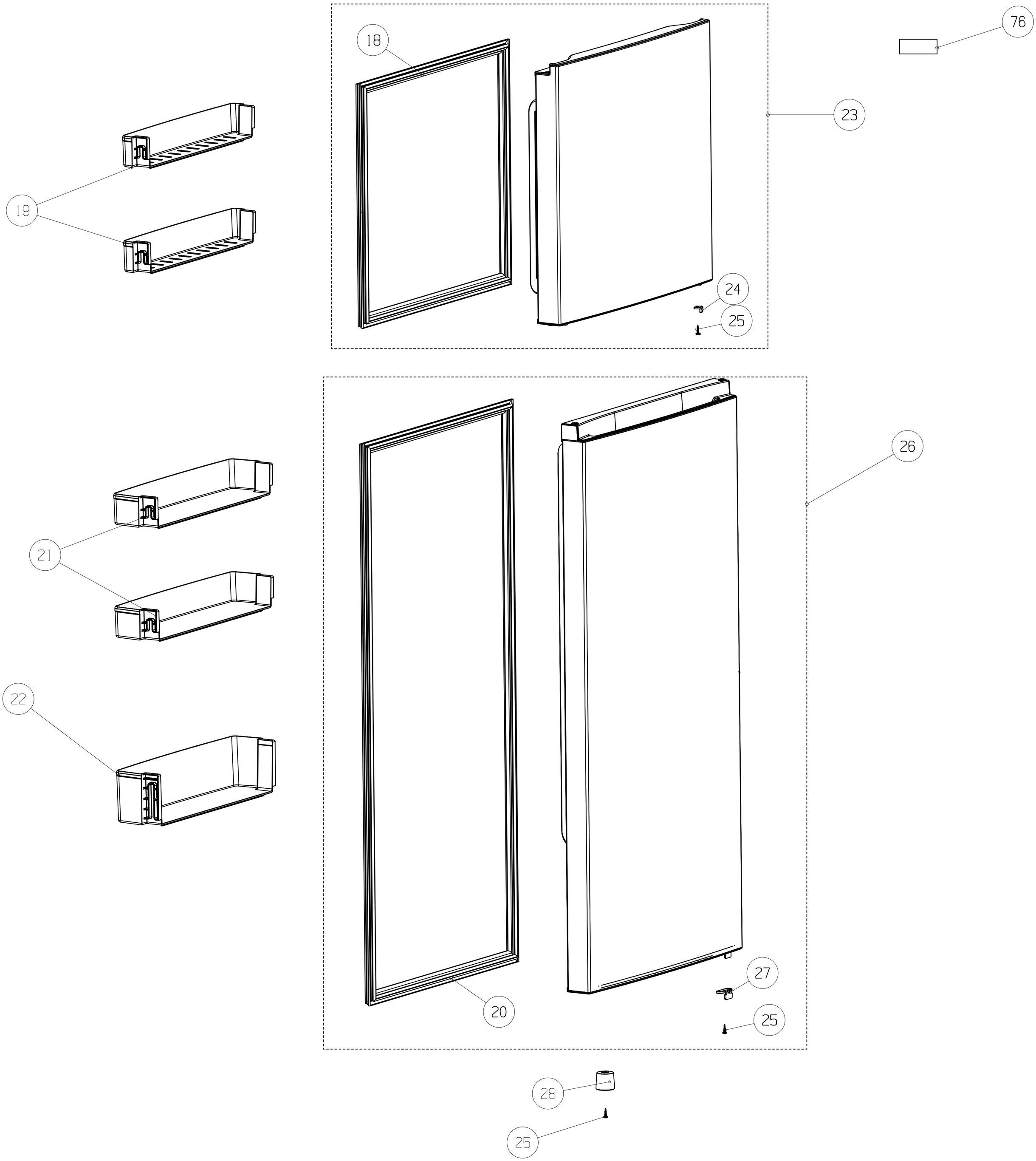
76
18
23
19
24
25
26
21
22
20
27
25
28
25

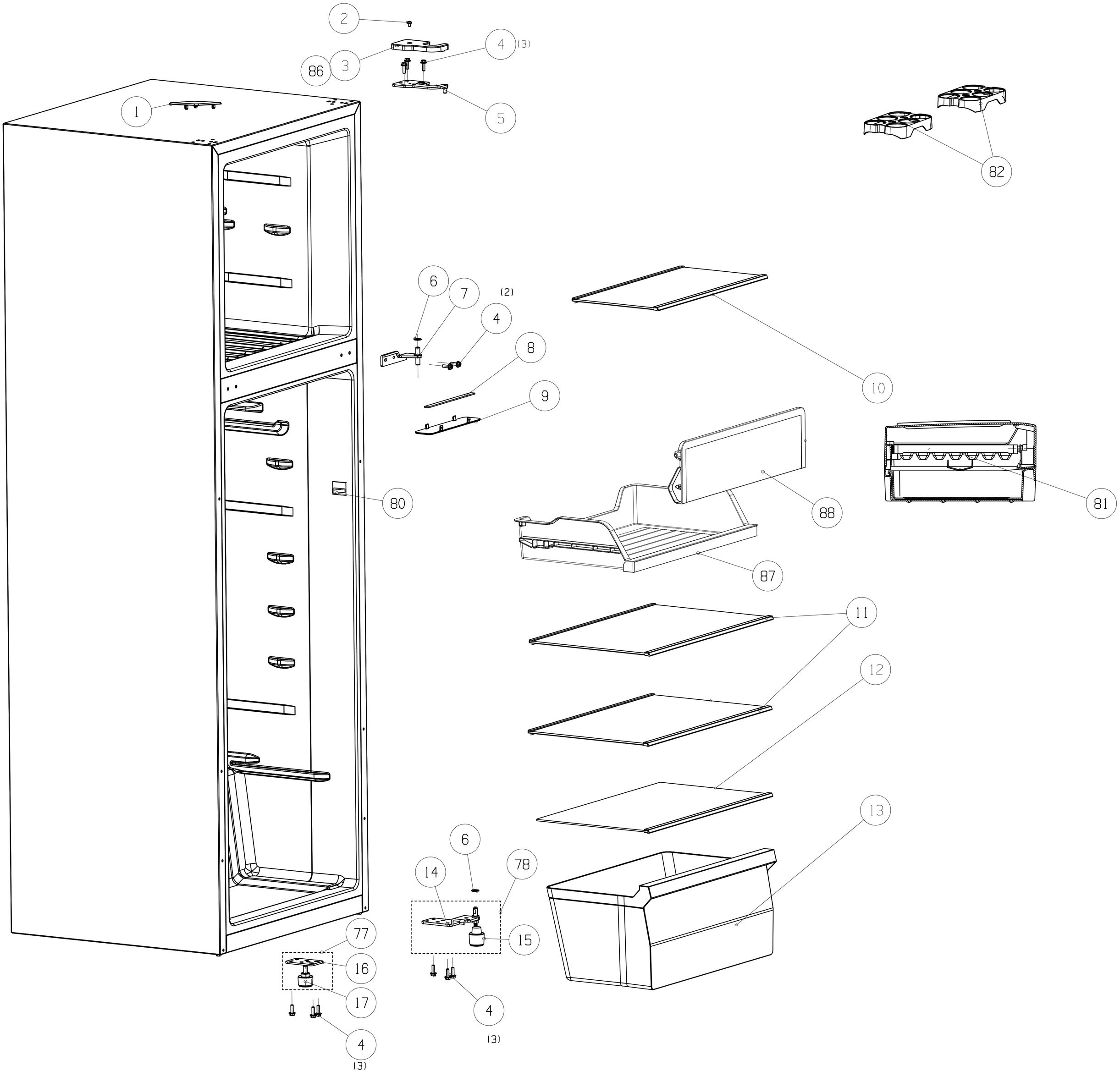
2
4 (3)
86
3
5
1
82
6
7
(2)
4
8
9
10
80
88
81
87
11
12
13
6
78
14
15
77
16
17
4
(3)
4
(3)

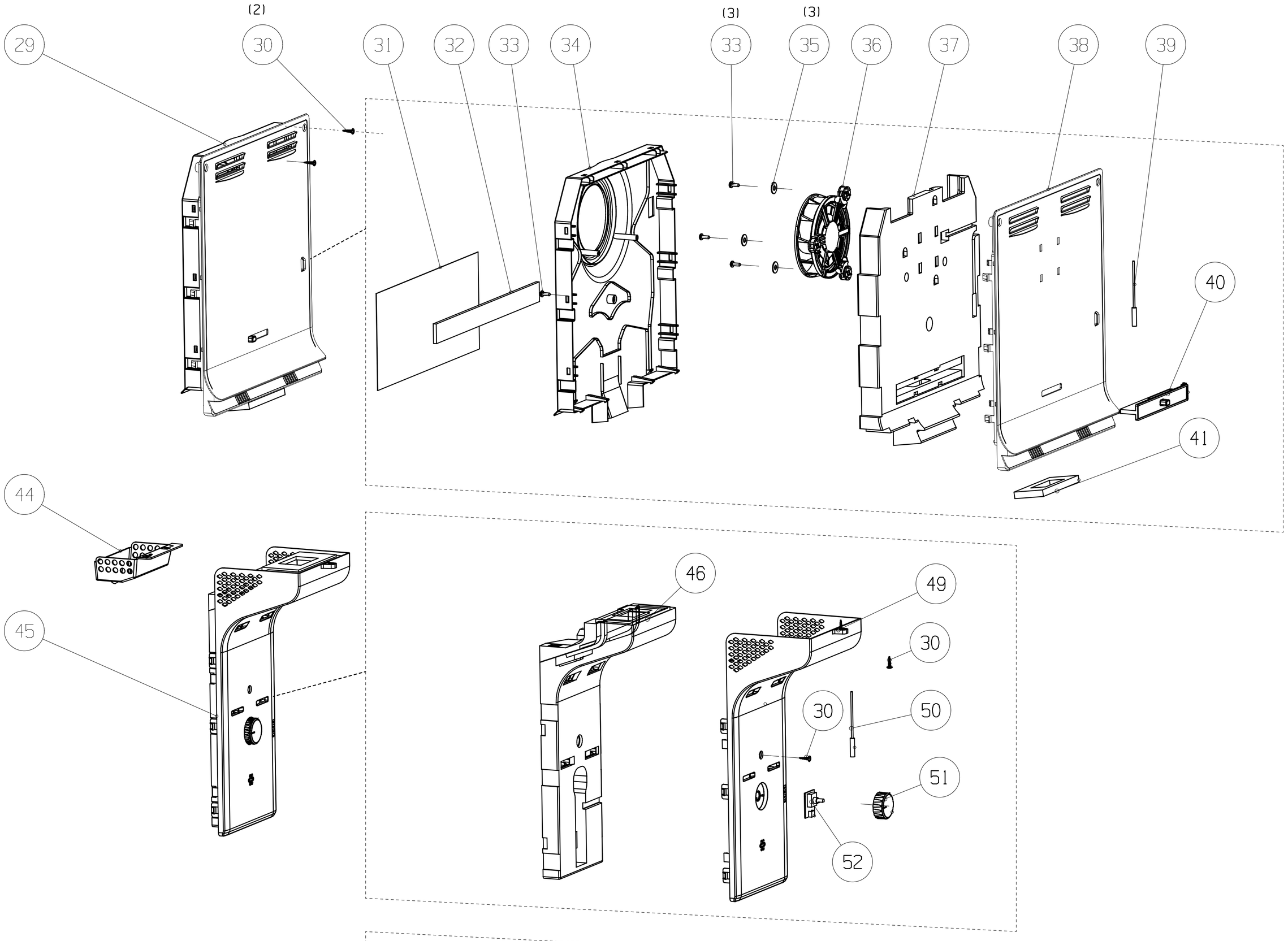
(2)
(3)
(3)
29
30
31
32
33
34
33
35
36
37
38
39
40
41

44
45
46
49
30
30
50
51
52

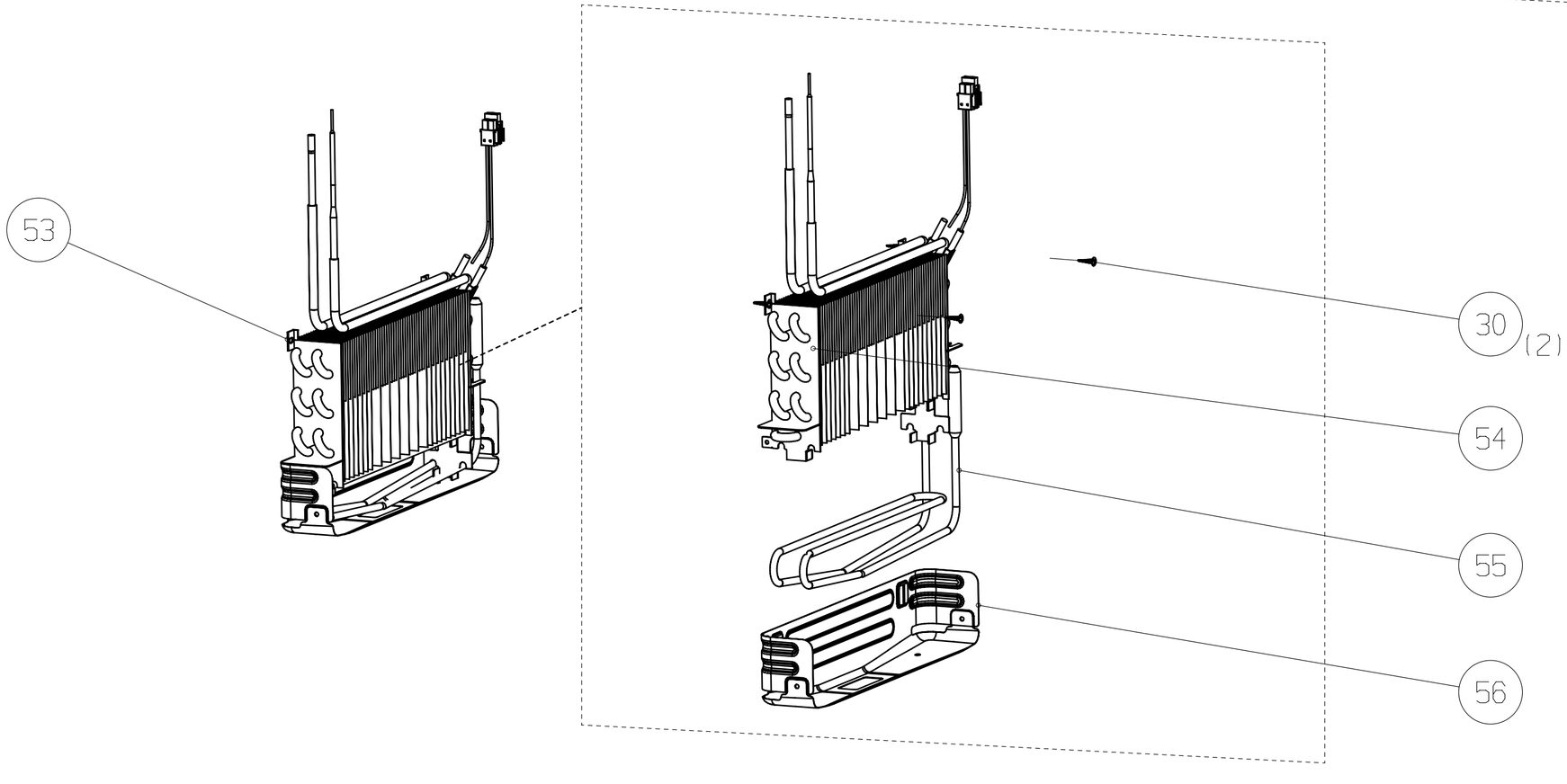
53
30
(2)
54
55
56

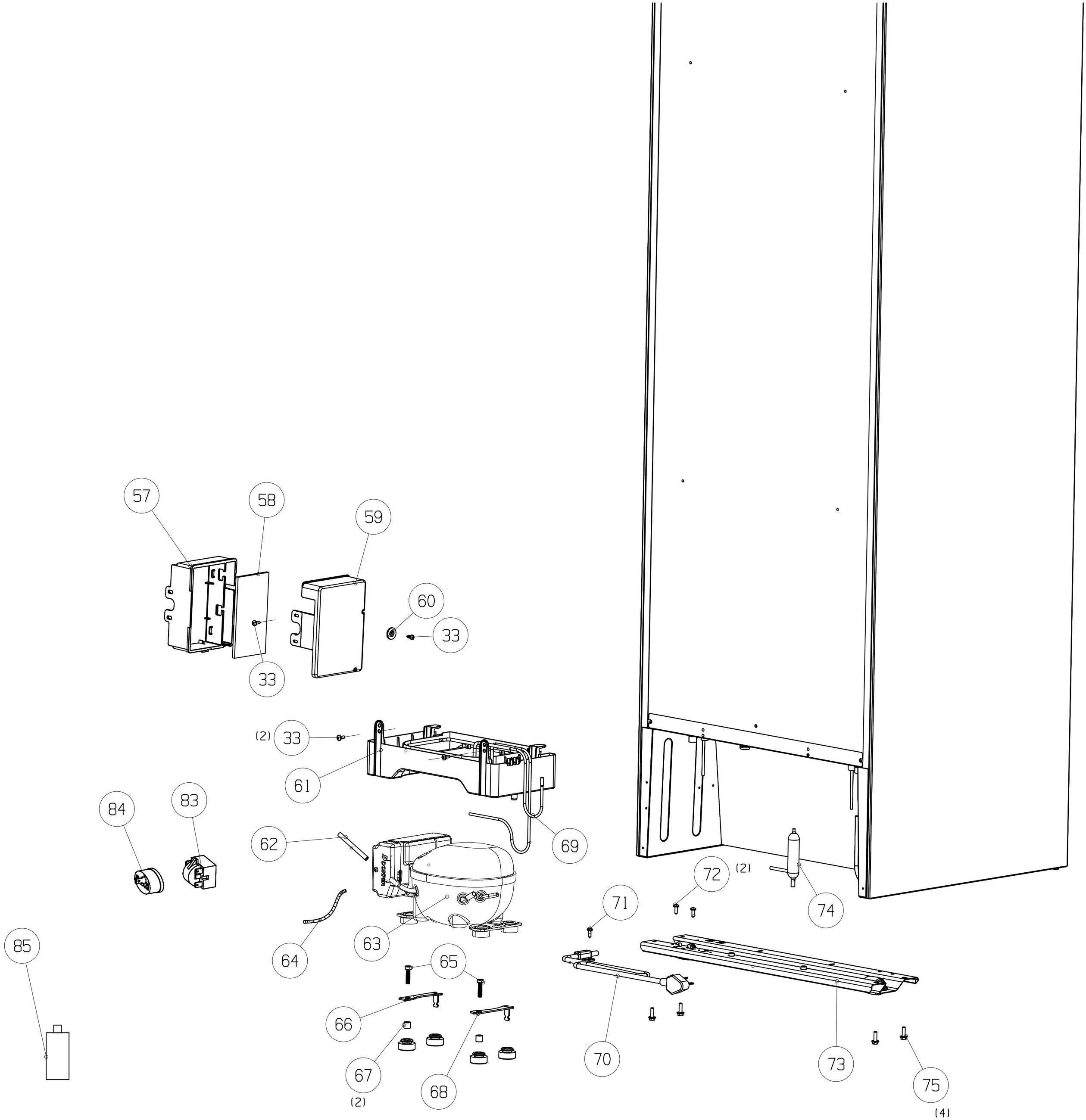
57
58
59
60
33
33
(2) 33
61
84
83
62
69
72
(2)
74
71
85
64
63
65
66
70
73
75
(4)
67
(2)
68