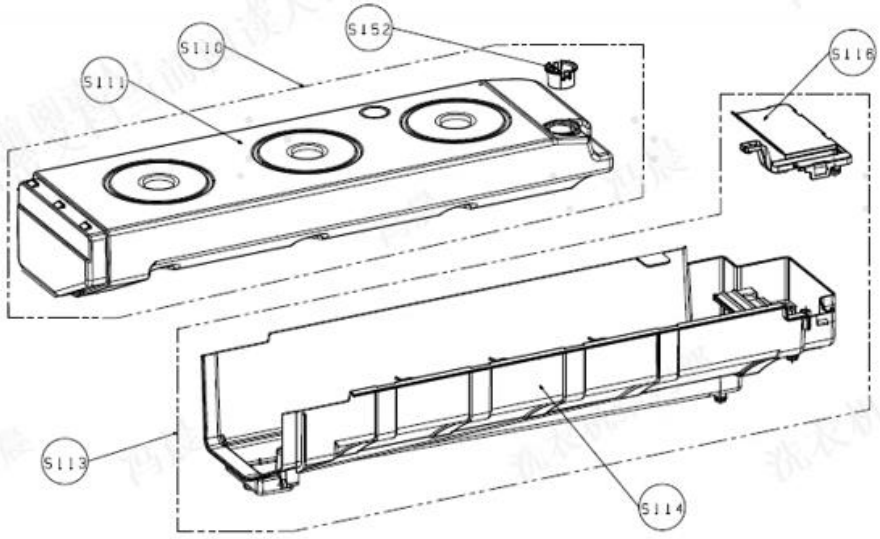
S152
S110
S111
S116
S113
S114

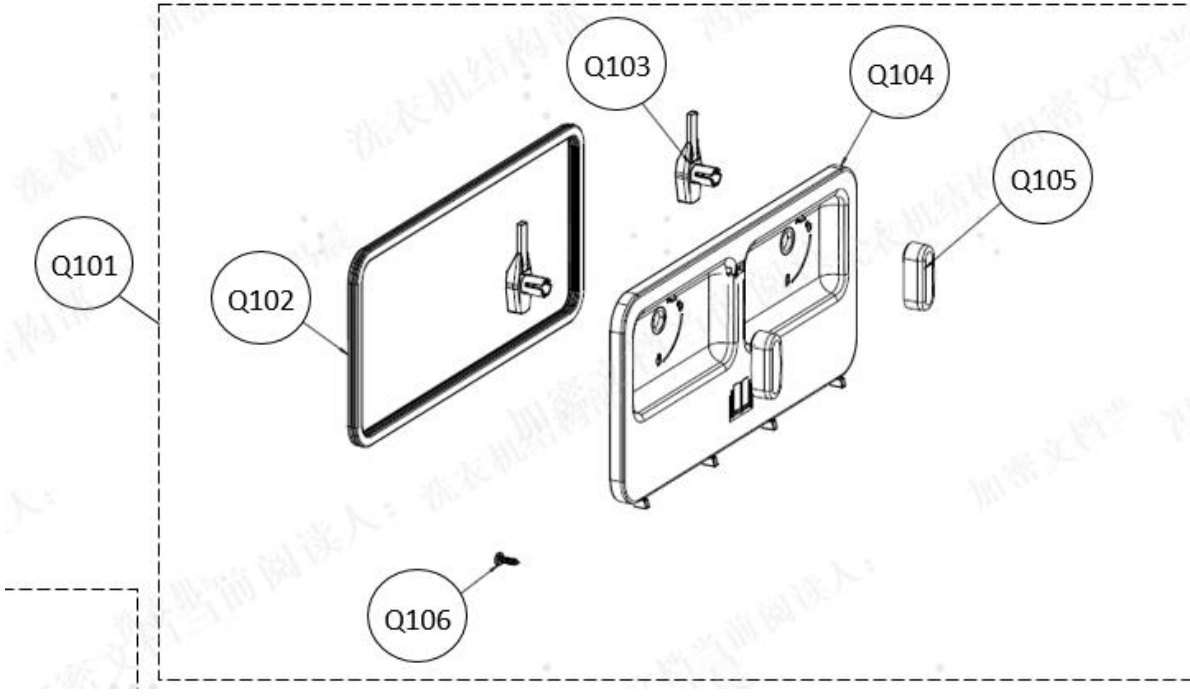
Q103
Q104
Q105
Q101
Q102
Q106

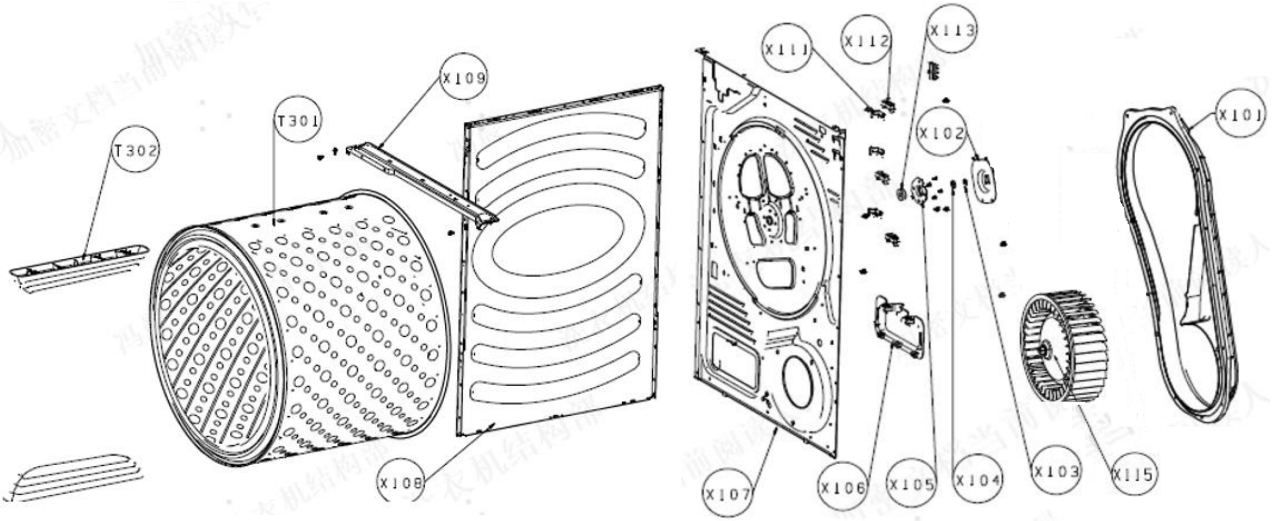
X109
T301
T302
X111
X112
X113
X102
X101
X108
X107
X106
X105
X104
X103
X115

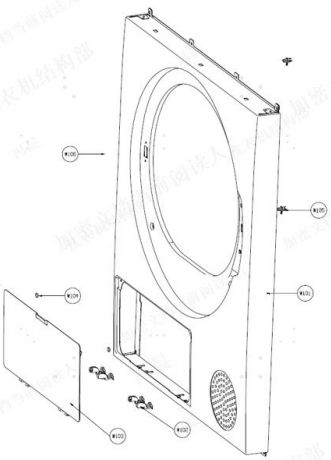

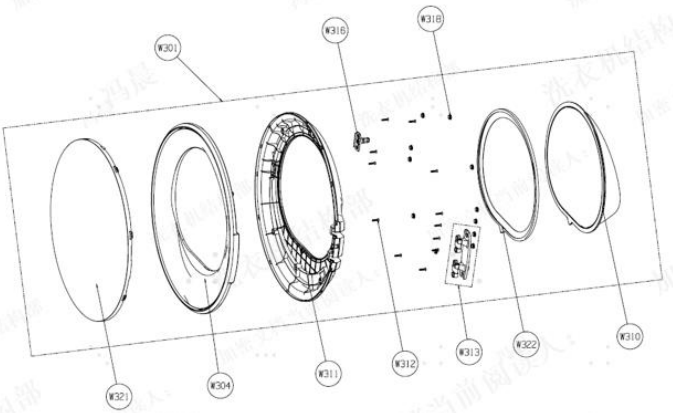
W301
W316
W318
W321
W304
W311
W312
W313
W322
W310

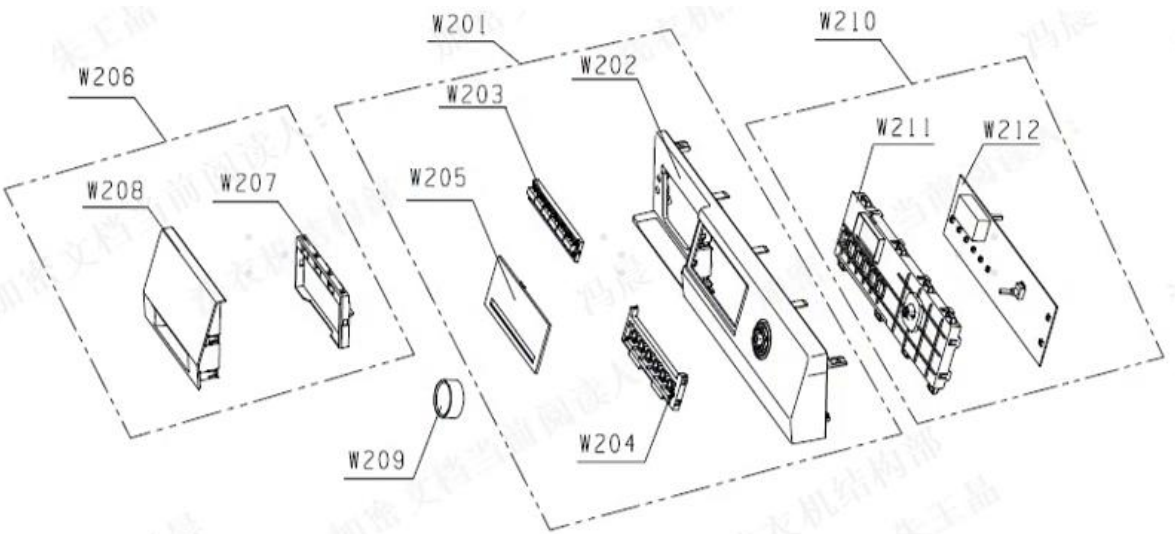
W201
W210
W206
W202
W203
W211
W212
W208
W207
W205
W209
W204

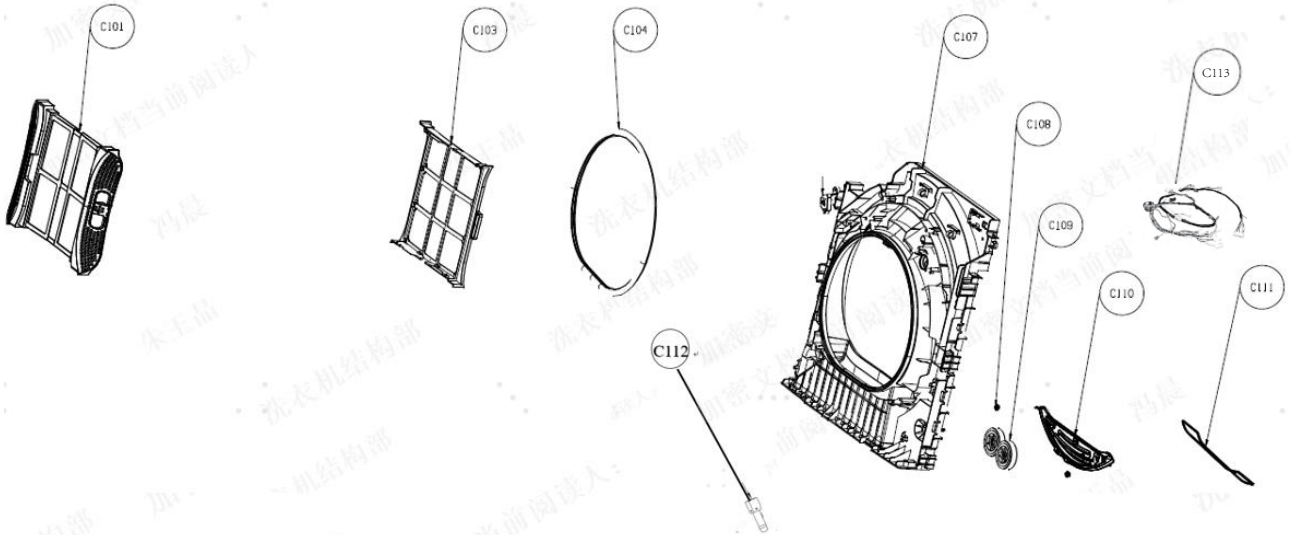
C101
C103
C104
C107
C113
C108
C109
C110
C111
C112

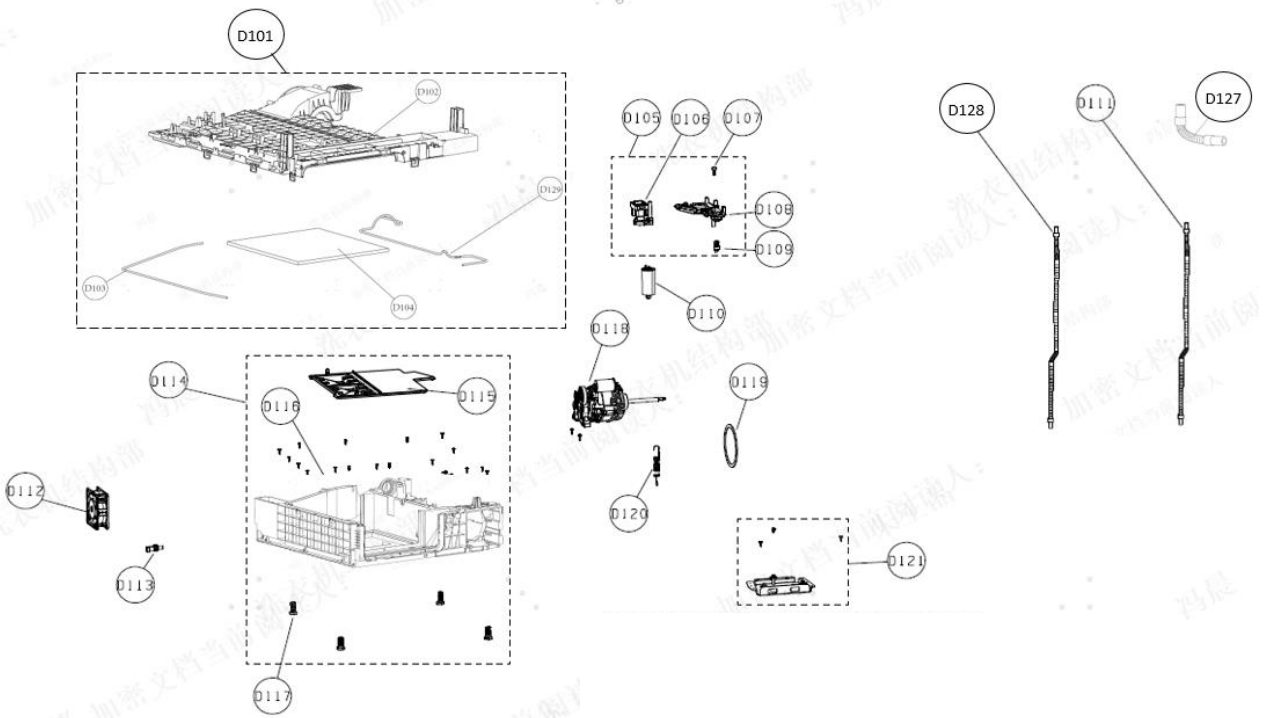
D101
D102
D129
D103
D104
D105
D106
D107
D108
D109
D110
D118
D119
D120
D121
D128
D111
D127
D114
D115
D116
D112
D113
D117