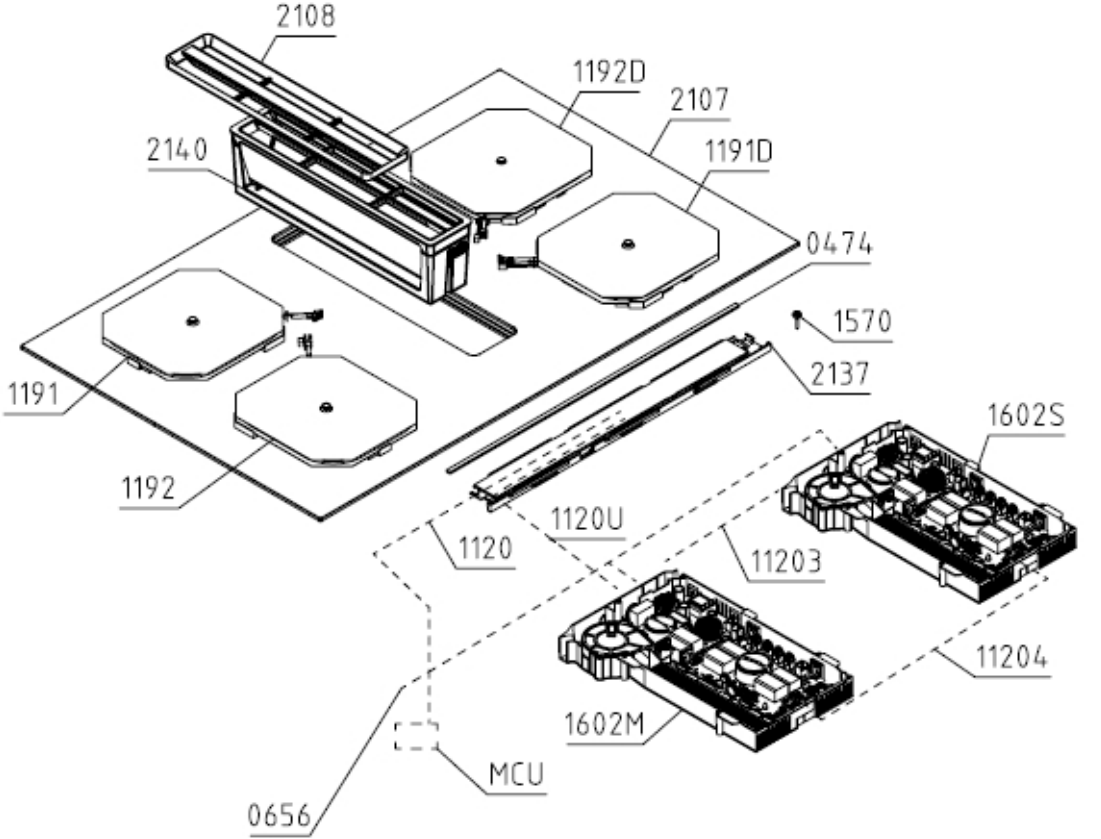
2108
1192D
2107
2140
1191D
0474
1570
2137
1191
1192
1602S
1120U
1120
11203
11204
1602M
MCU
0656

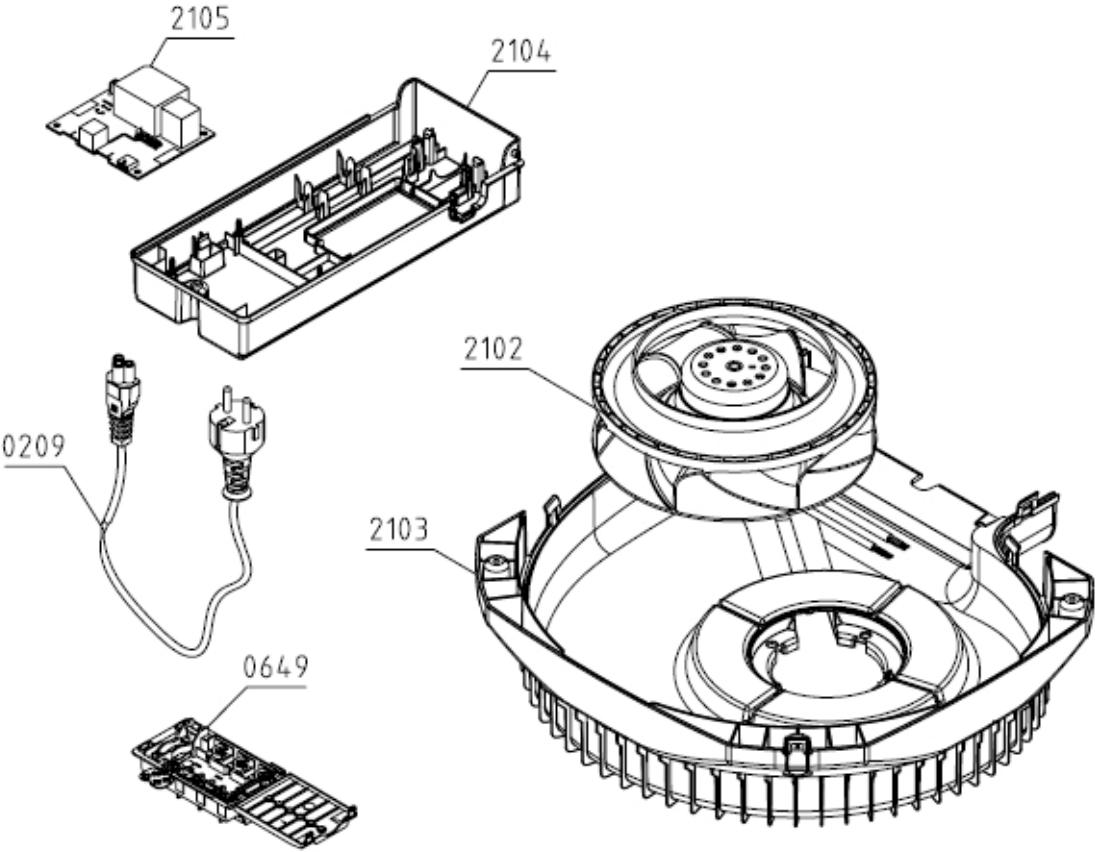
2105
2104
2102
0209
2103
0649

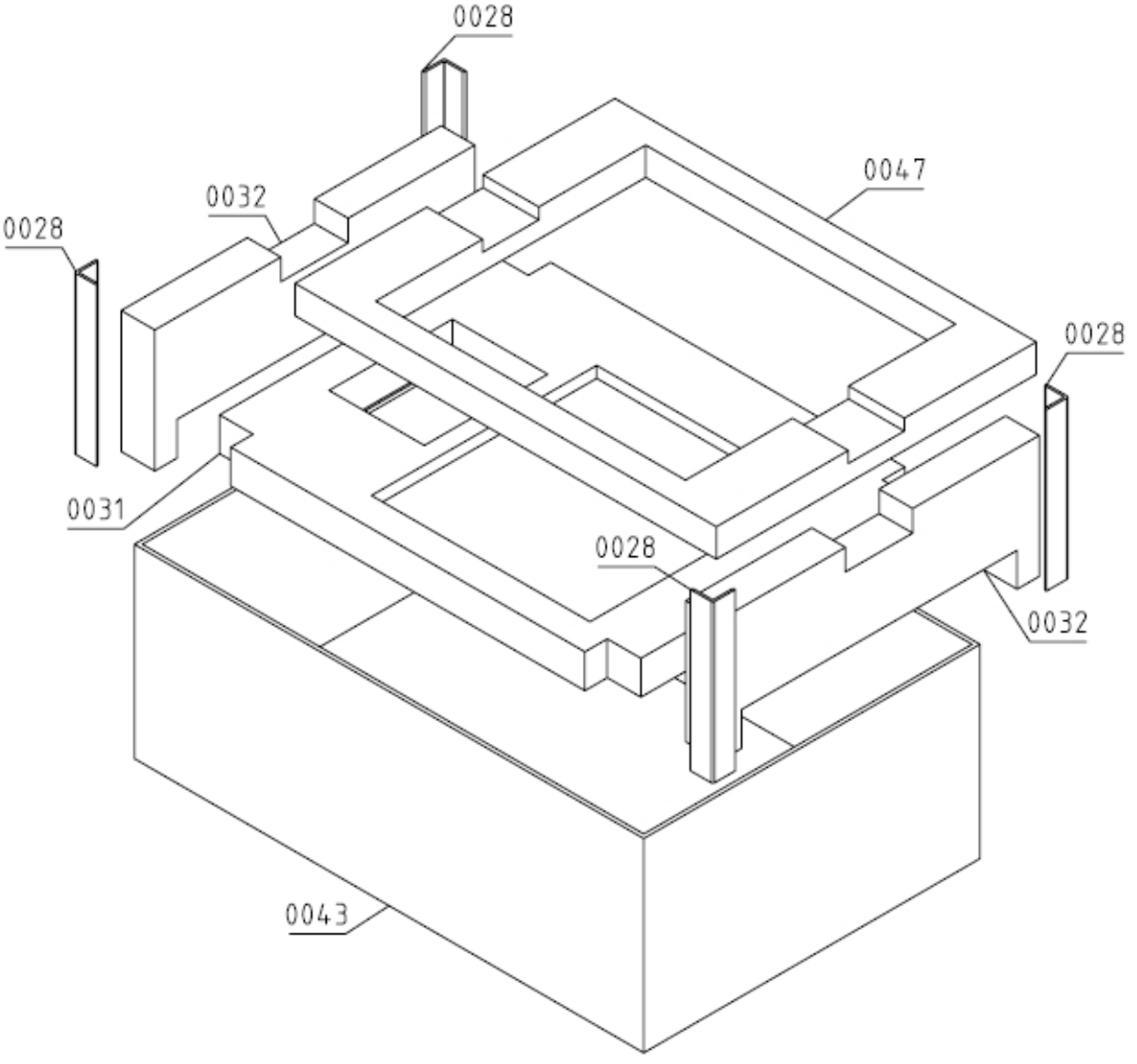
0028
0032
0028
0047
0028
0031
0028
0032
0043

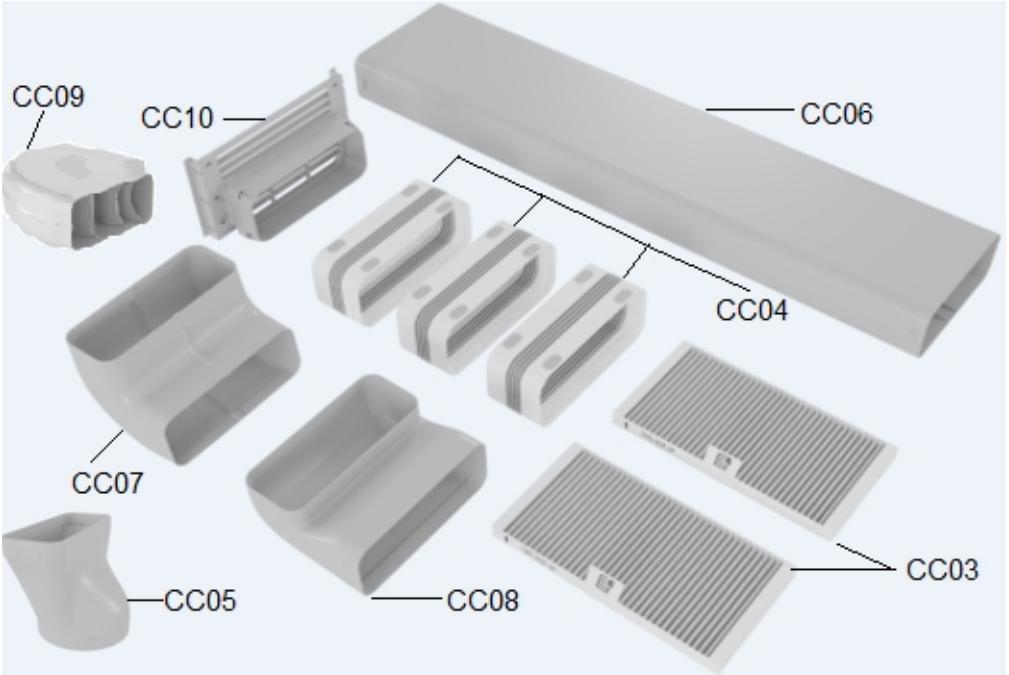
CC09
CC10
CC06
CC04
CC07
CC03
CC05
CC08