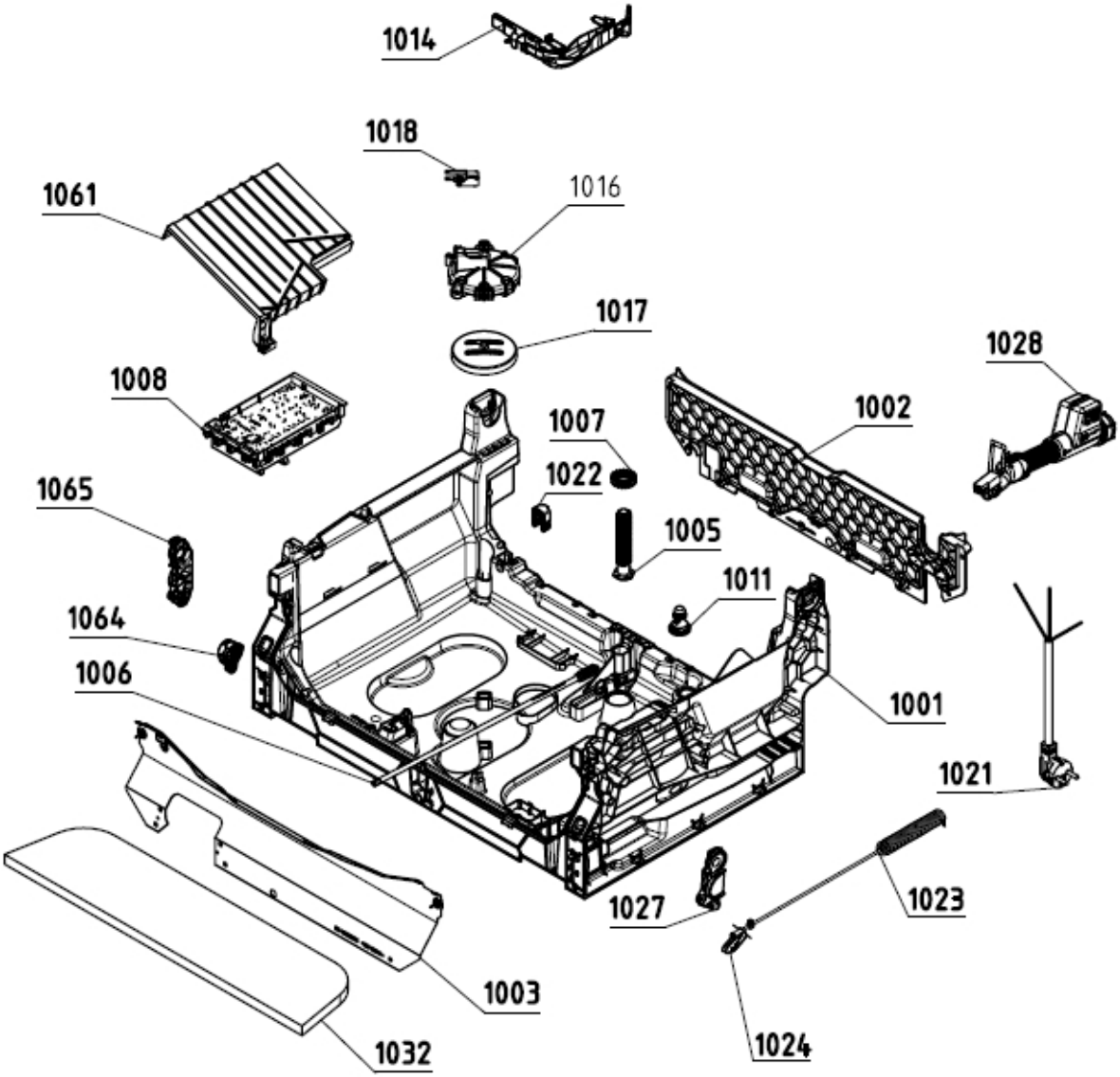
1014
1018
1016
1061
1017
1028
1008
1002
1007
1022
1065
1005
1011
1064
1006
1001
1021
1027
1023
1003
1032
1024

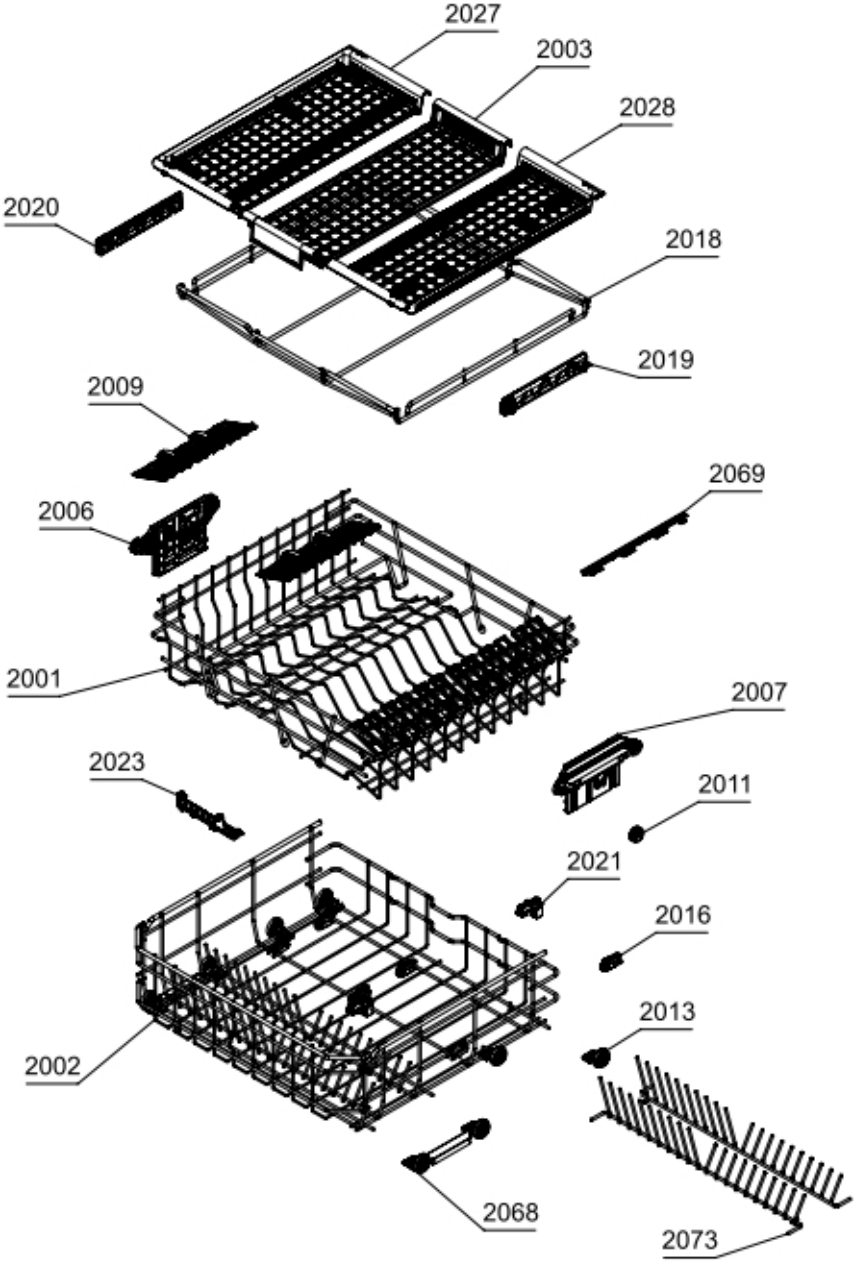
2027
2003
2028
2020
2018
2019
2009
2069
2006
2001
2007
2023
2011
2021
2016
2013
2002
2068
2073

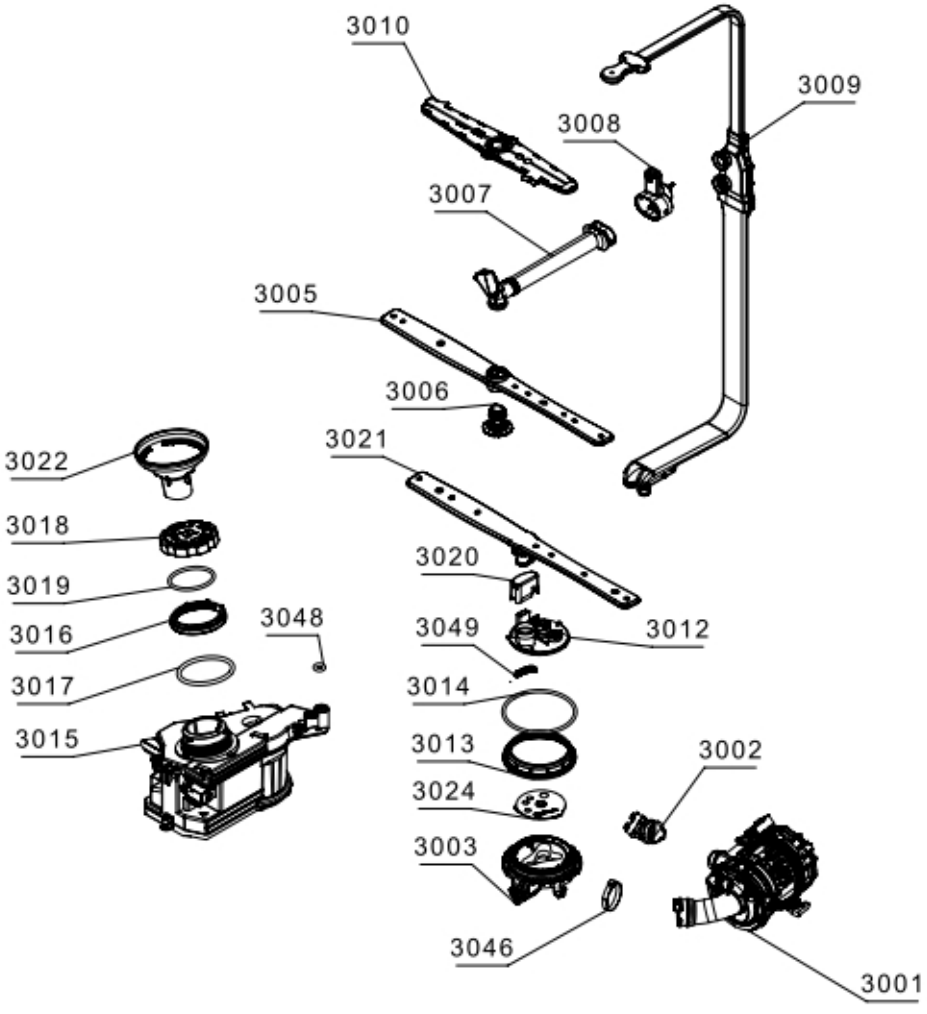
3010
3009
3008
3007
3005
3006
3021
3022
3018
3020
3019
3016
3048
3049
3012
3017
3014
3015
3013
3002
3024
3003
3046
3001

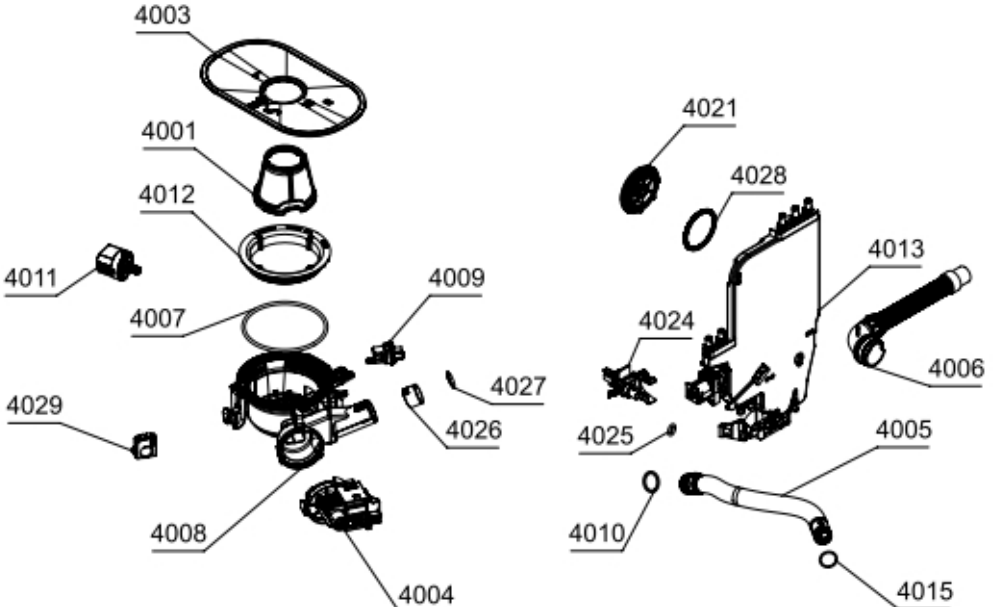
4003
4001
4012
4011
4007
4009
4027
4029
4026
4008
4004
4021
4028
4013
4024
4006
4025
4005
4010
4015

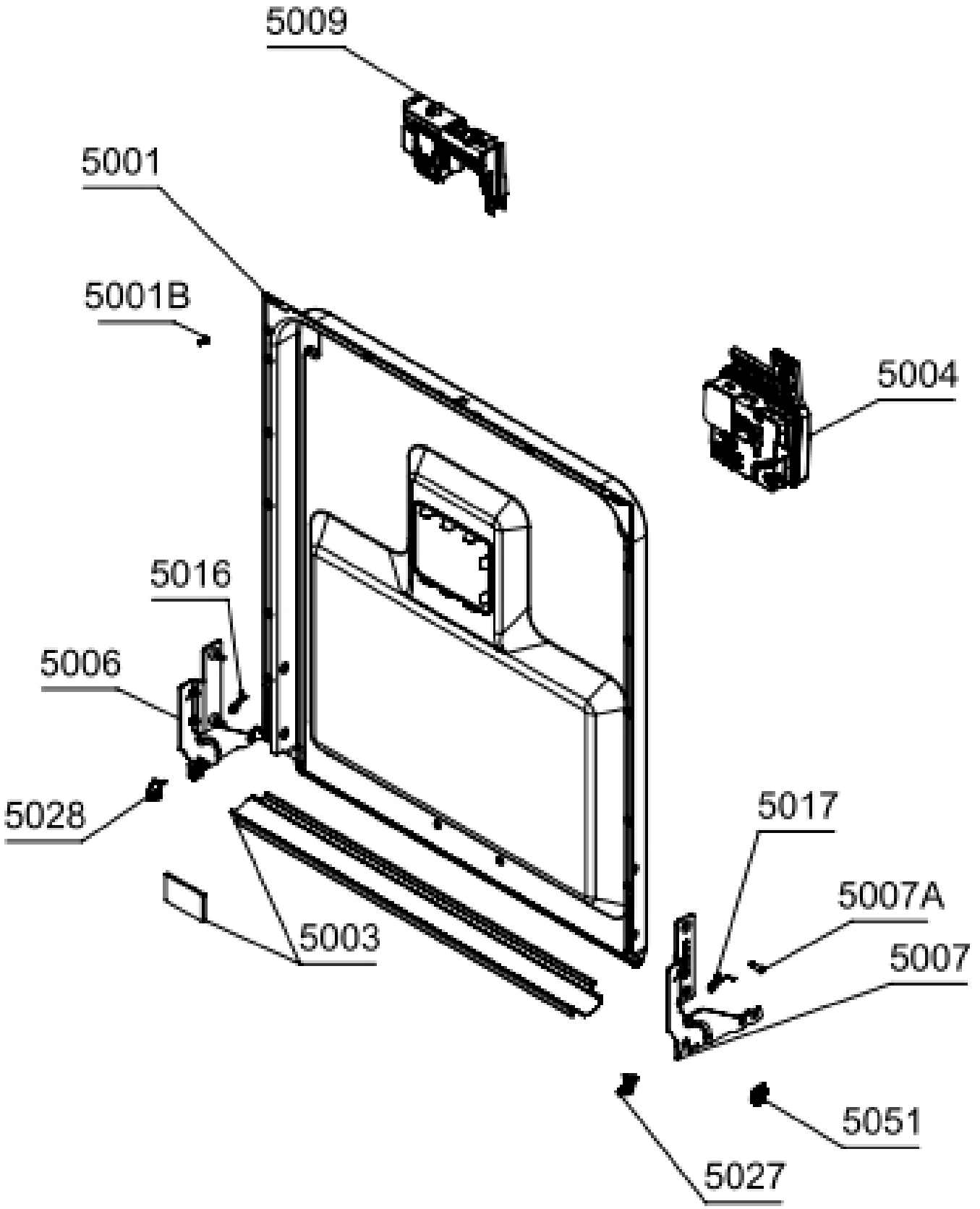
5009
5001
5001B
5004
5016
5006
5028
5017
5007A
5007
5003
5051
5027

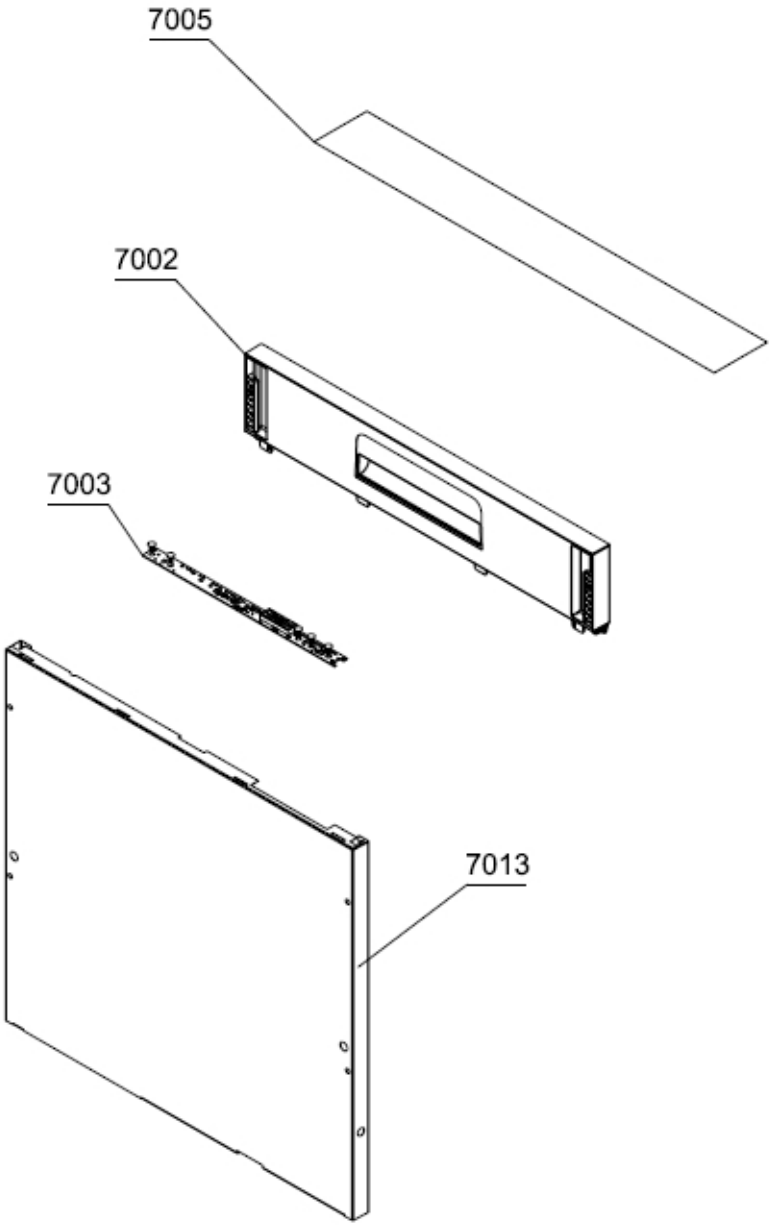
7005
7002
7003
7013

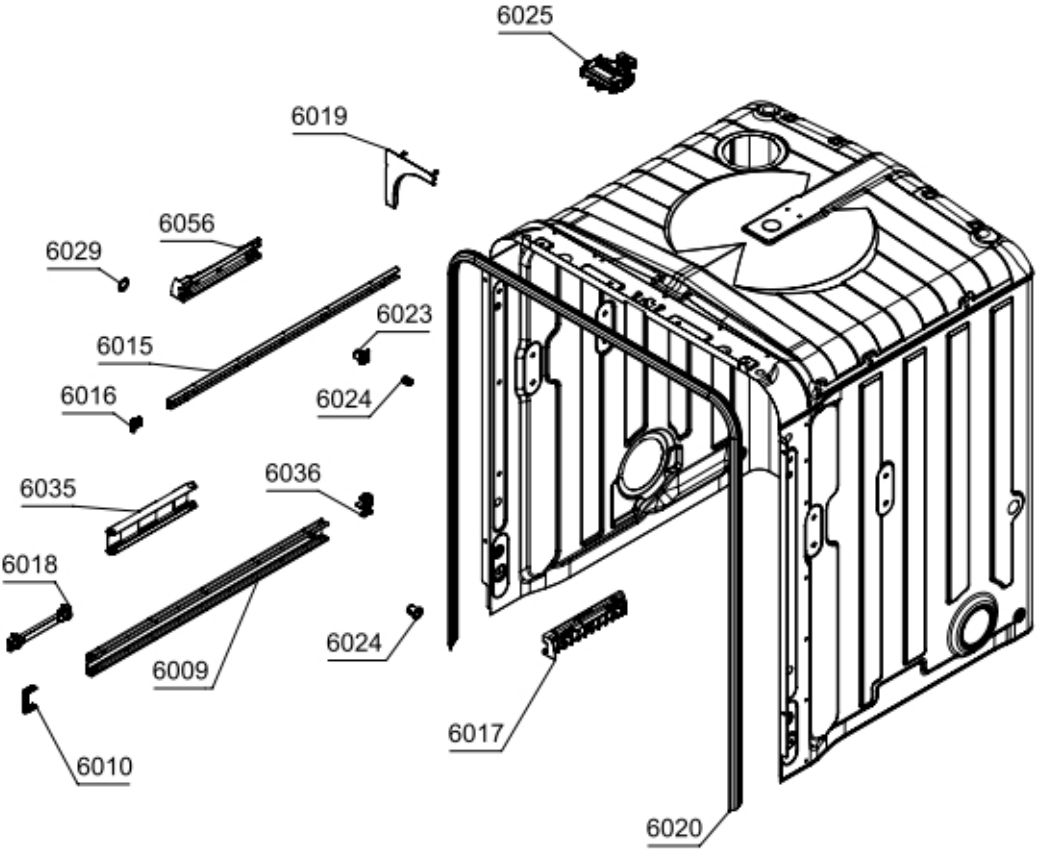
6025
6019
6056
6029
6023
6015
6016
6024
6035
6036
6018
6024
6009
6017
6010
6020