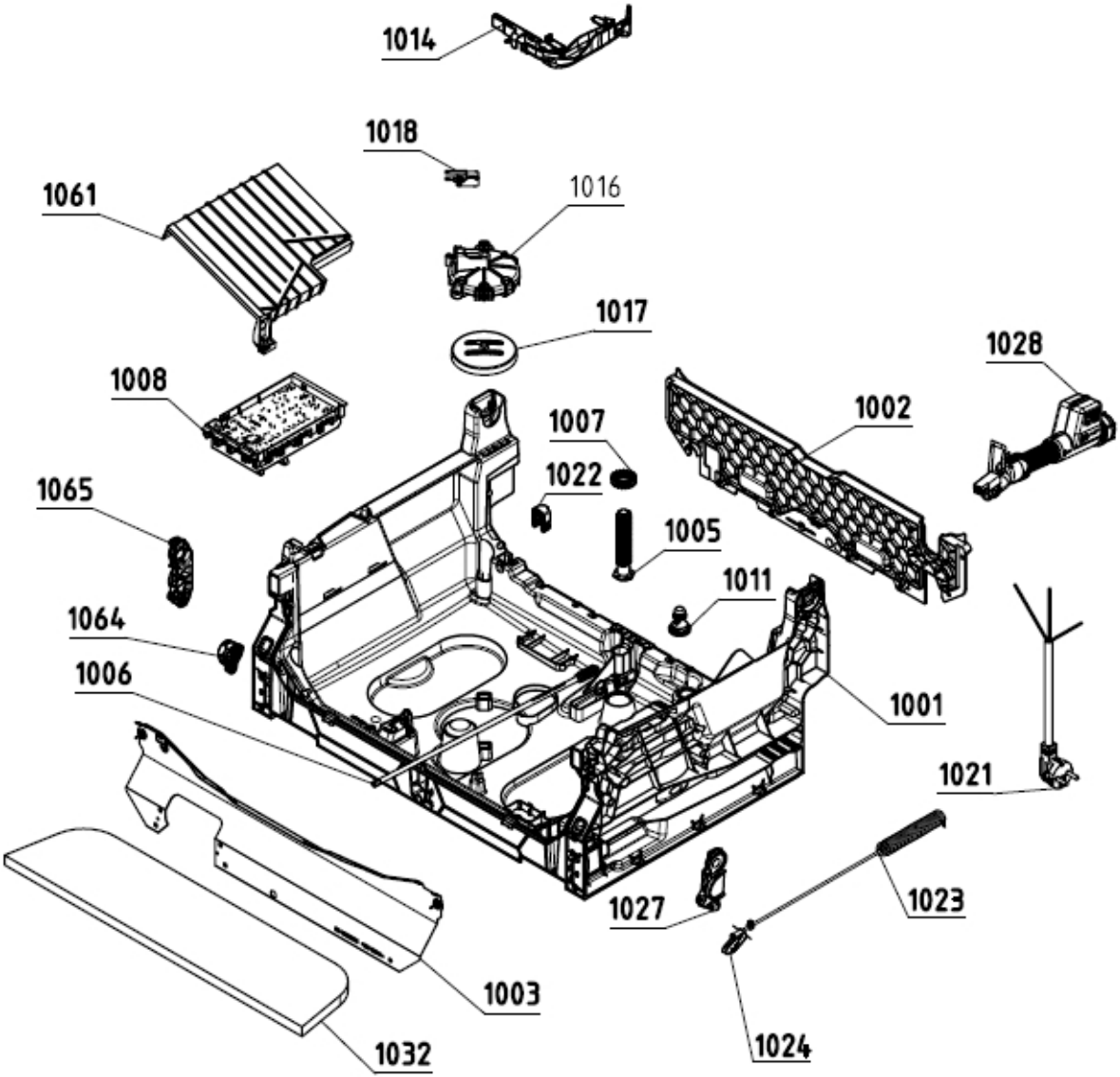
1014
1018
1061
1016
1017
1028
1008
1002
1007
1022
1065
1005
1011
1064
1006
1001
1021
1027
1023
1003
1032
1024

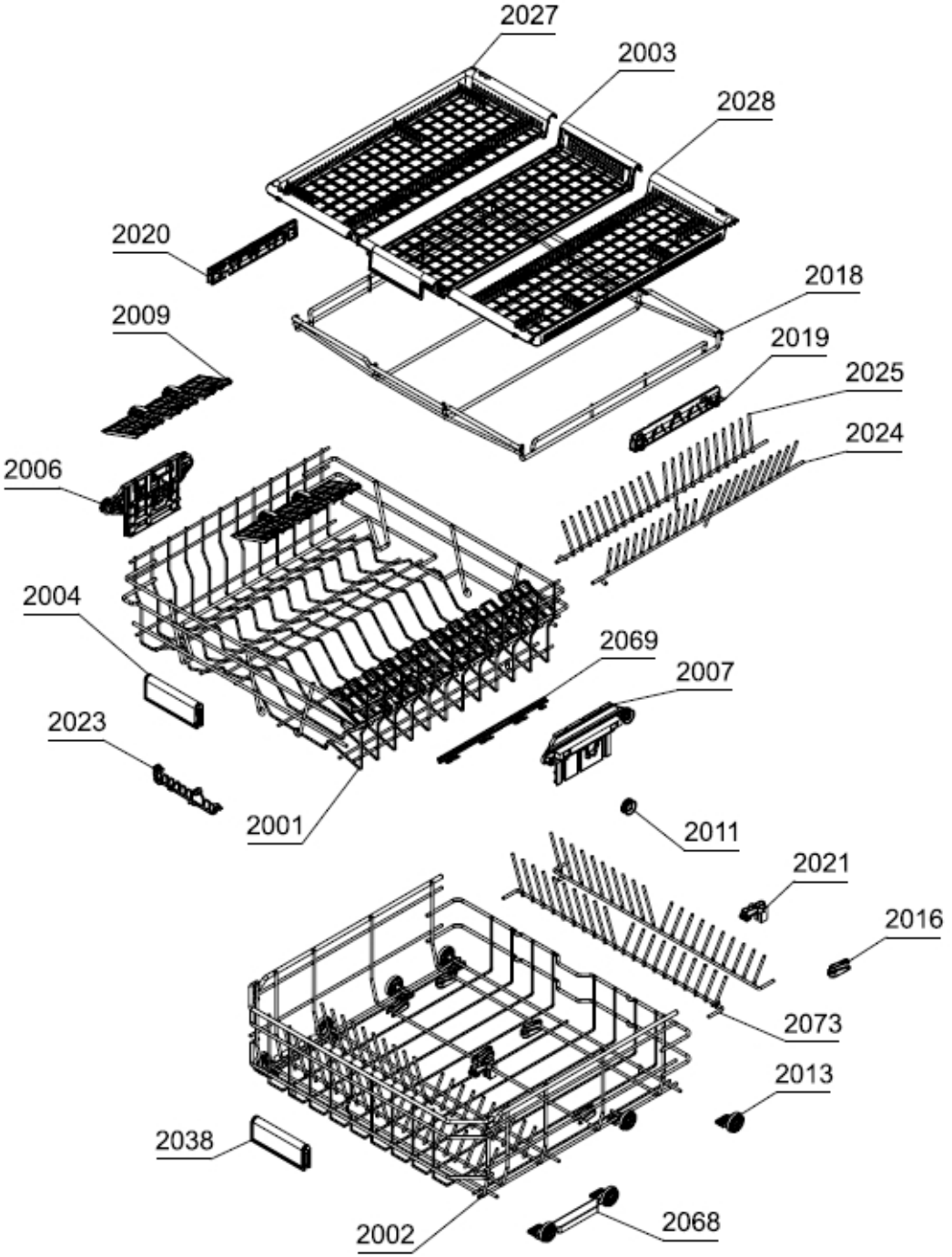
2027
2003
2028
2020
2018
2009
2019
2025
2024
2006
2004
2069
2007
2023
2001
2011
2021
2016
2073
2013
2038
2002
2068

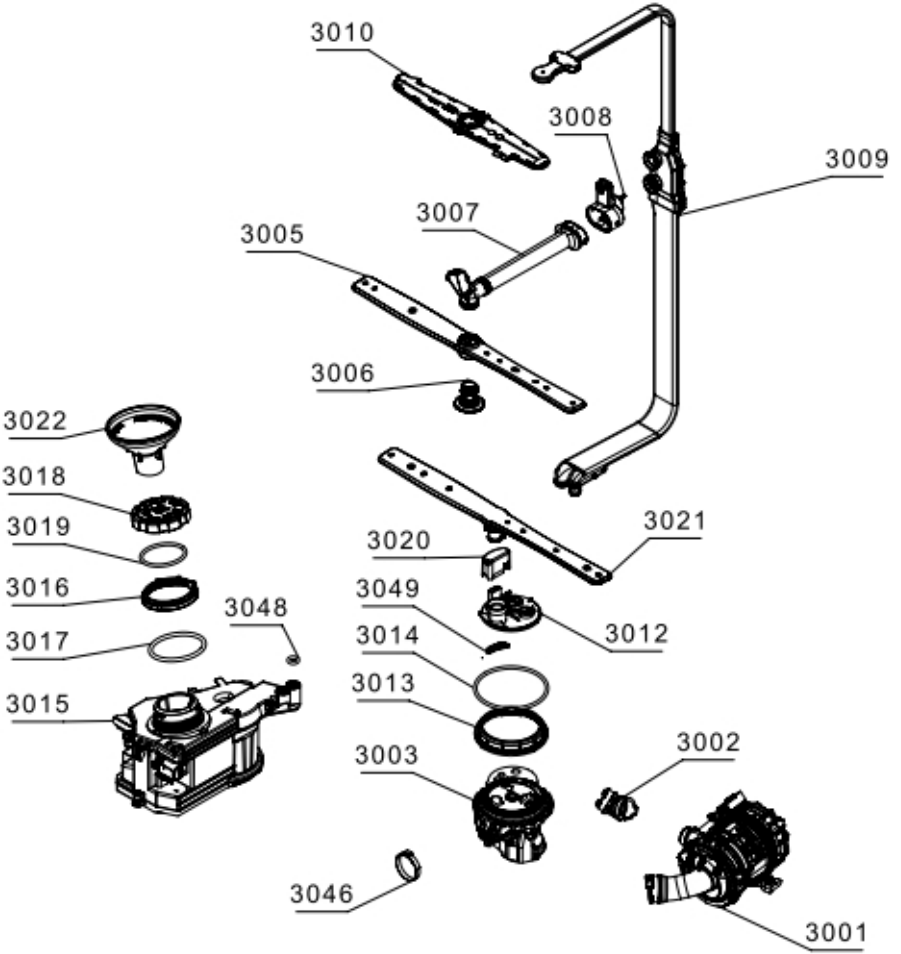
3010
3008
3009
3007
3005
3006
3022
3018
3019
3016
3017
3015
3048
3021
3020
3049
3012
3014
3013
3003
3002
3046
3001

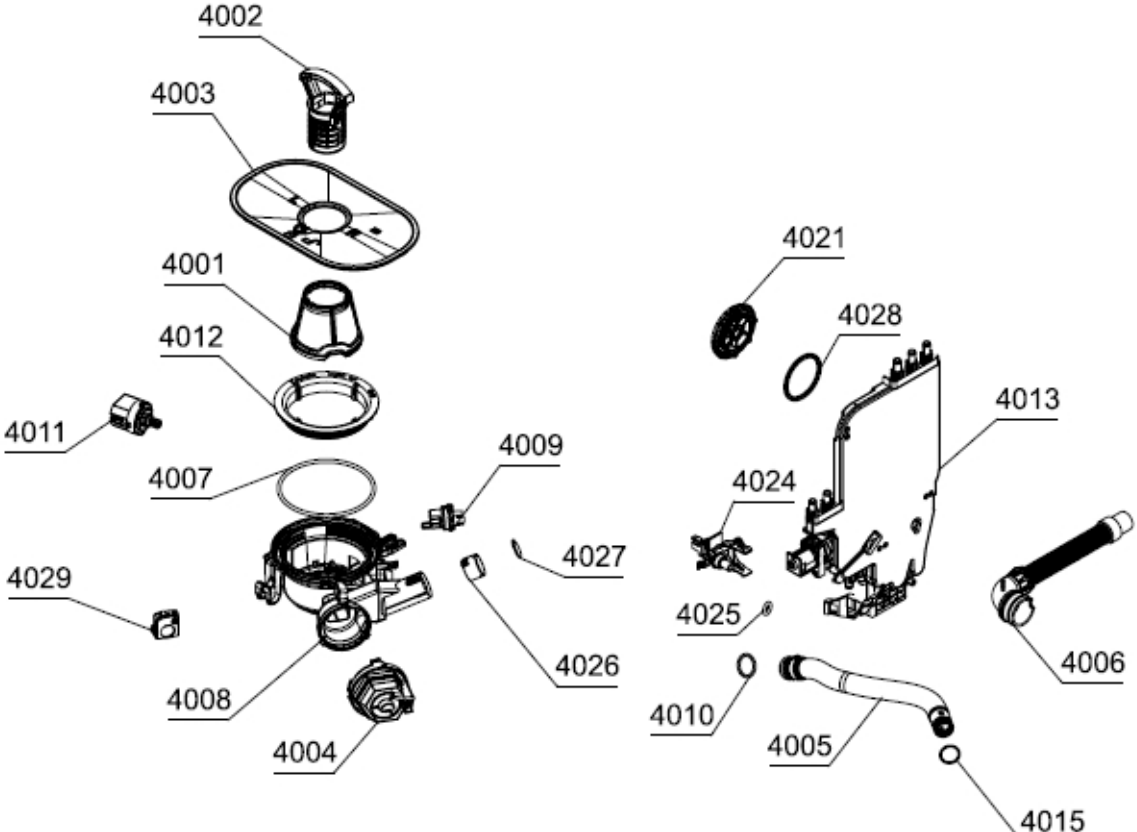
4002
4003
4001
4012
4011
4007
4009
4029
4027
4026
4008
4004
4021
4028
4013
4024
4025
4006
4010
4005
4015

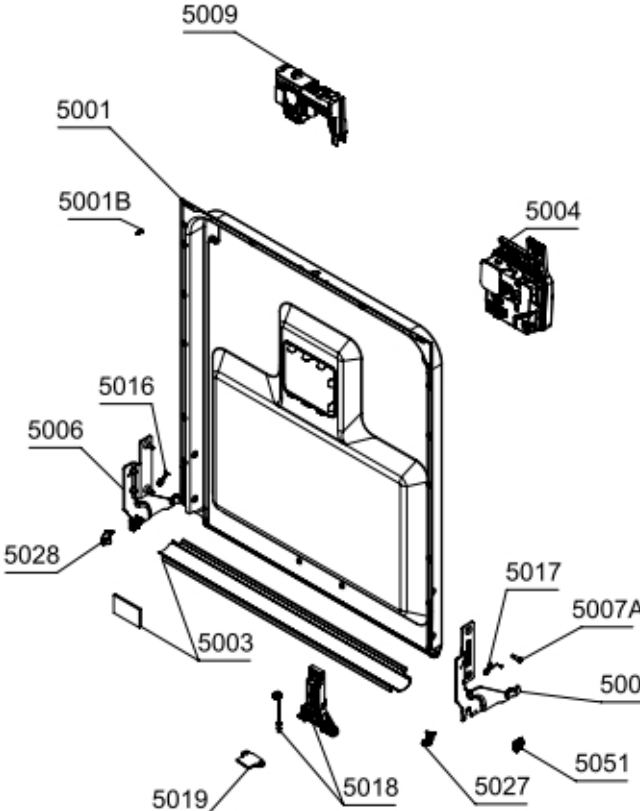
5009
5001
5001B
5004
5016
5006
5028
5017
5007A
5003
5007
5051
5019
5018
5027

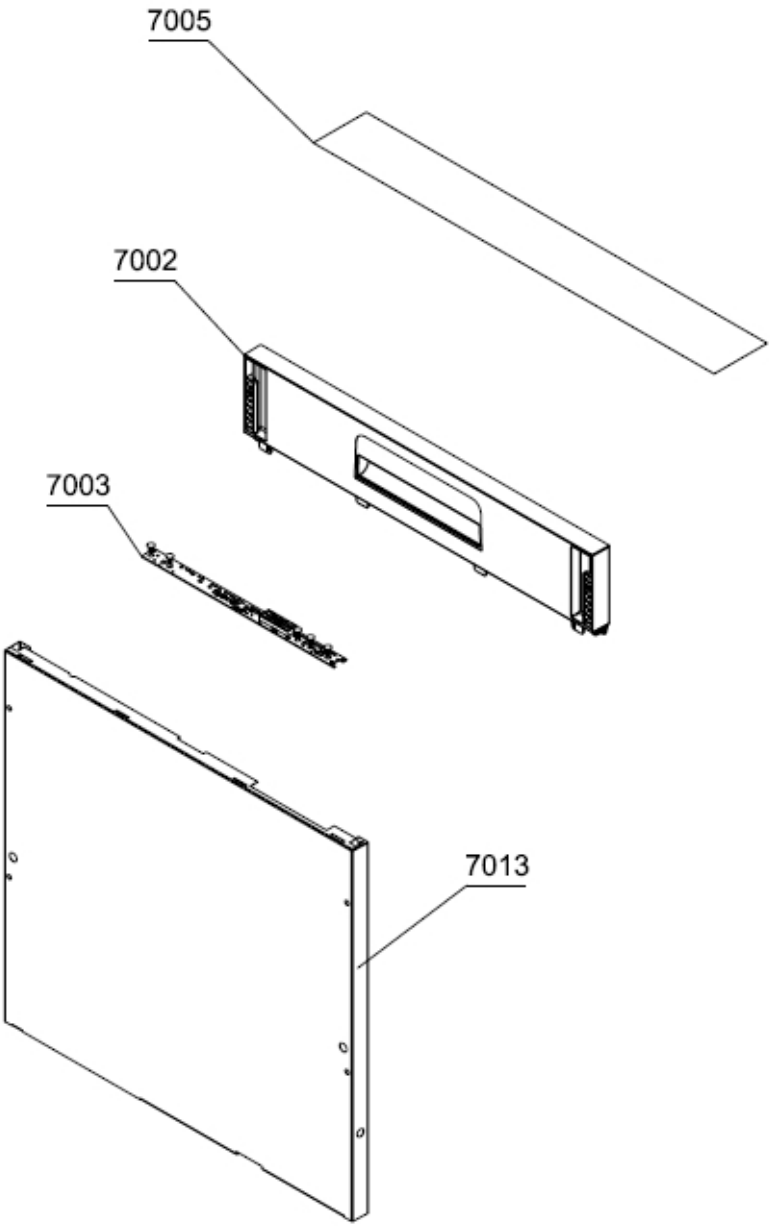
7005
7002
7003
7013

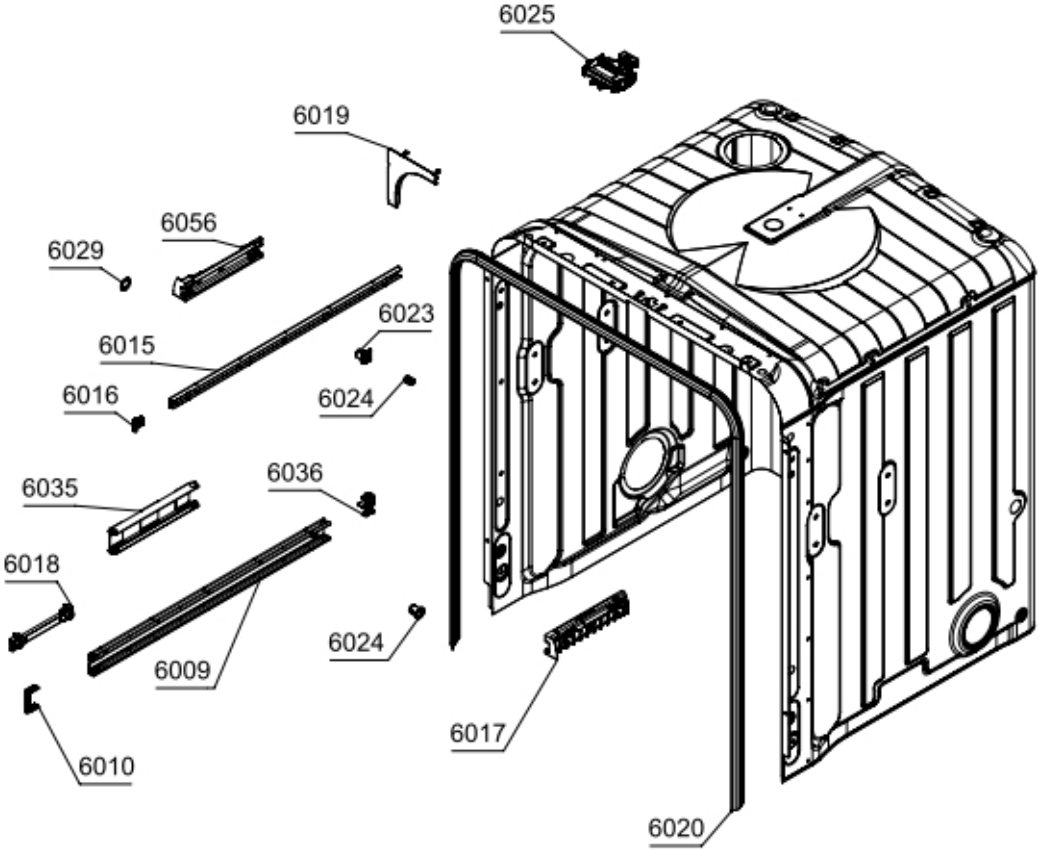
6025
6019
6056
6029
6023
6015
6024
6016
6036
6035
6018
6024
6009
6017
6010
6020