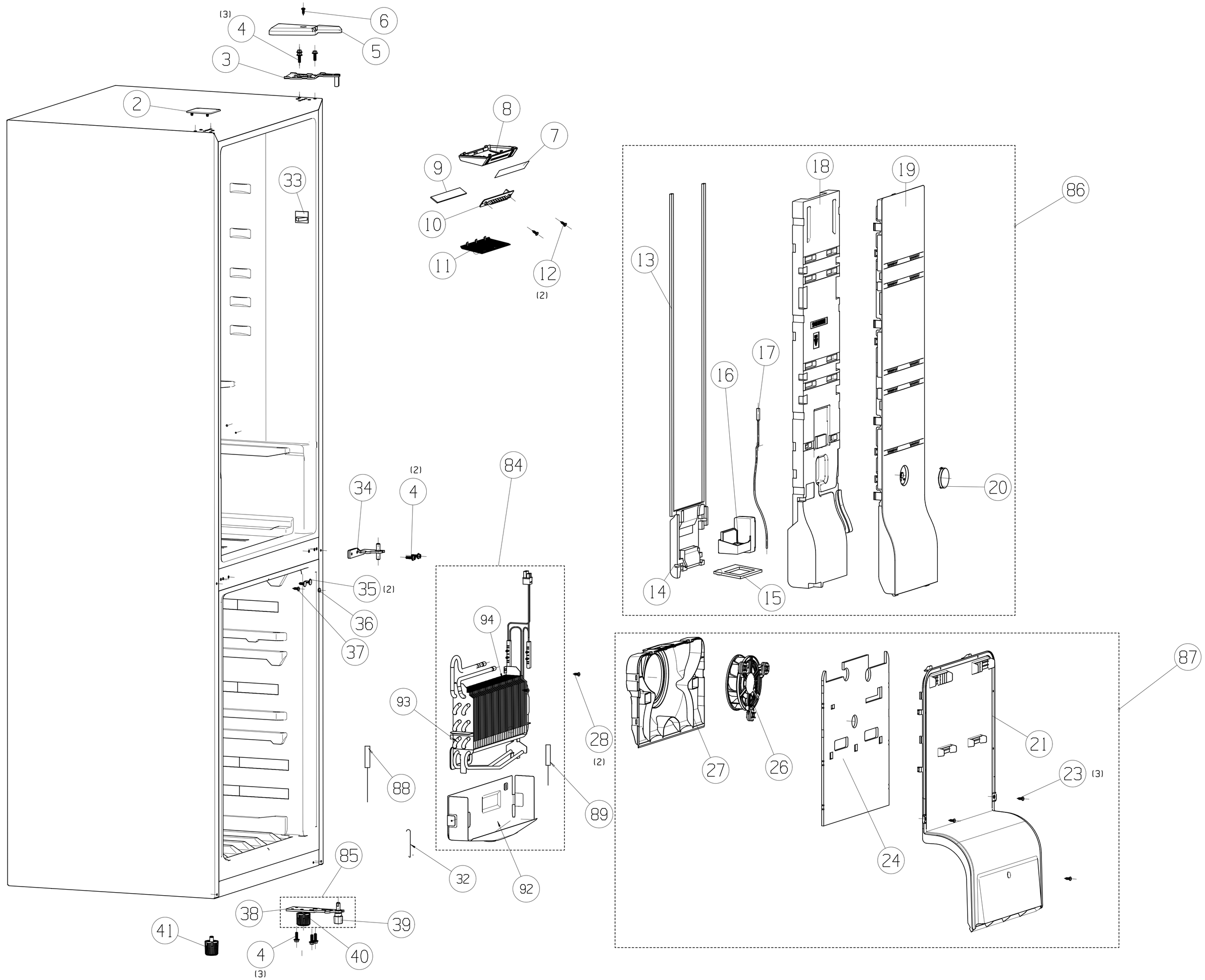
(3)
4
6
5
3
2
8
7
9
33
10
11
12
(2)
18
19
86
13
17
16
20
14
15
84
34
(2)
4
35 (2)
36
37
94
93
28
(2)
88
89
87
27
26
21
23 (3)
24
85
32
92
38
39
41
40
4
(3)

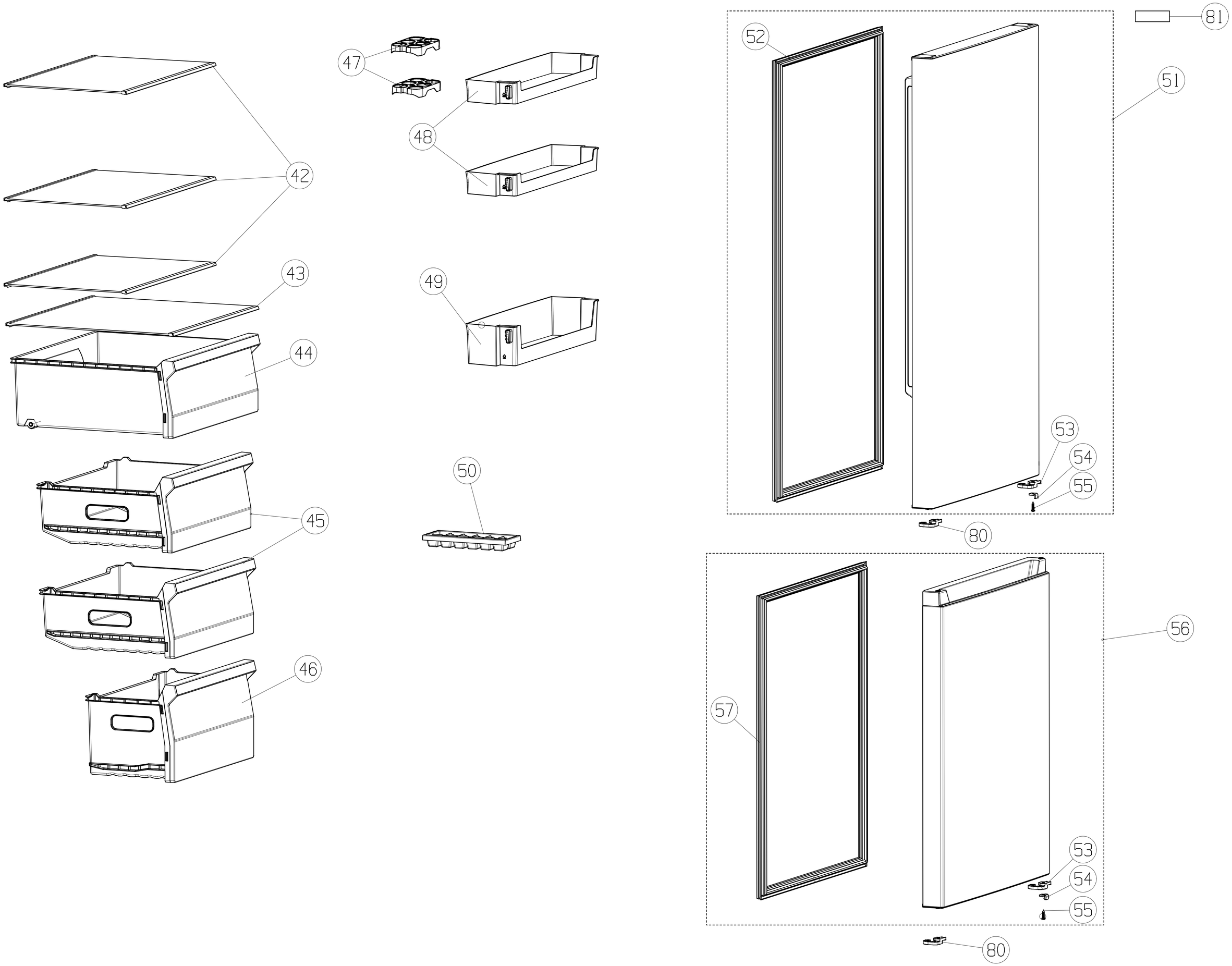
42
43
44
45
46
47
48
49
50
51
52
53
54
55
56
57
80
81

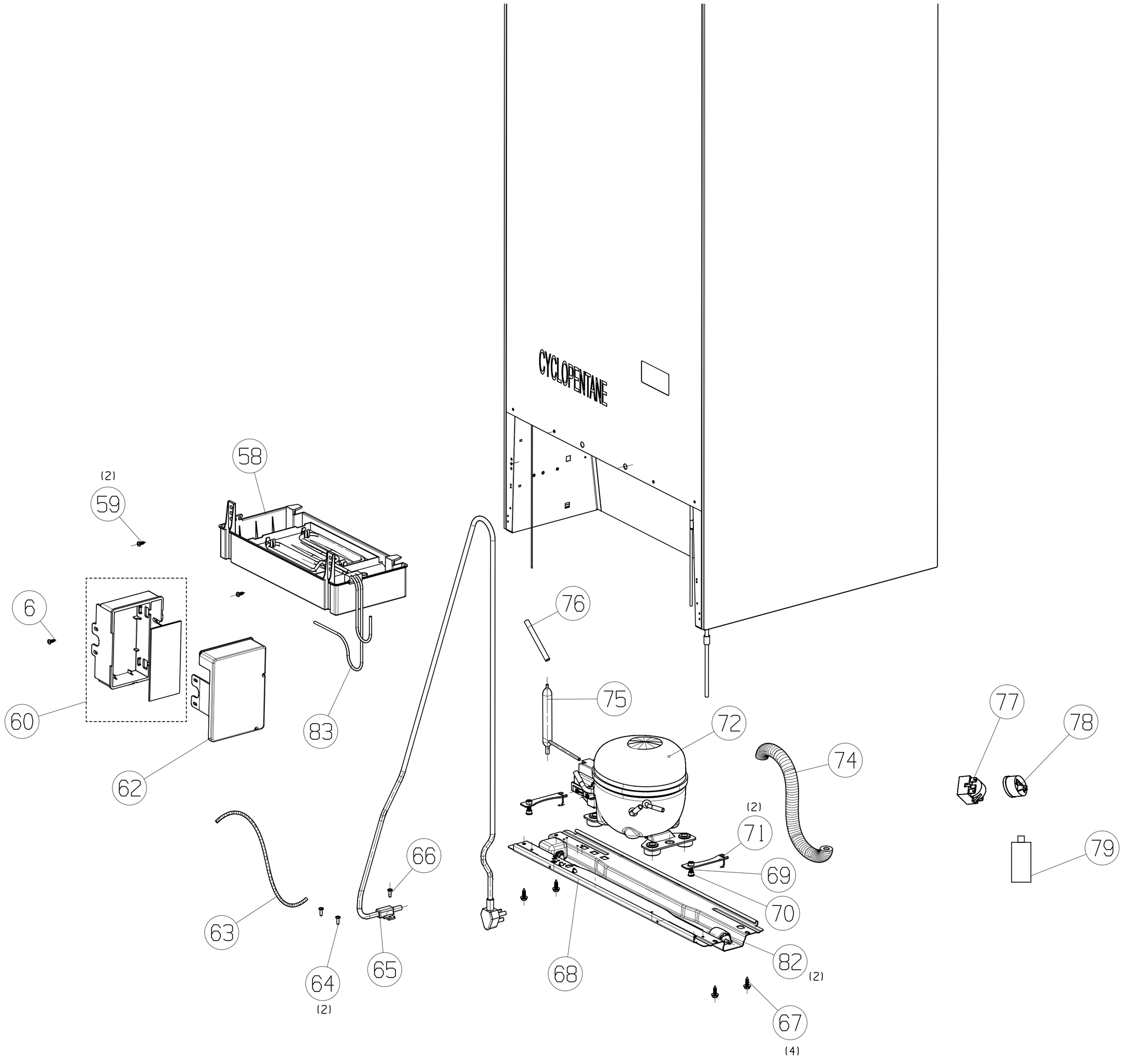
CYCLOPENTANE
58
(2)
59
6
60
62
83
63
64
(2)
65
66
68
67
(4)
82
(2)
69
70
71
(2)
72
74
75
76
77
78
79