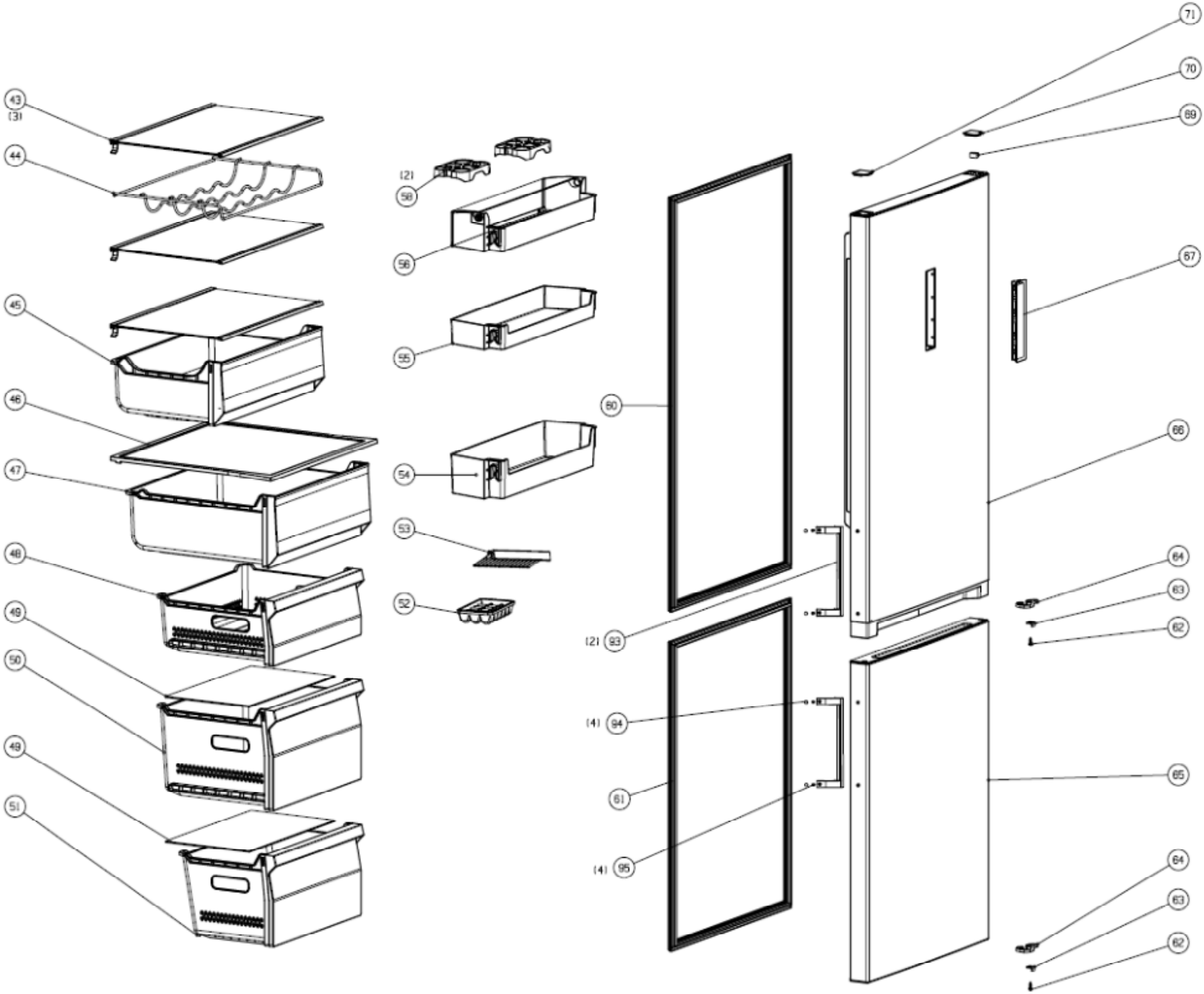
43
(3)
44
45
46
47
48
49
50
49
51
(2)
58
56
55
54
53
52
71
70
69
67
60
66
64
63
62
(2) 93
(4) 94
61
(4) 95
65
64
63
62

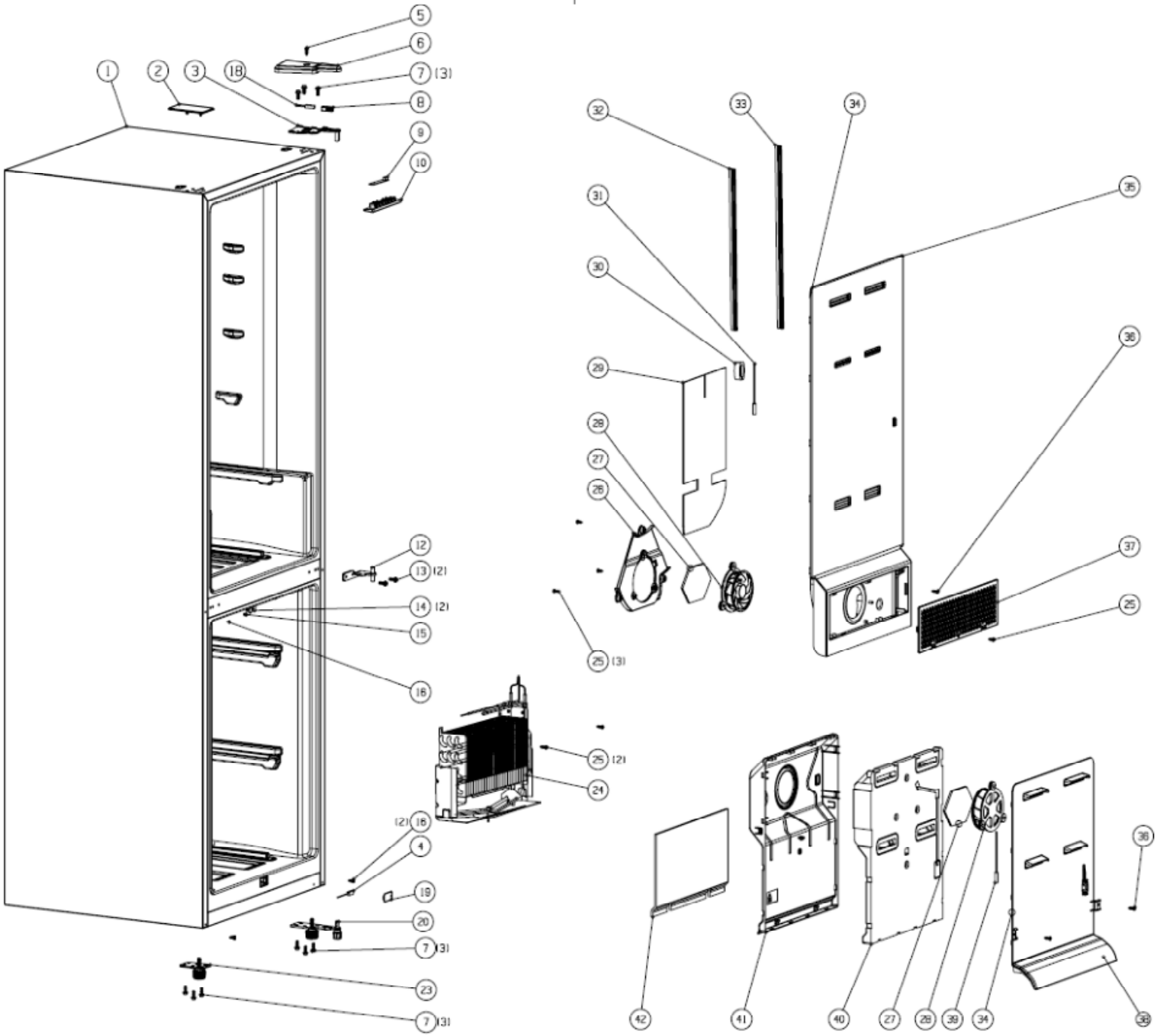
5
6
1
2
3
18
7 (3)
8
9
10
32
33
34
31
35
30
36
29
28
27
26
12
13 (2)
37
14 (2)
25
15
25 (3)
16
25 (2)
24
(2) 16
4
19
20
7 (3)
23
7 (3)
38
42
41
40
27
28
39
34
38

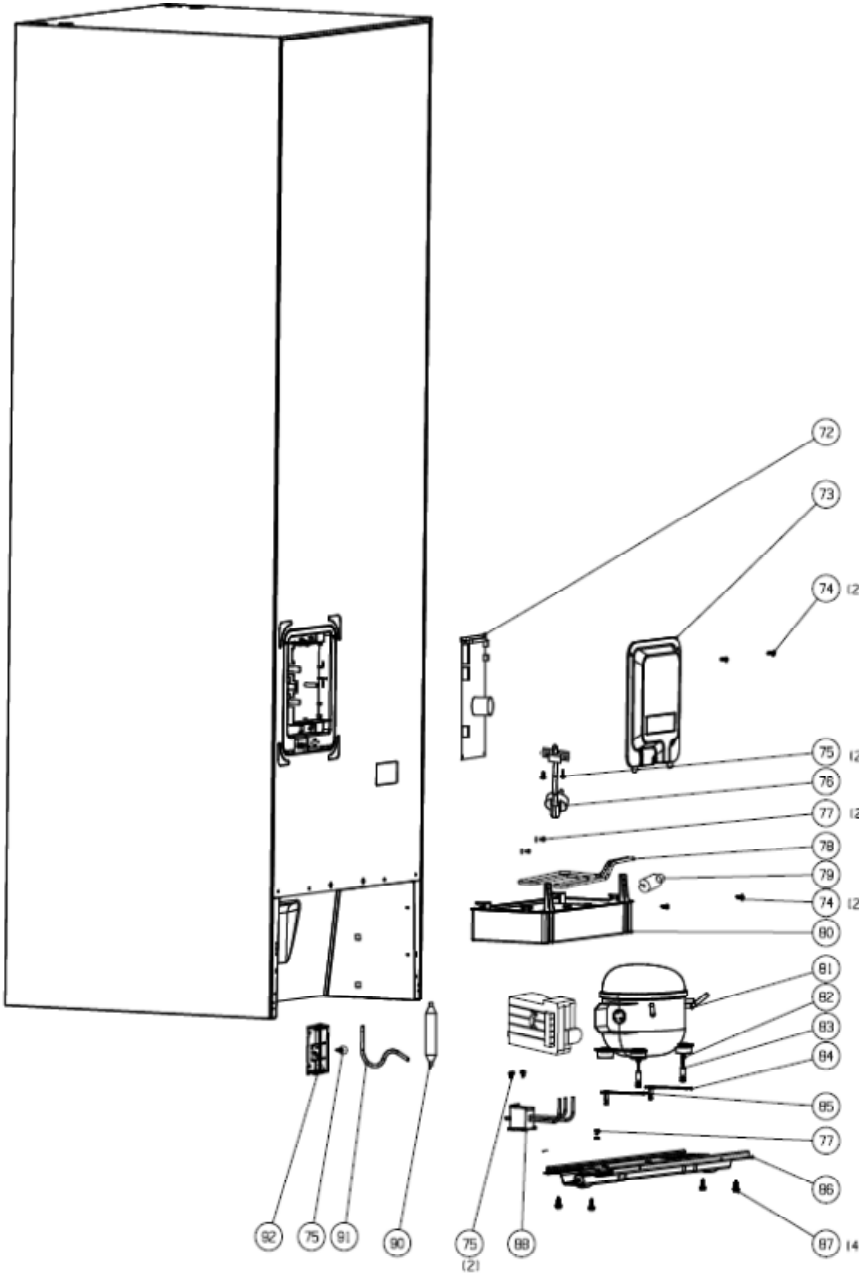
72
73
74 (2)
75 (2)
76
77 (2)
78
79
74 (2)
80
81
82
83
84
85
77
86
87 (4)
92
75
91
90
75 (2)
88