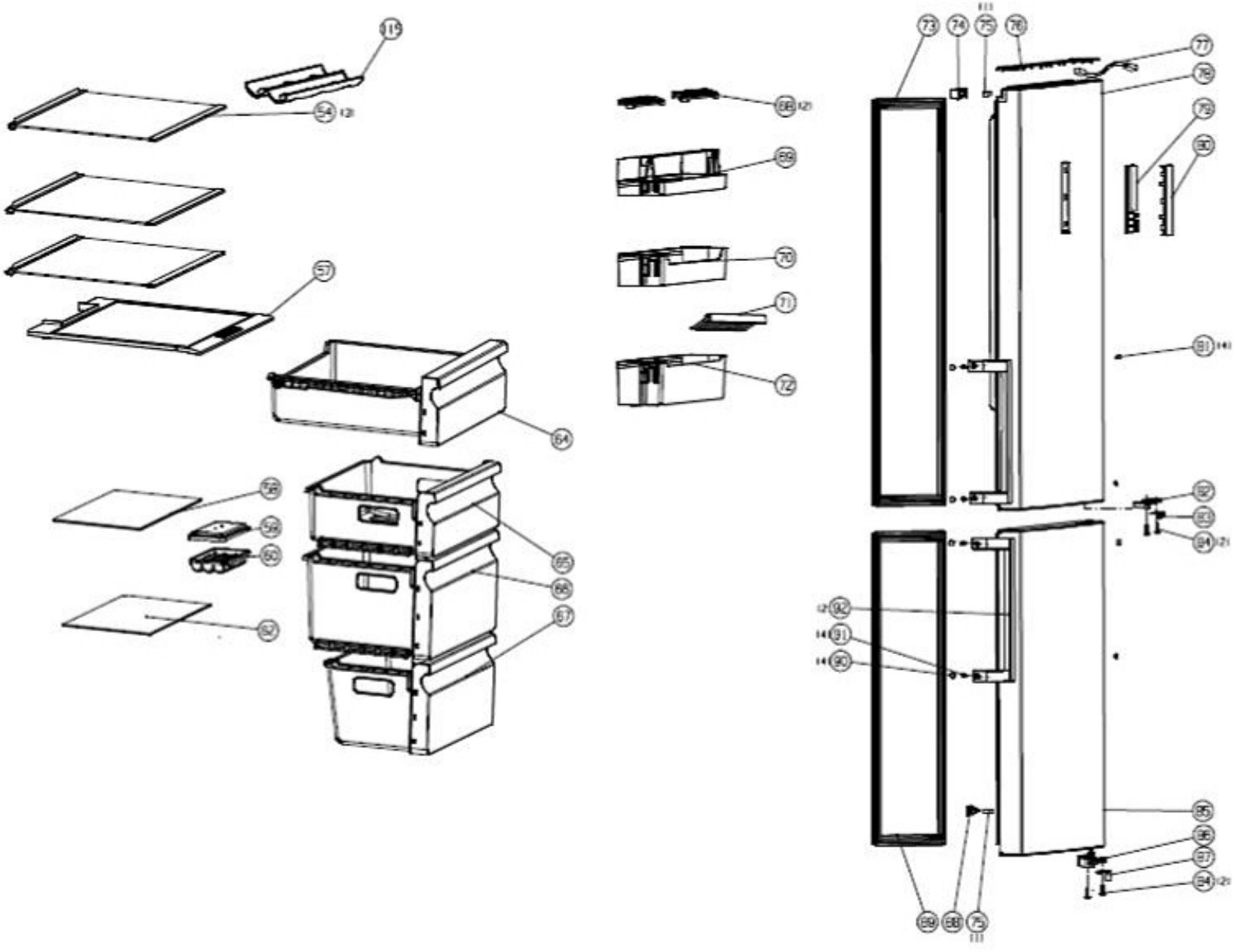
115
54 (2)
57
64
58
59
60
62
65
66
67
68 (2)
69
70
71
72
73
74
75 (1)
76
77
78
79
80
81 (4)
82
83
84 (2)
92 (2)
91 (4)
90 (4)
85
86
87
84 (2)
89
88
75 (1)

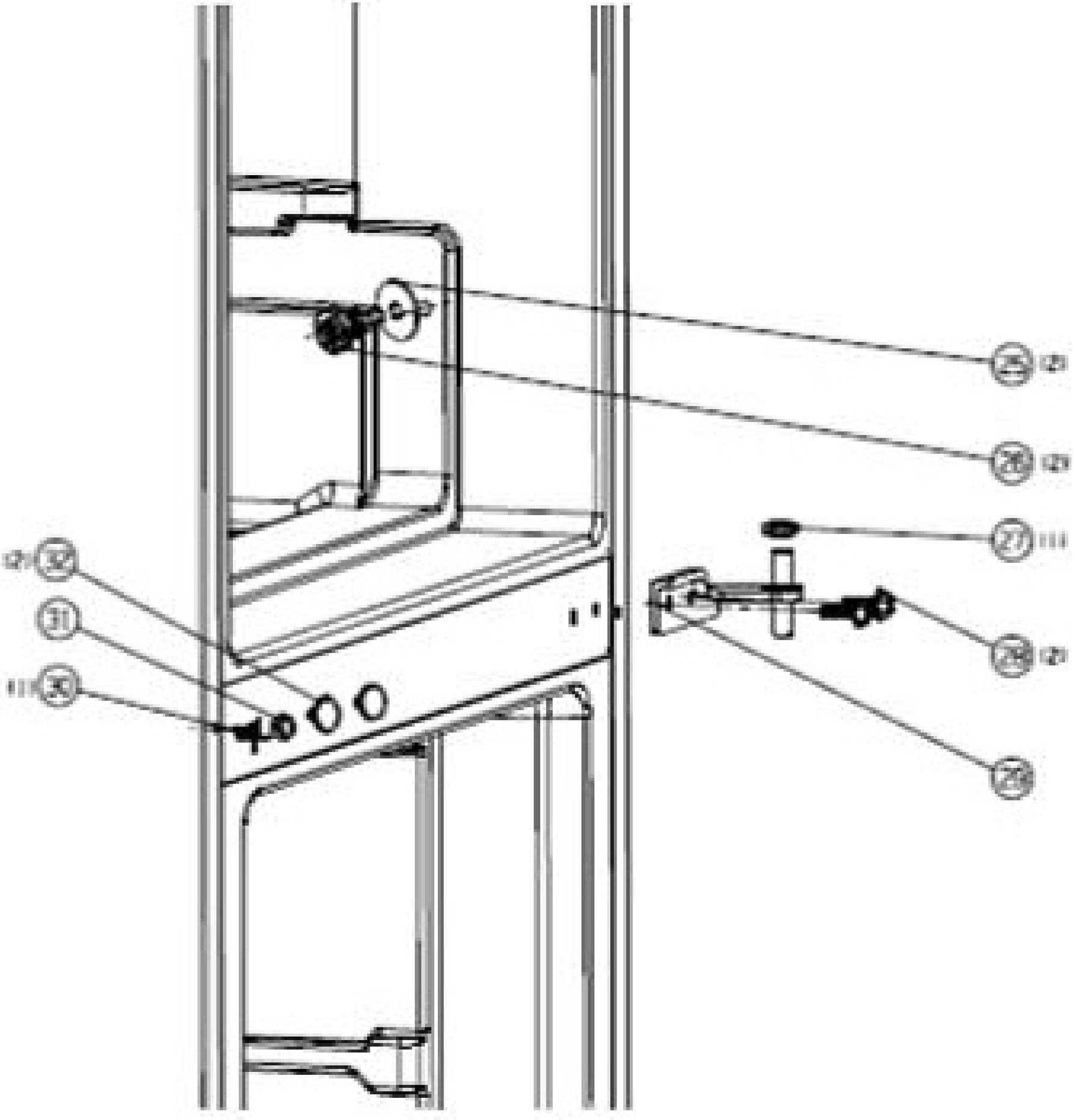
25 (2)
26 (2)
27 (1)
28 (2)
29
30 (1)
31
32 (2)

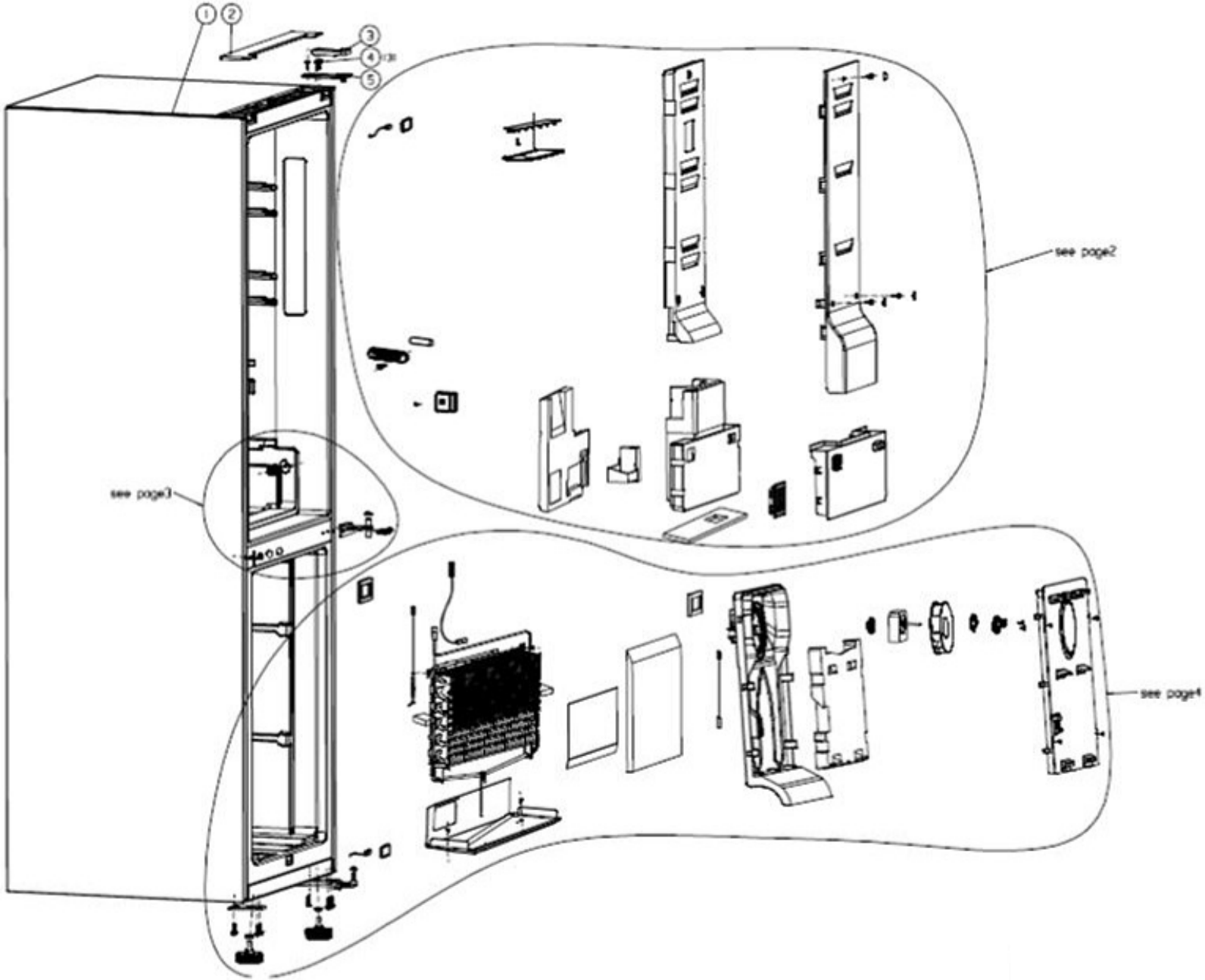
1
2
3
4
5
see page2
see page3
see page4

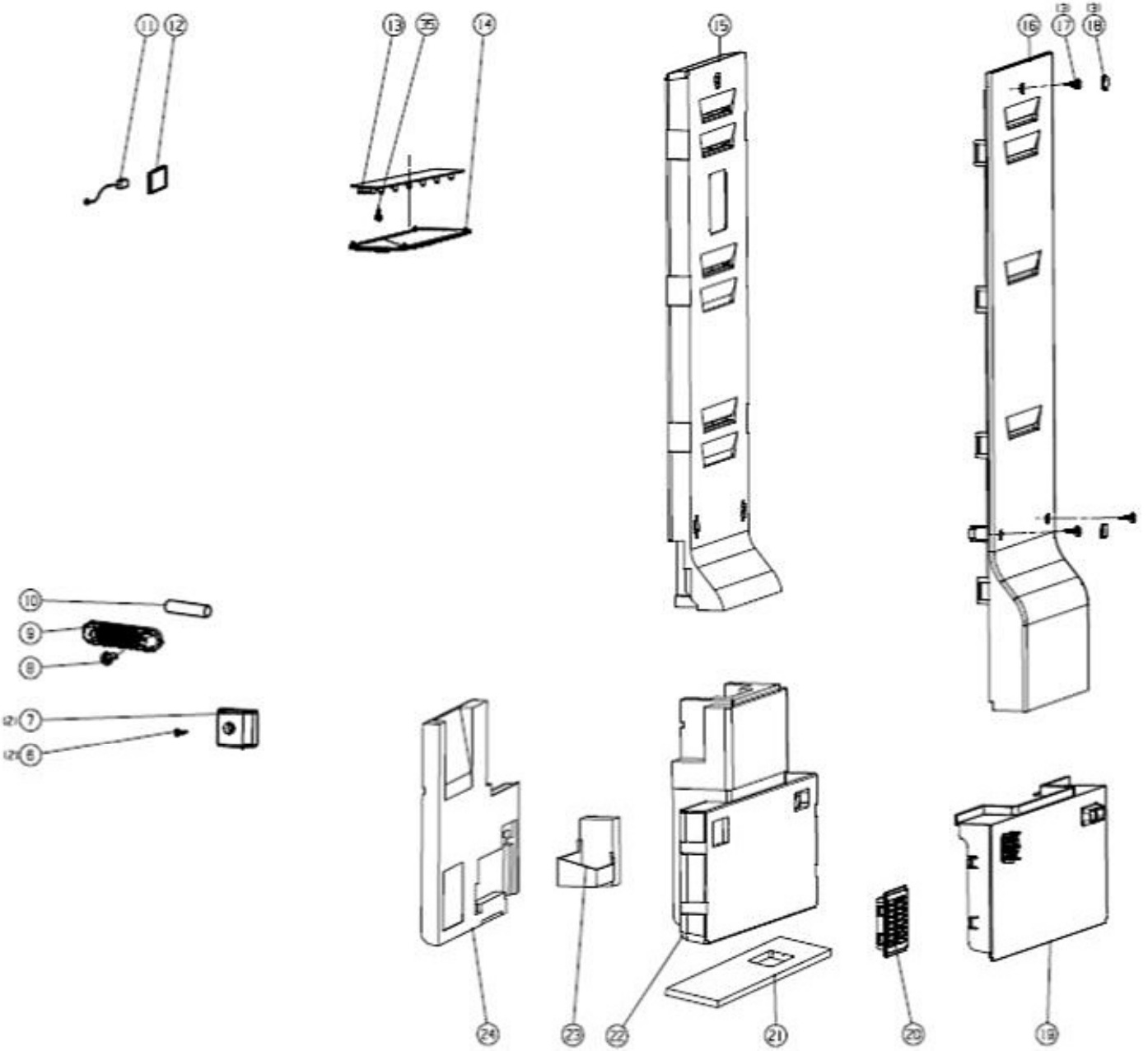
11
12
13
35
14
15
16
17
18
10
9
8
7
6
24
23
22
21
20
19

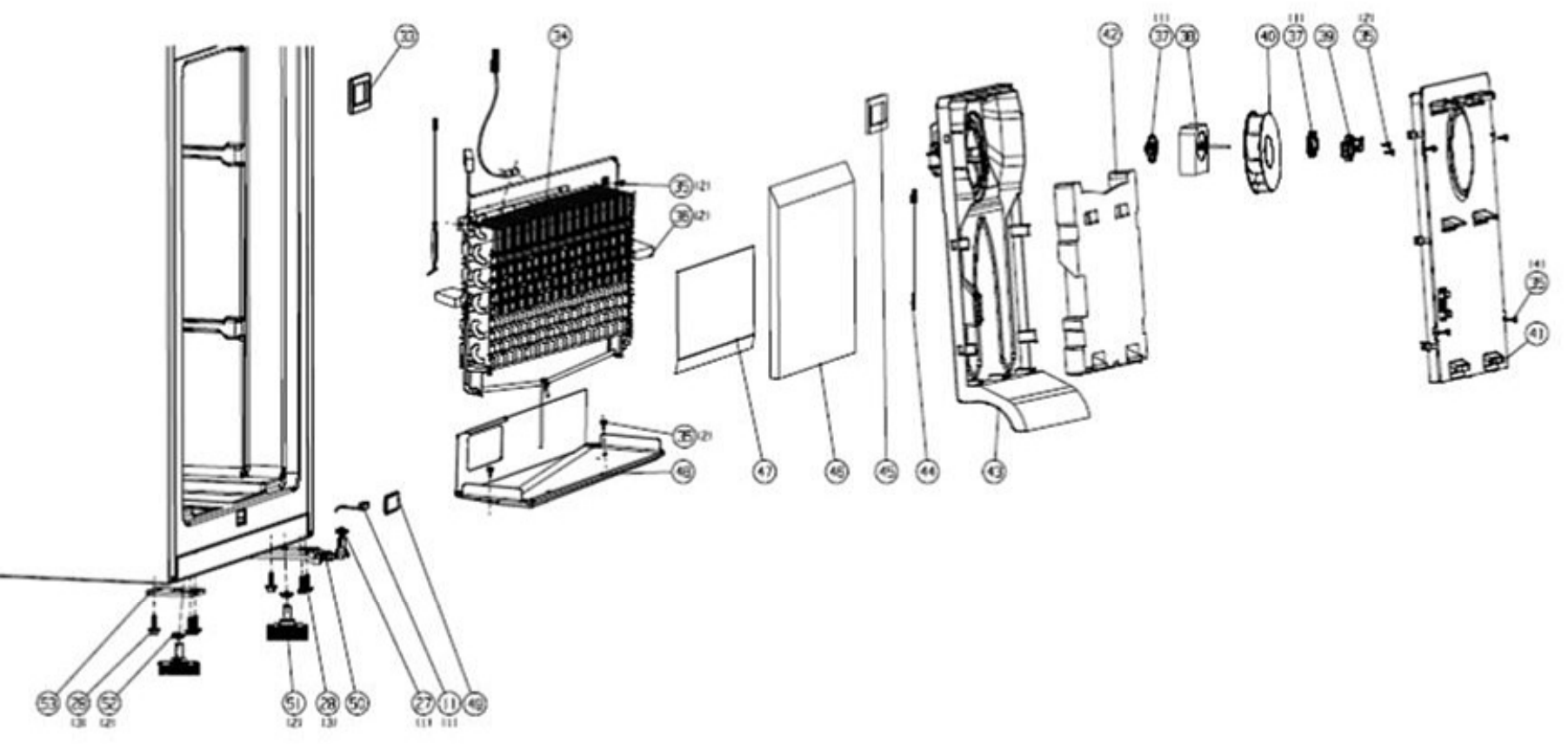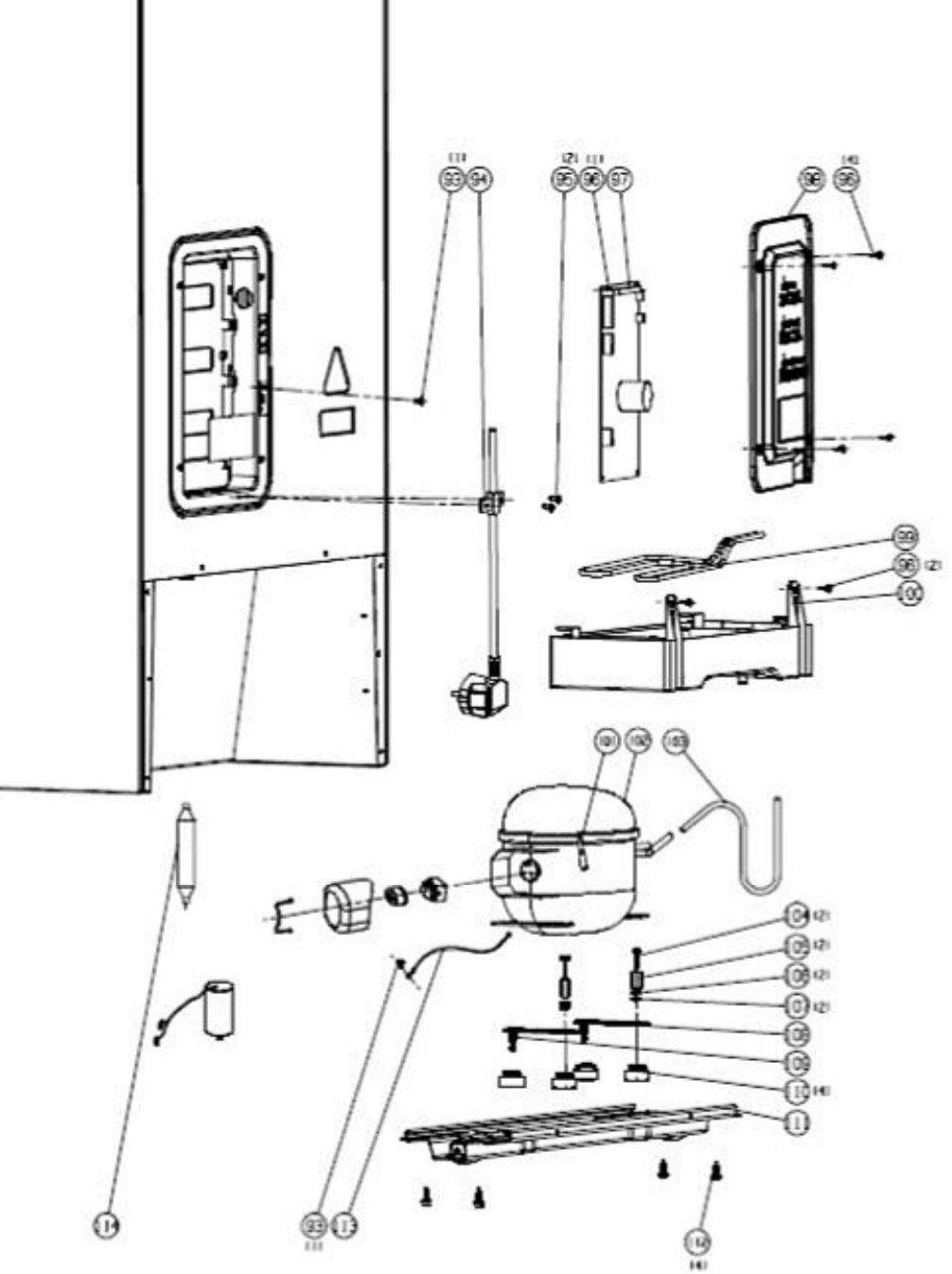
33
34
35 (2)
36 (2)
35 (2)
40
47
46
45
44
43
42
37 (1)
38
40
37 (1)
39
35 (2)
35
41
53
26 (3)
52 (2)
51 (2)
28 (3)
50
27 (1)
11 (1)
49