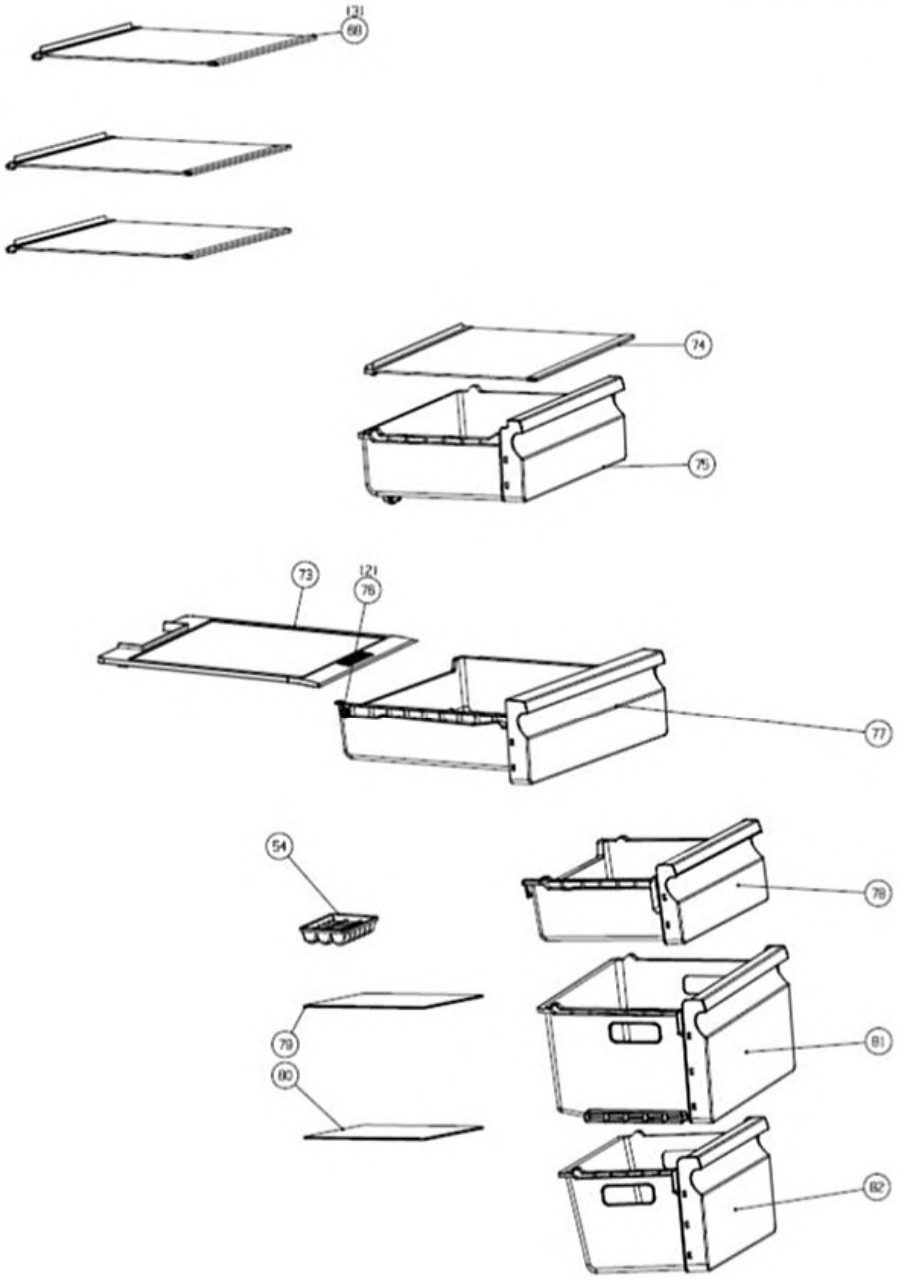
(2)
60
74
75
73
(2)
76
77
54
78
79
80
81
82

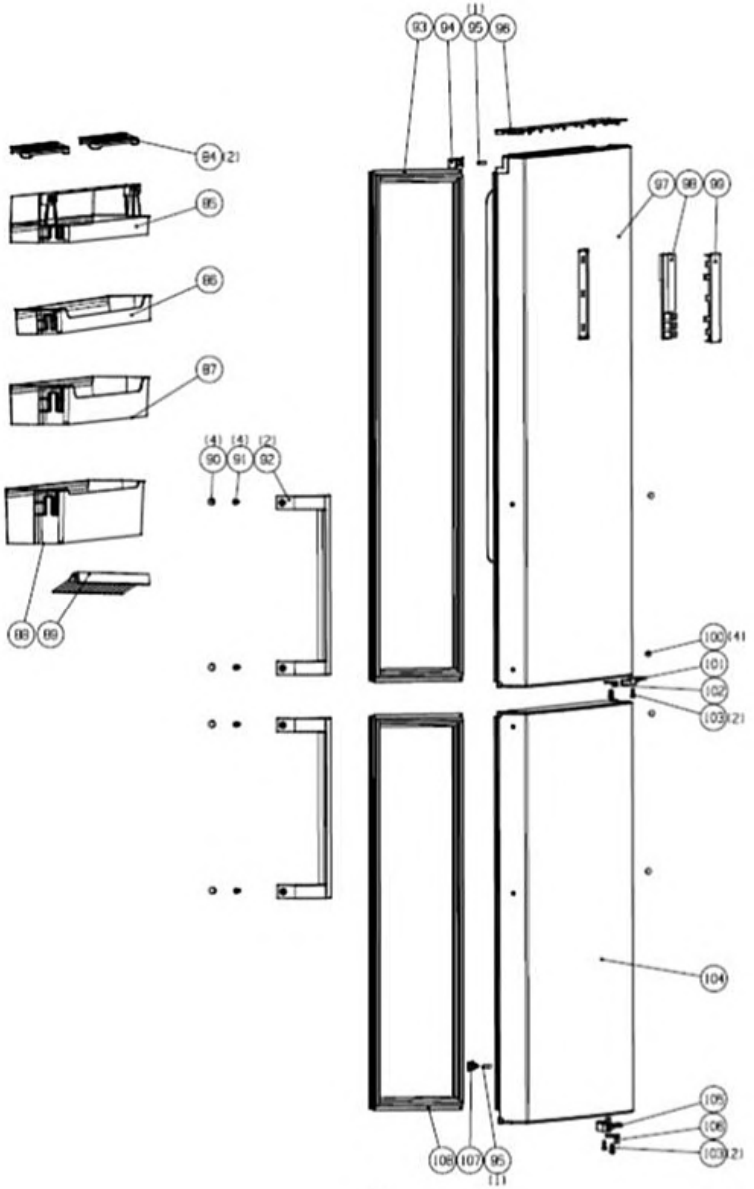
(1)
93
94
95
96
84 (2)
85
86
87
(4)
90
(4)
91
(2)
92
88
89
97
98
99
100 (4)
101
102
103 (2)
104
105
106
103 (2)
108
107
95
(1)

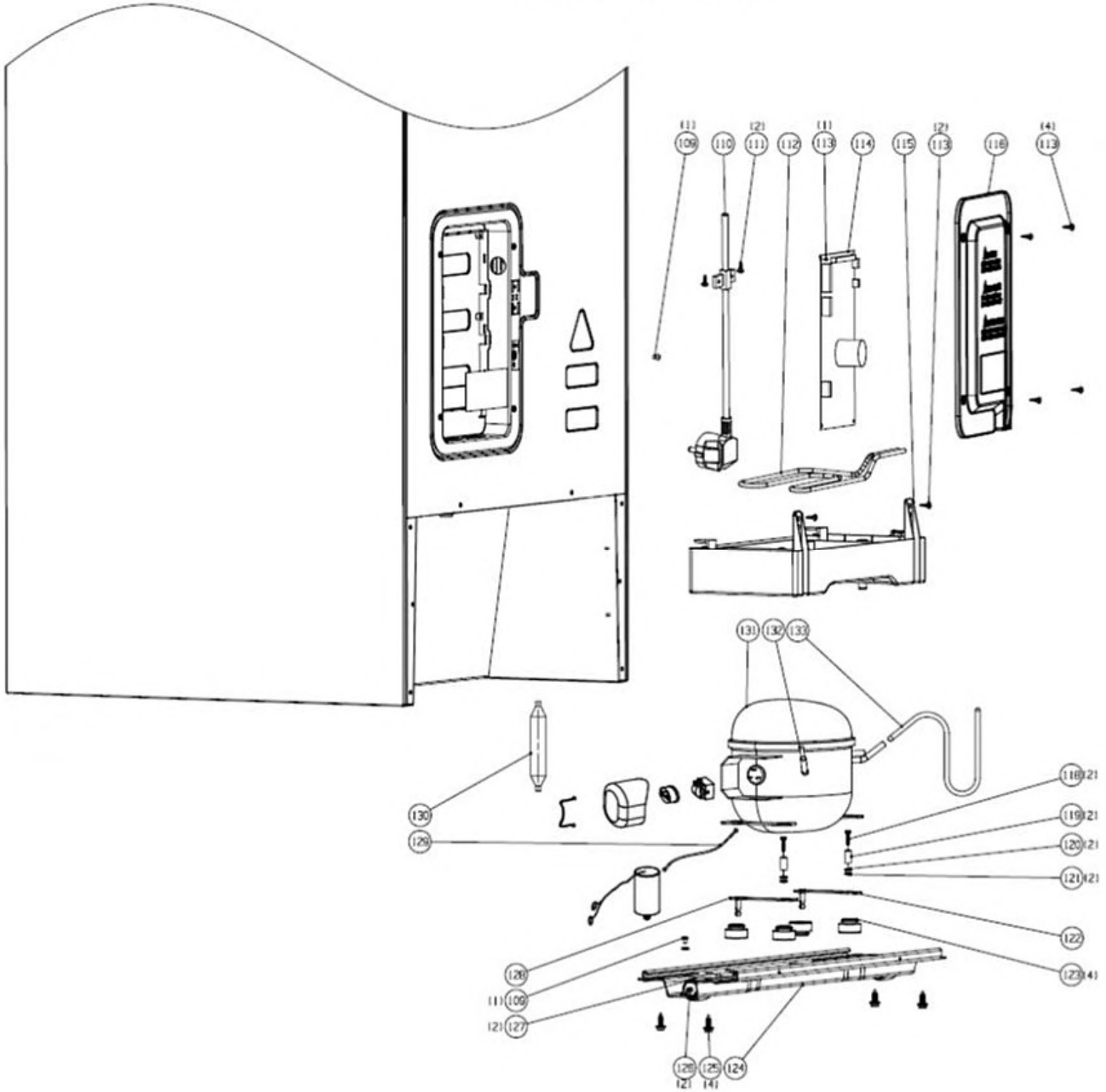
(1) 109
110
(2) 111
112
(1) 113
114
115
(2) 113
116
(4) 113
131
132
133
130
129
116 (2)
119 (2)
120 (2)
121 (2)
122
123 (4)
128
(1) 109
(2) 127
125
(2)
125
(4)
124

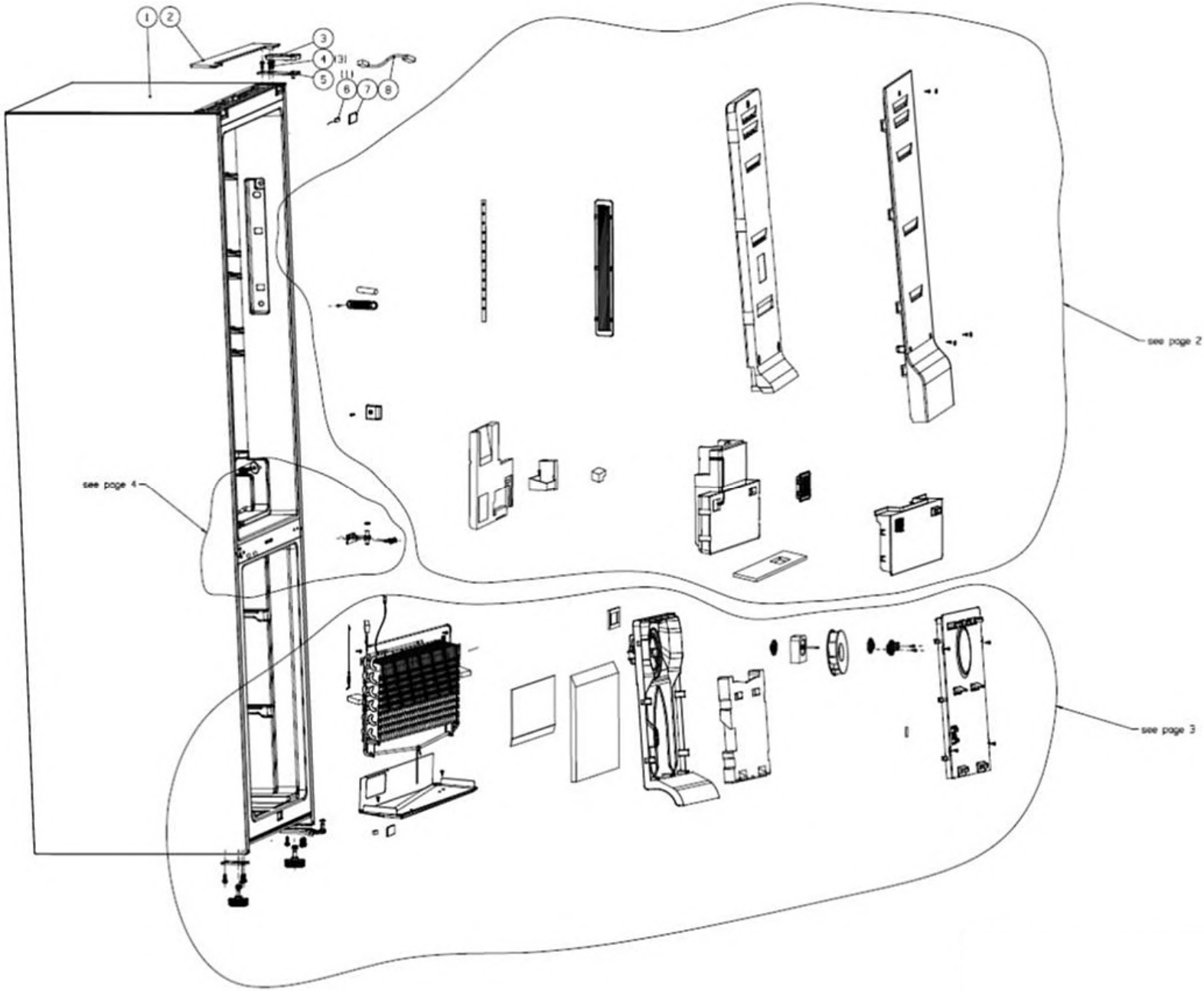
1
2
3
4
5
6
7
8
see page 2
see page 3
see page 4

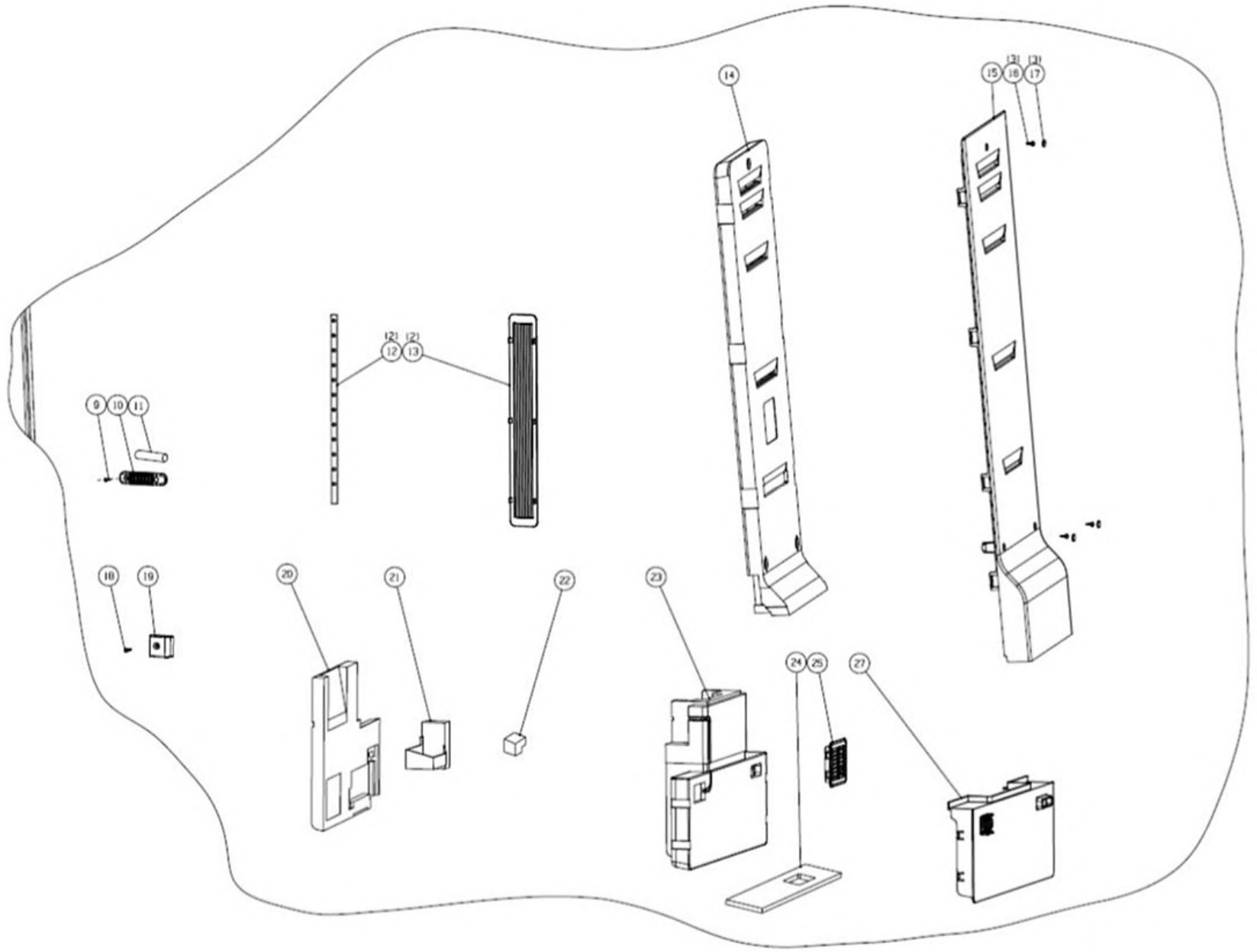
9
10
11
12
13
14
15
16
17
18
19
20
21
22
23
24
25
27

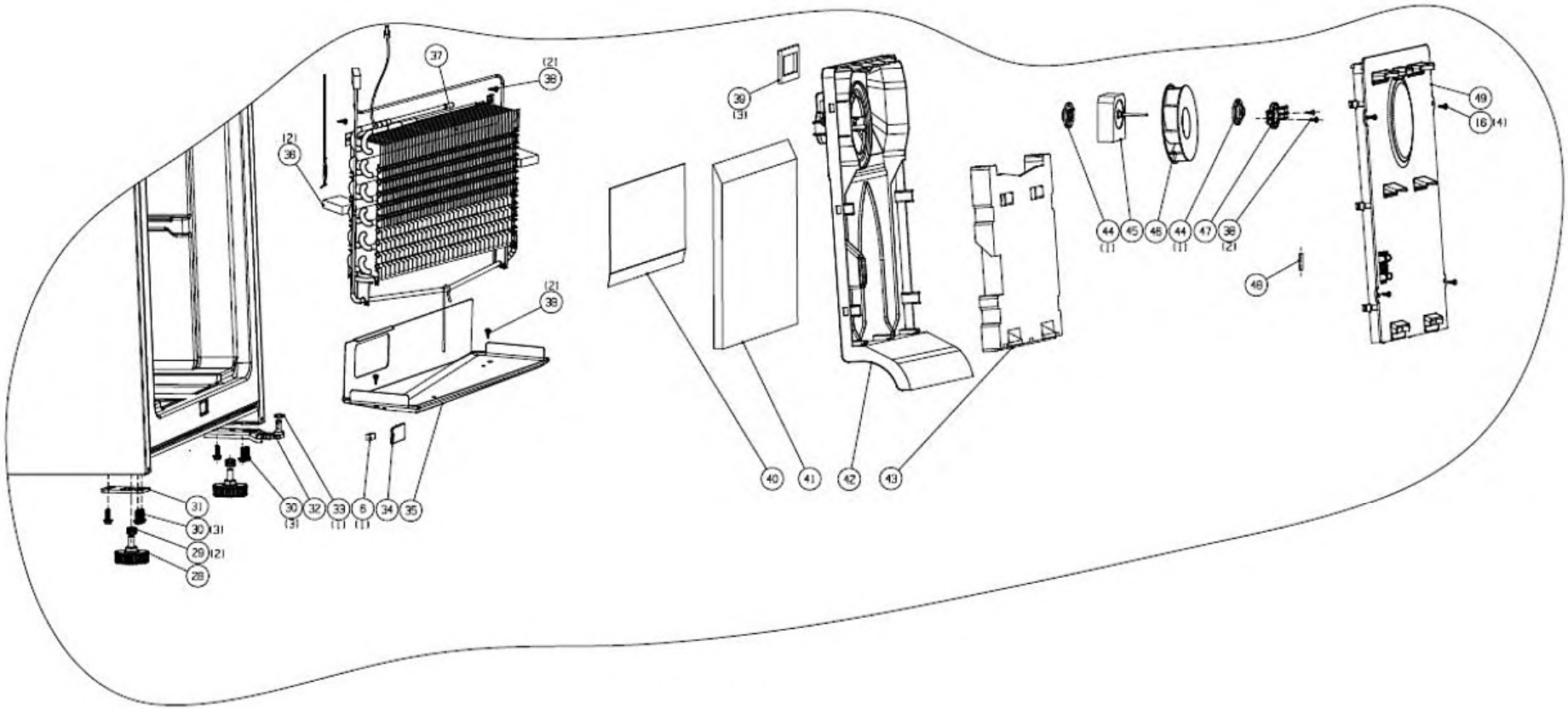
37
(2) 38
(2) 38
(2) 38
39 (3)
49
16 (4)
44 (1)
45
46
44 (1)
47
38 (2)
48
40
41
42
43
31
30 (3)
29 (2)
28
30 (3)
32
33 (1)
6 (1)
34
35

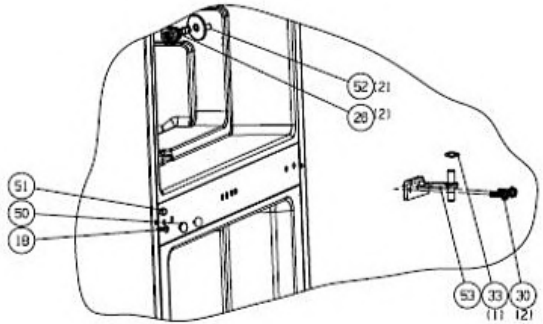
52 (2)
29 (2)
51
50
19
53
33 (1)
30 (2)