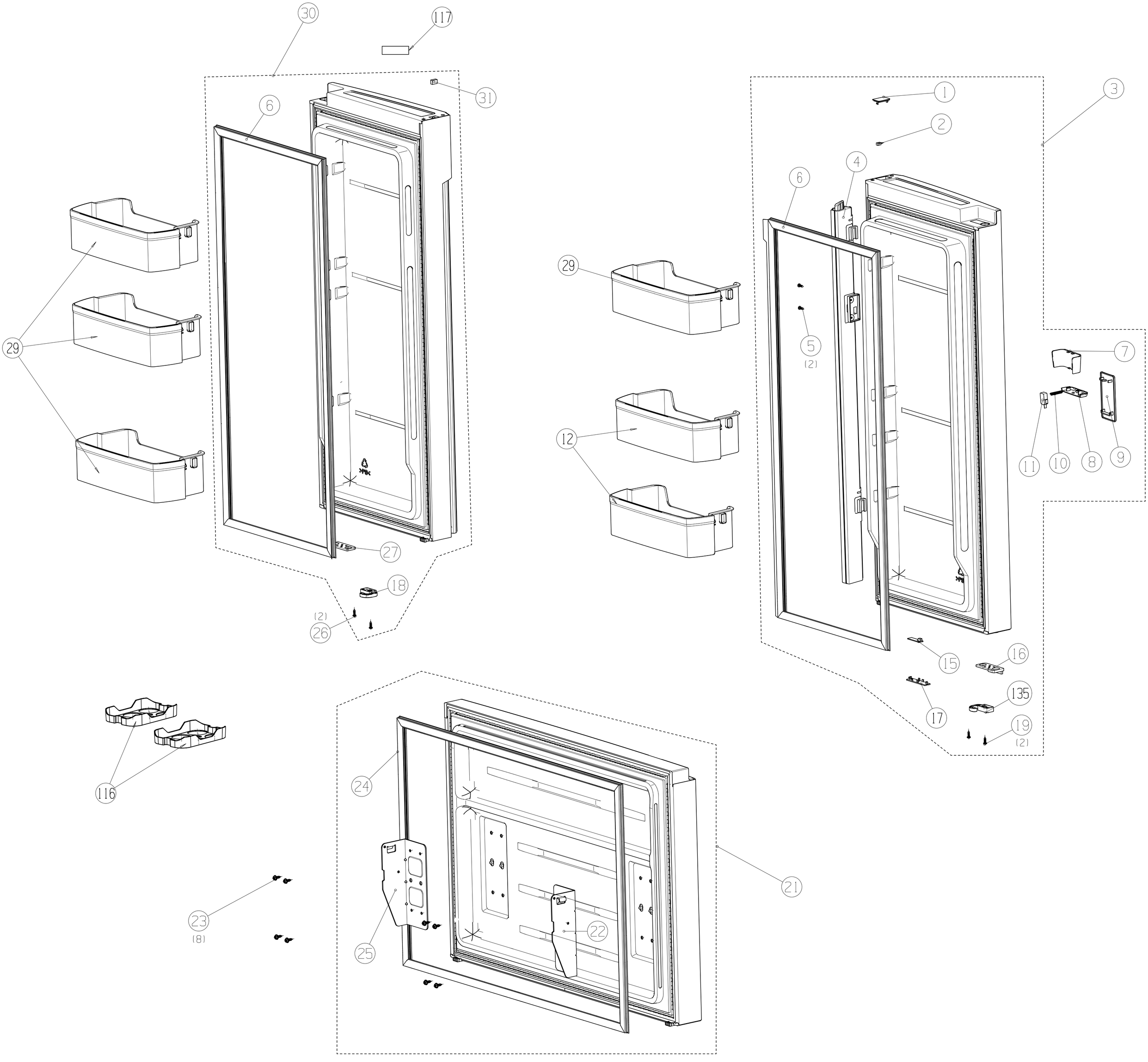
30
117
31
6
29
27
18
(2)
26
29
12
1
2
3
4
6
5
(2)
7
11
10
8
9
15
16
135
17
19
(2)
116
24
21
23
(8)
25
22

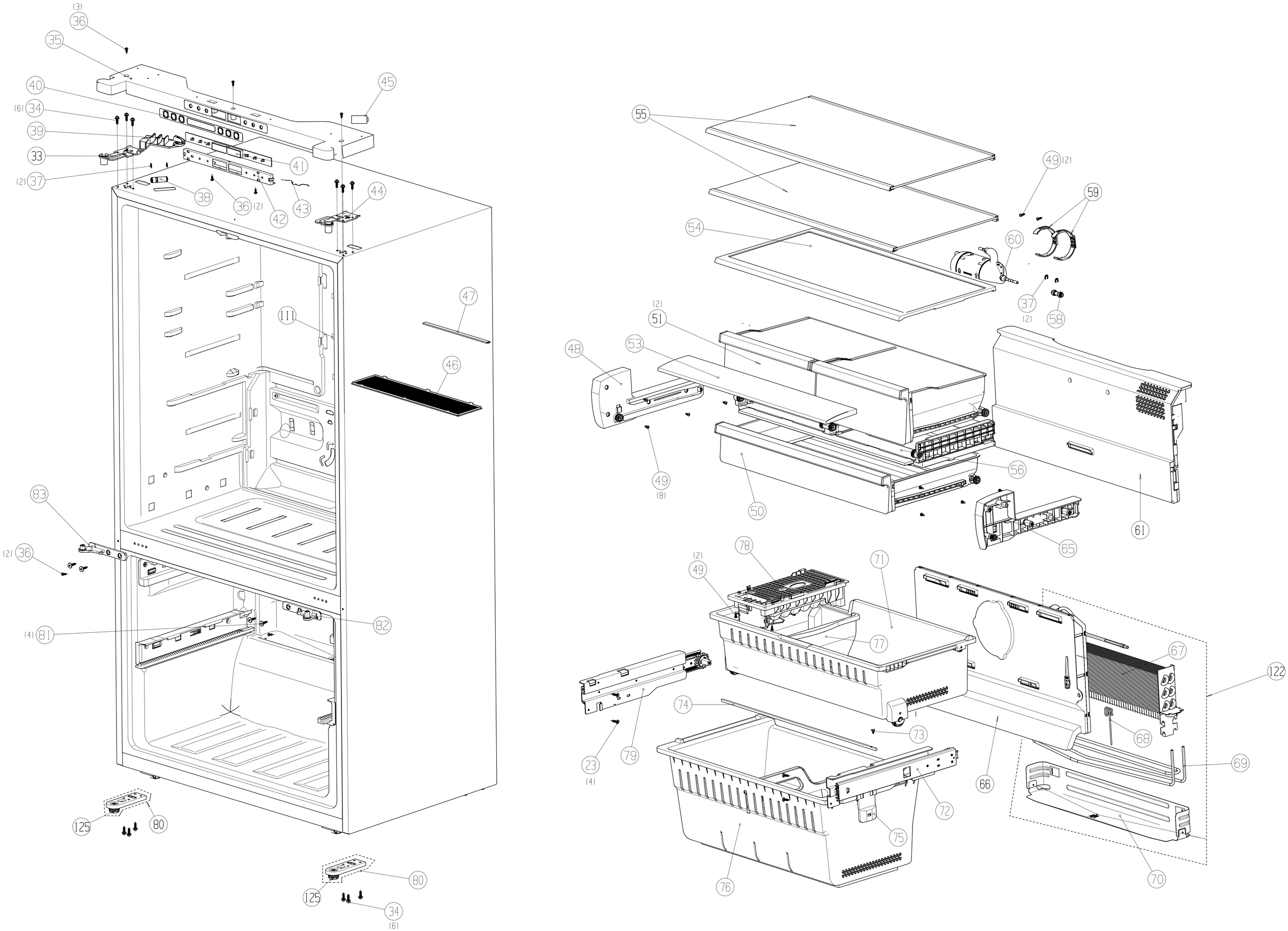
(3) 36
35
40
(6) 34
39
33
(2) 37
45
41
38
36 (2)
42
43
44
47
111
46
83
(2) 36
(4) 81
82
125
80
125
80
34
(6)
55
49 (2)
59
54
60
37
(2)
58
(2)
51
48
53
49
(8)
50
56
61
65
(2)
49
78
71
77
67
122
74
73
68
23
(4)
79
66
69
72
75
76
70

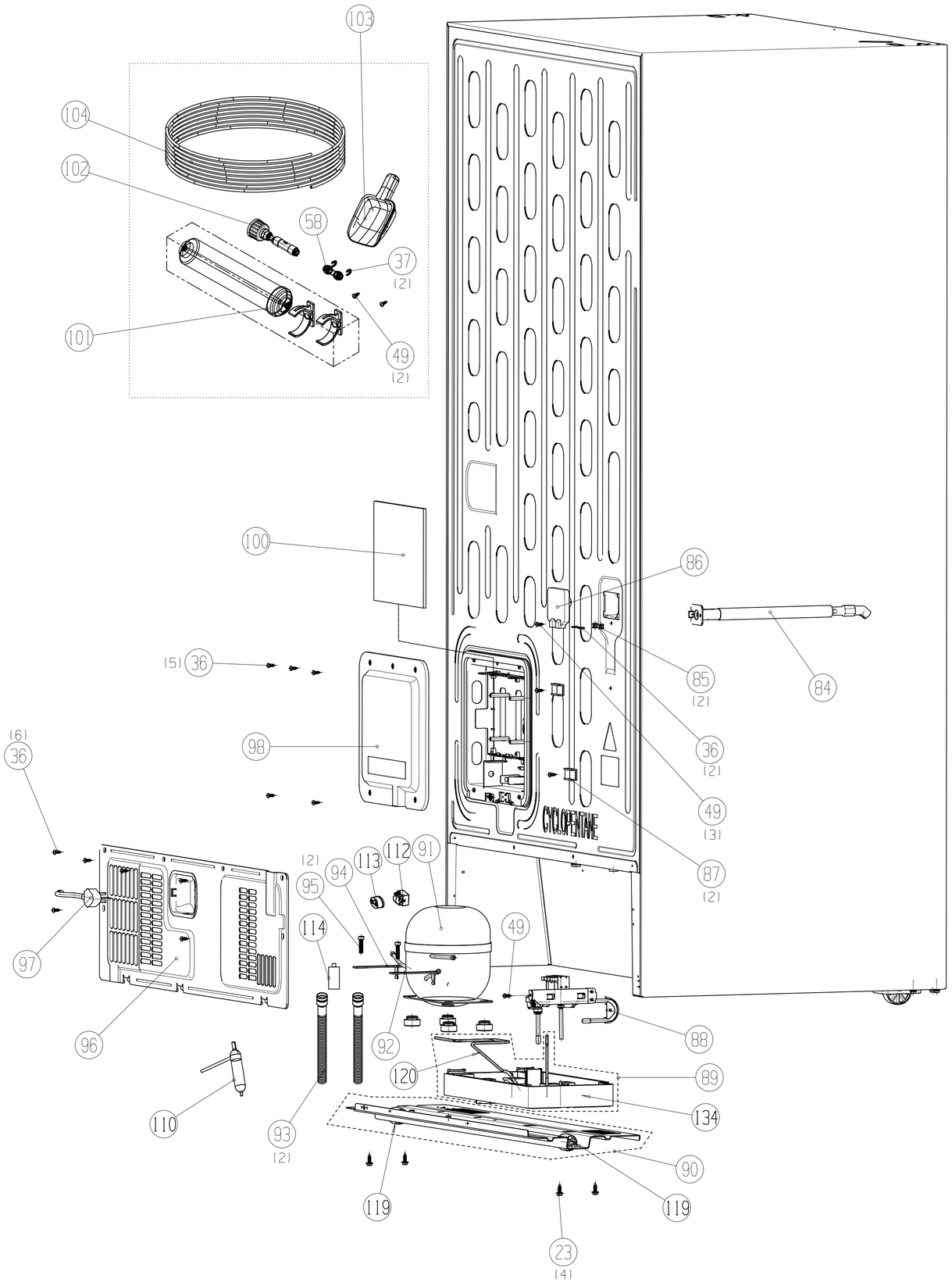
103
104
102
58
37
(2)
101
49
(2)
100
86
(5) 36
85
(2)
84
36
(2)
(6)
36
98
49
(3)
CYCLOPENTANE
87
(2)
(2)
95
94
113
112
91
114
49
97
96
92
88
120
89
134
110
93
(2)
90
119
119
23
(4)

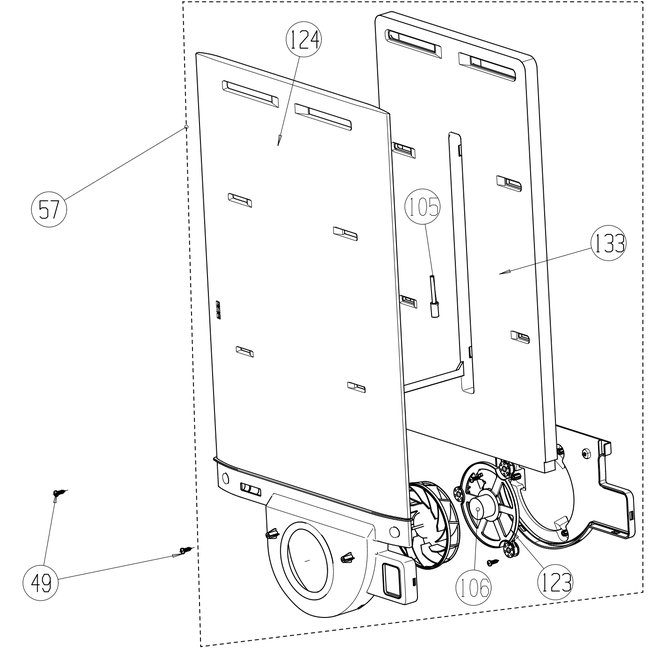
124
57
105
133
49
106
123

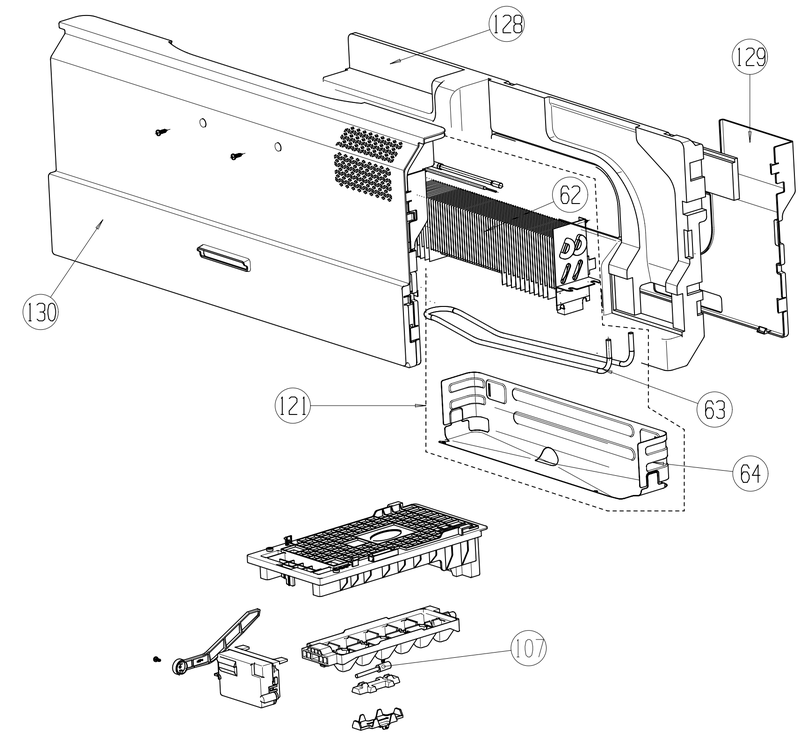
128
129
62
130
121
63
64
107

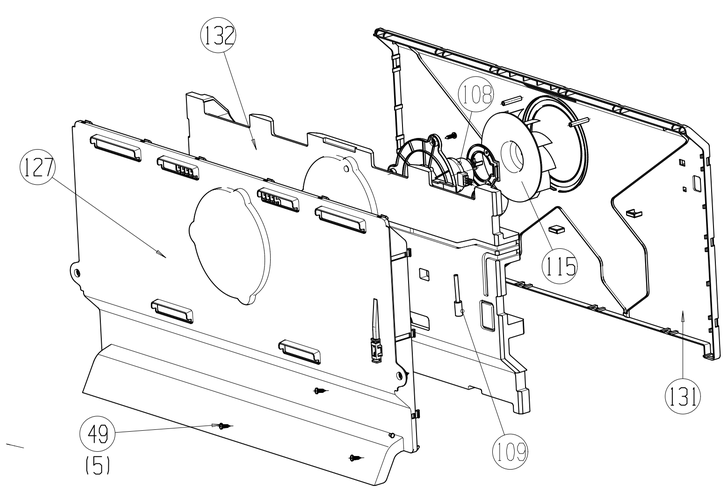
132
108
127
115
131
49
(5)
109