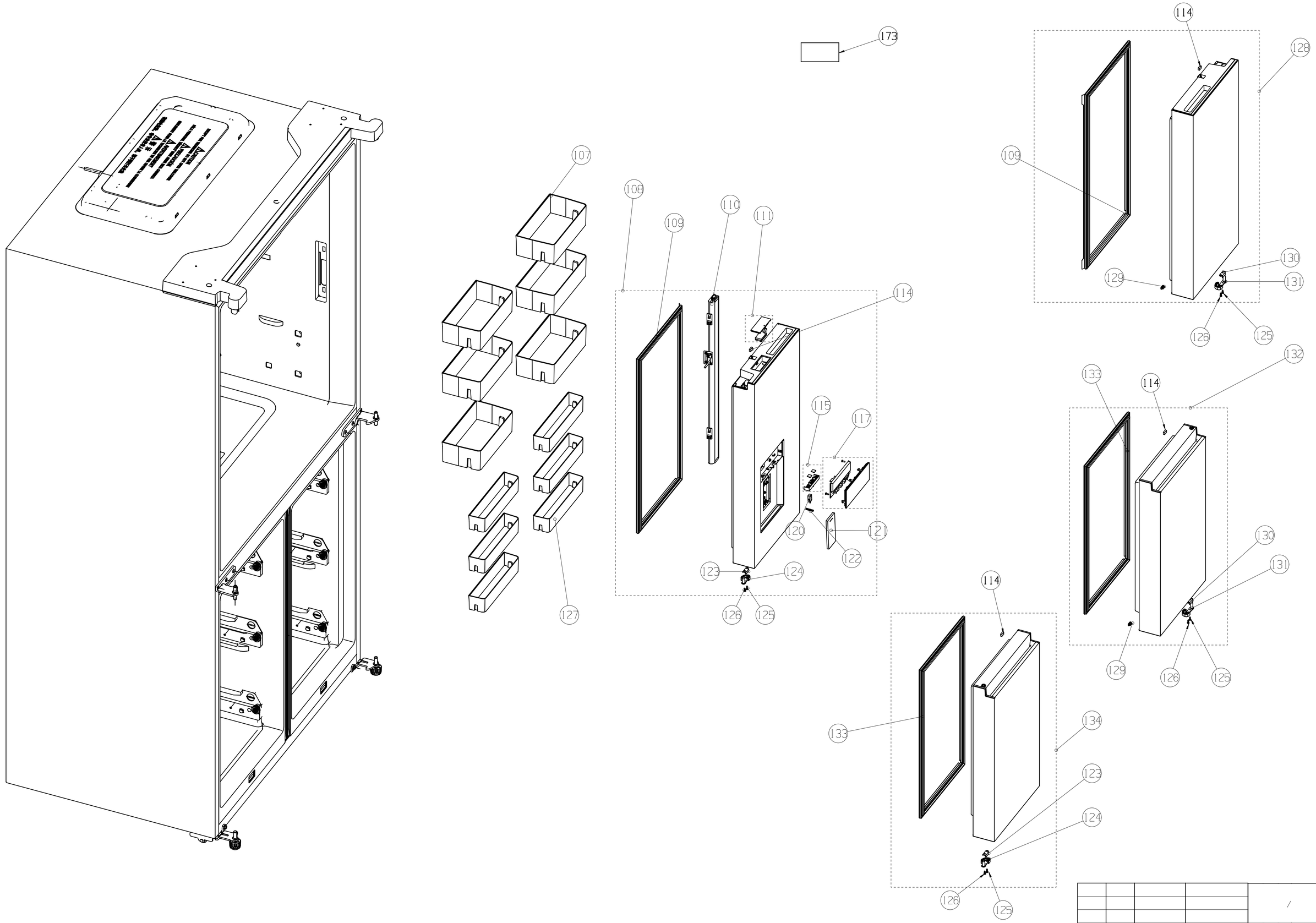
173
107
108
109
110
111
114
115
117
120
121
122
123
124
125
126
127
128
129
130
131
132
133
134

				/	冰箱

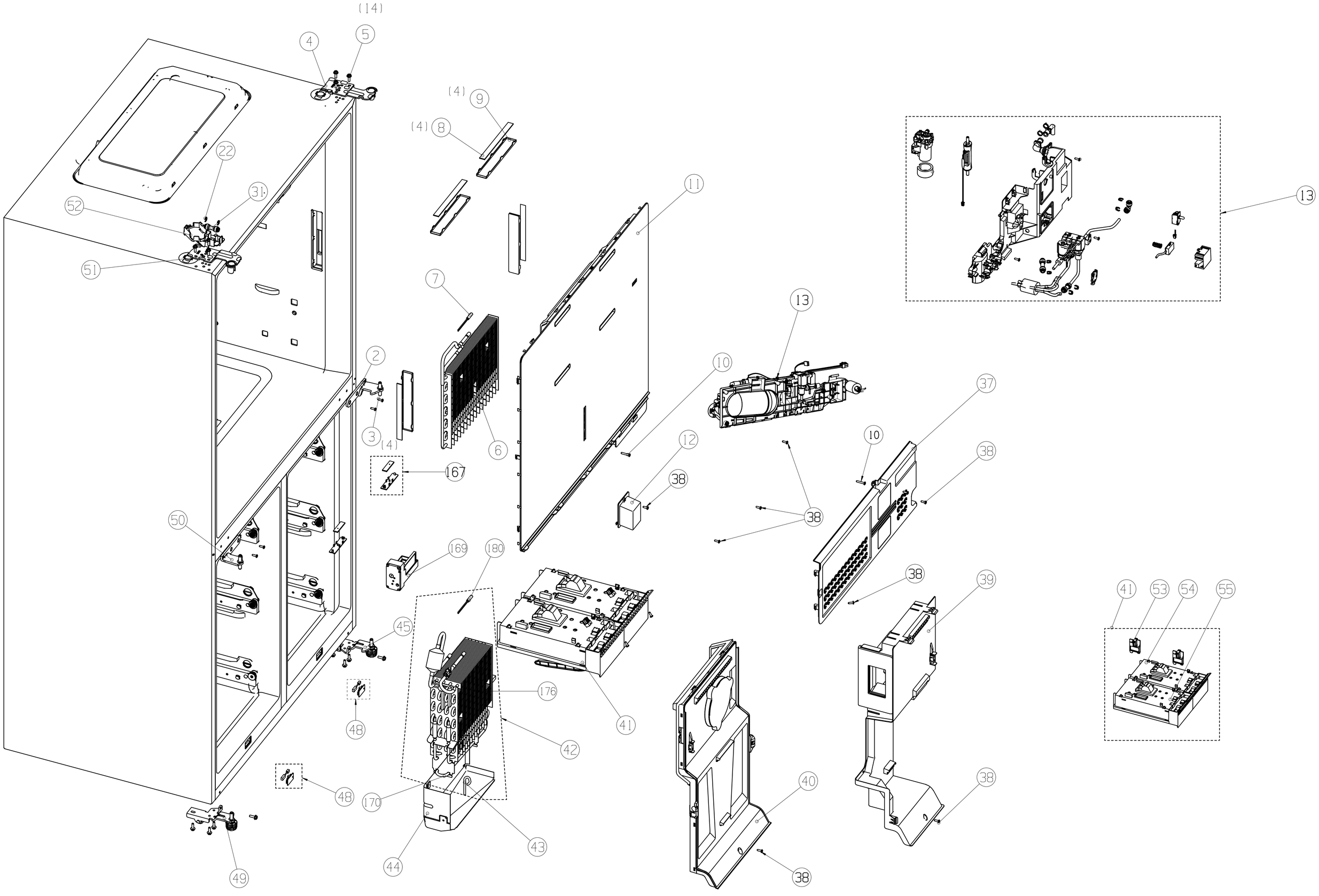
(14)
4
5
(4)
9
(4)
8
22
31
52
51
11
7
13
2
10
37
3
(4)
6
12
10
38
167
38
38
50
169
180
38
39
45
41
53
54
55
176
41
48
42
48
170
40
38
43
44
38
49

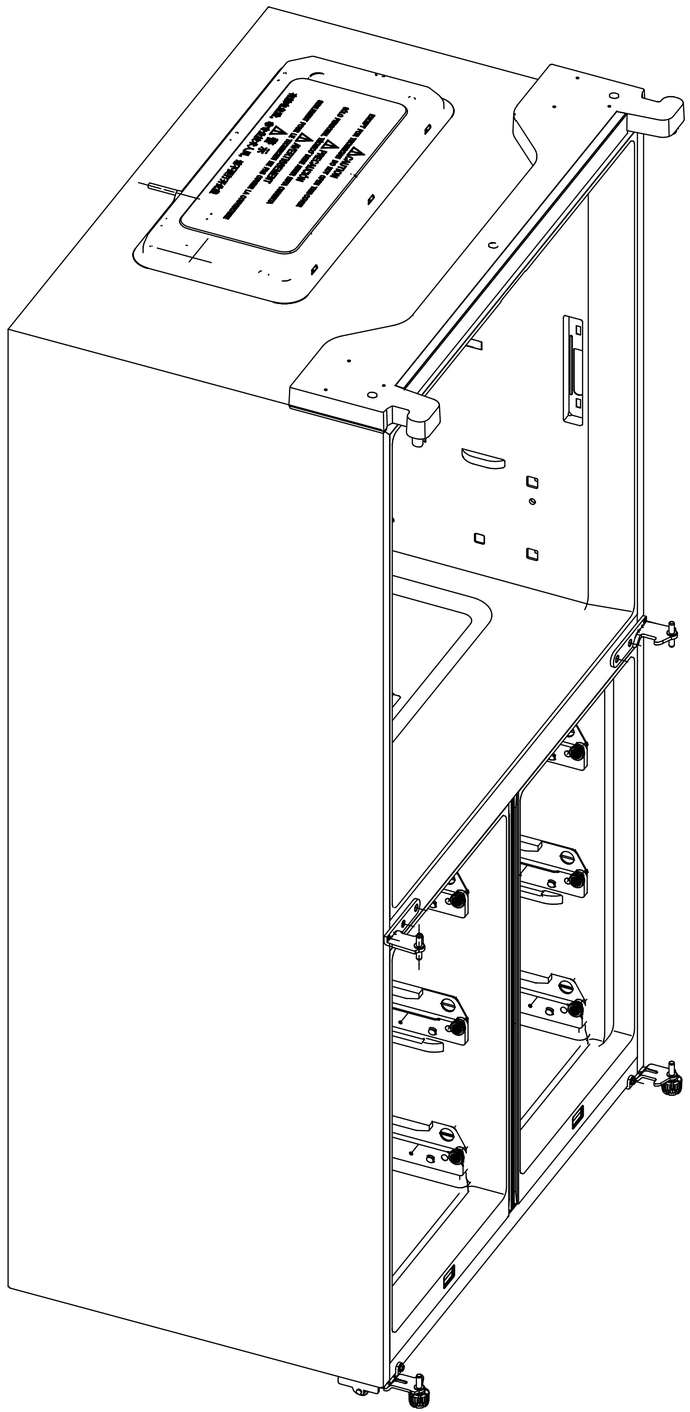
WARNING
DO NOT REMOVE THIS PLATE
ATTENTION
AVERTISSEMENT
NE PAS
ENLEVER CETTE PLAQUE

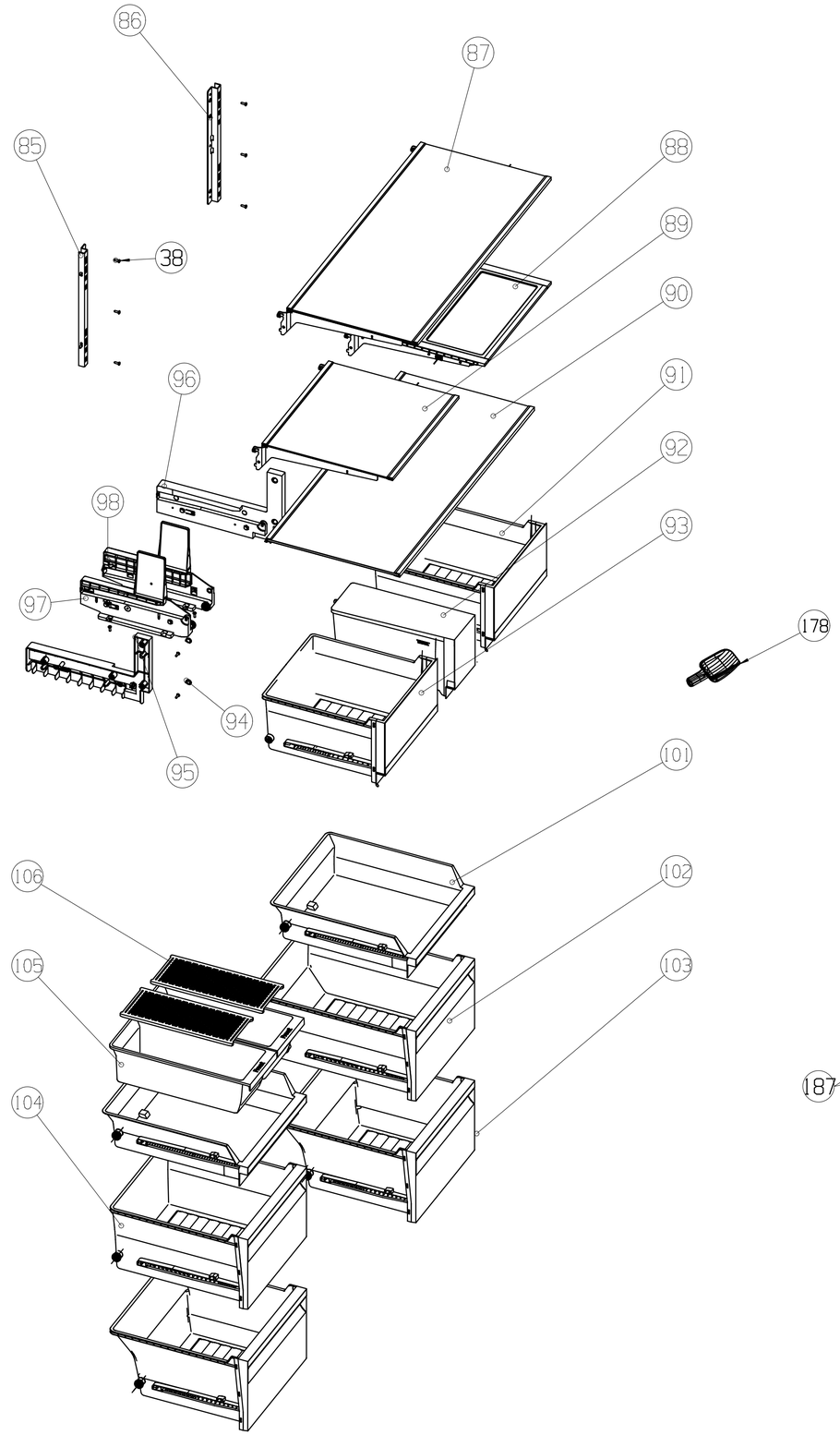
86
87
85
88
38
89
90
96
91
92
98
93
97
178
94
95
101
106
102
105
103
104

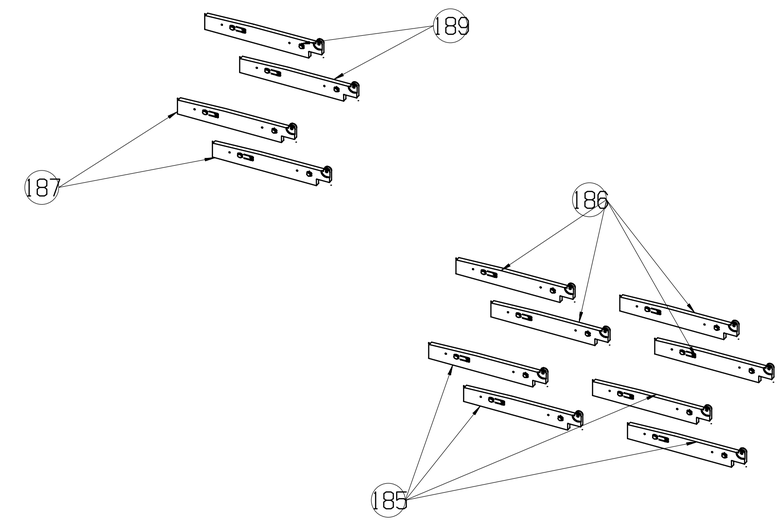
189
187
186
185

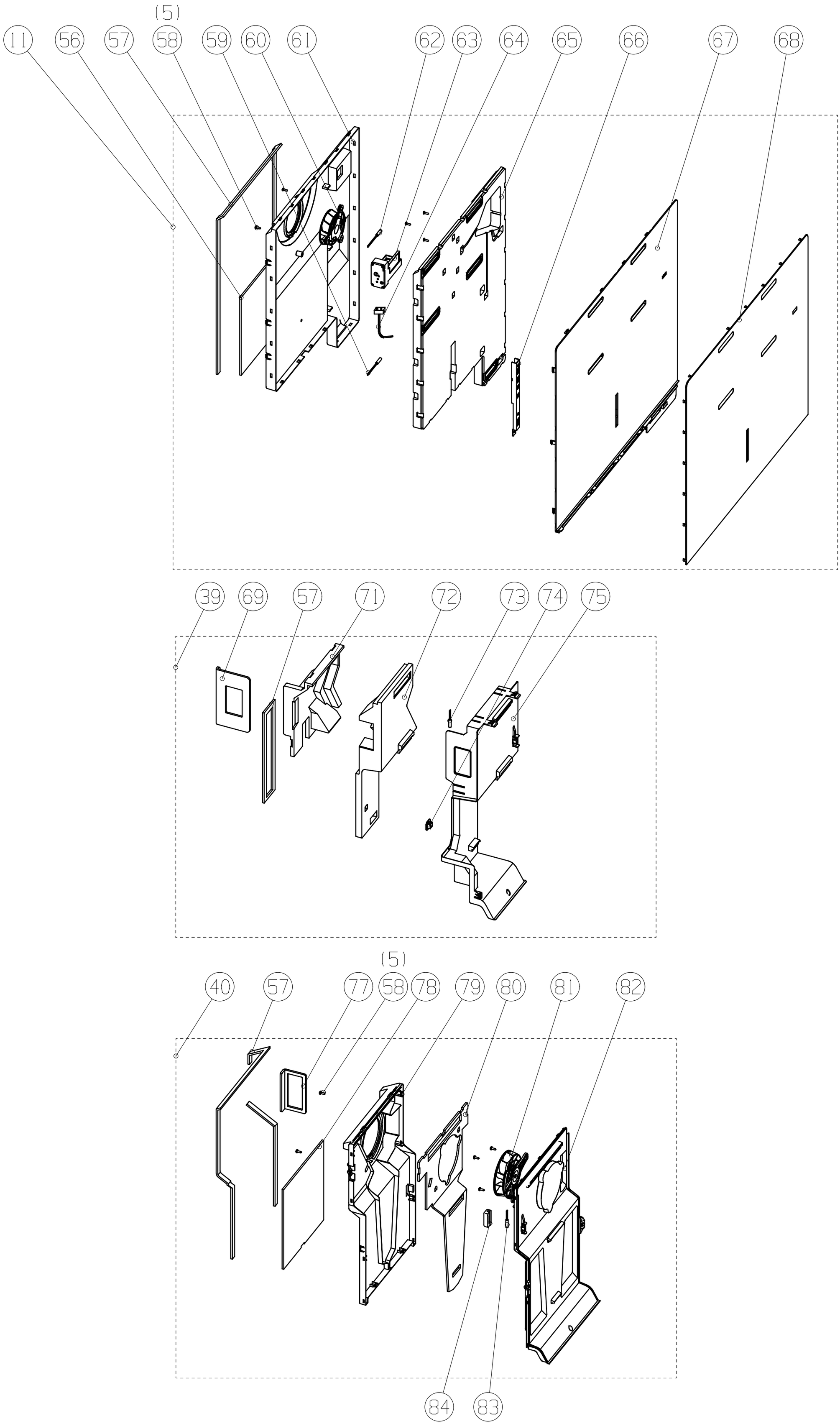
(5)
11
56
57
58
59
60
61
62
63
64
65
66
67
68
39
69
57
71
72
73
74
75
(5)
40
57
77
58
78
79
80
81
82
84
83

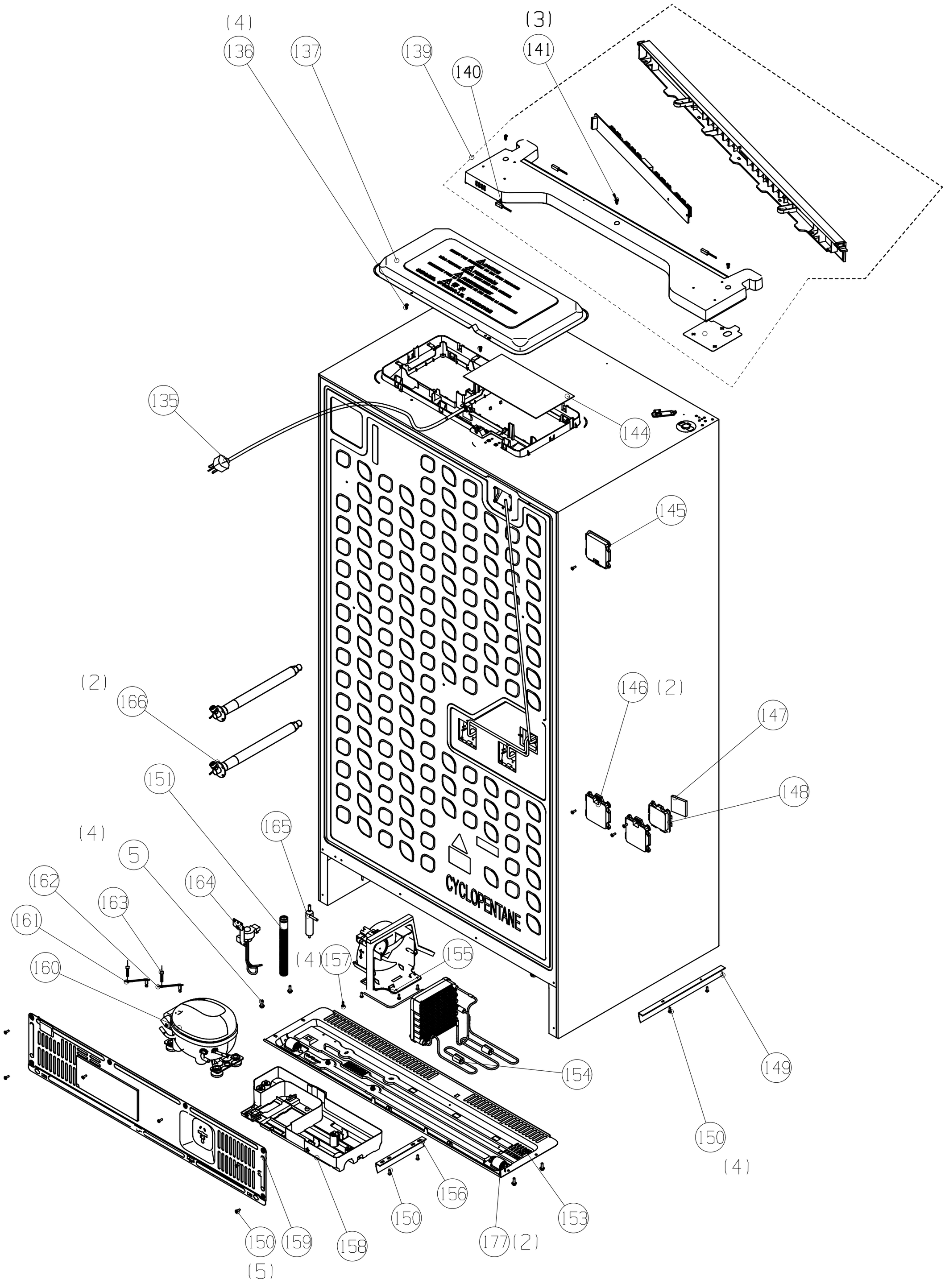
(4)
136
137
139
140
(3)
141
135
144
145
(2)
166
146 (2)
147
148
151
165
(4)
5
162
163
164
161
160
(4)
157
155
154
149
150
(4)
156
150
153
150
159
158
177 (2)
(5)
CYCLOPENTANE