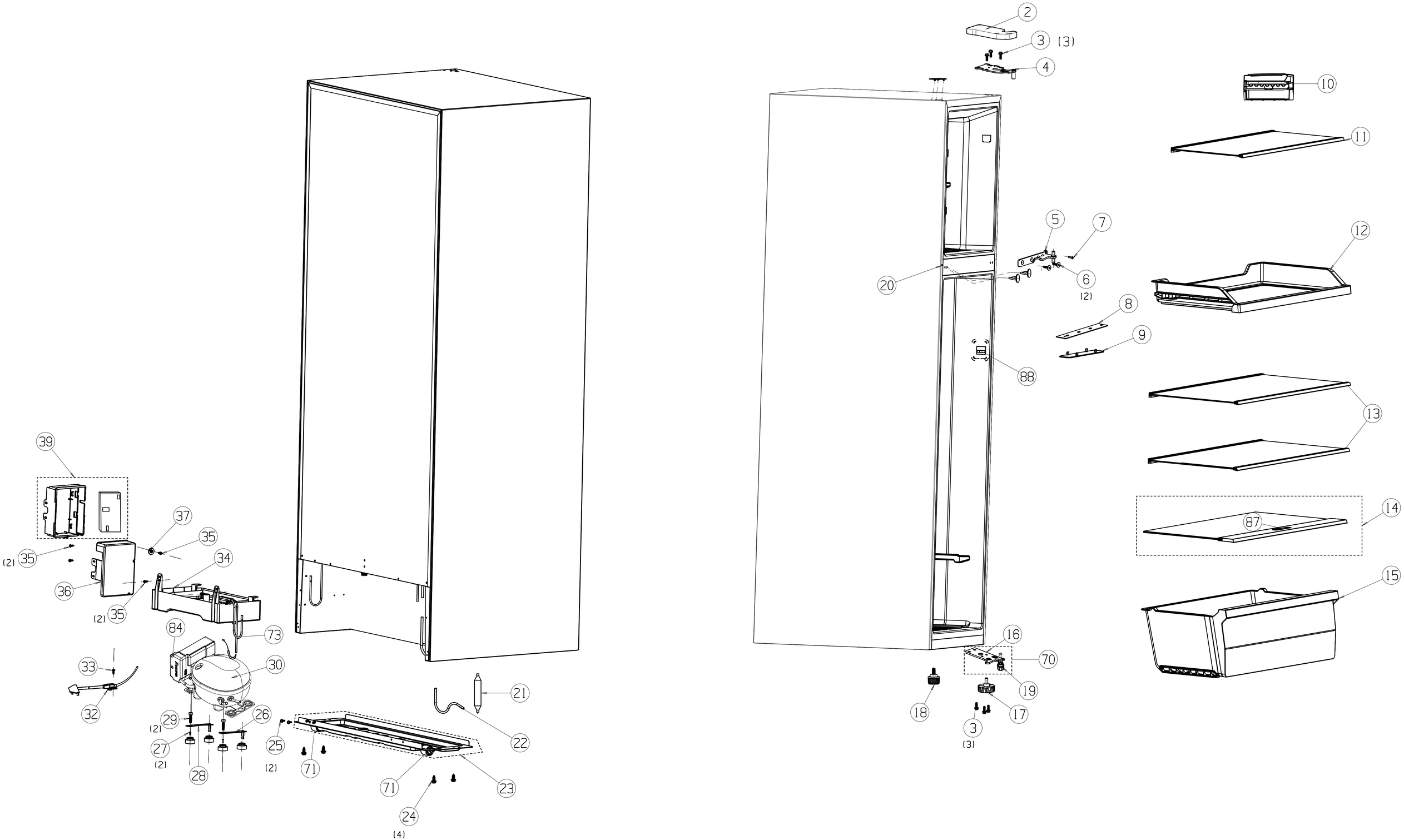
2
3
(3)
4
10
11
5
7
12
20
6
(2)
8
9
88
13
39
14
87
37
35
(2)
35
34
36
(2)
35
15
84
73
33
30
16
70
21
32
29
(2)
26
19
18
17
3
(3)
27
(2)
25
(2)
22
28
71
71
23
24
(4)

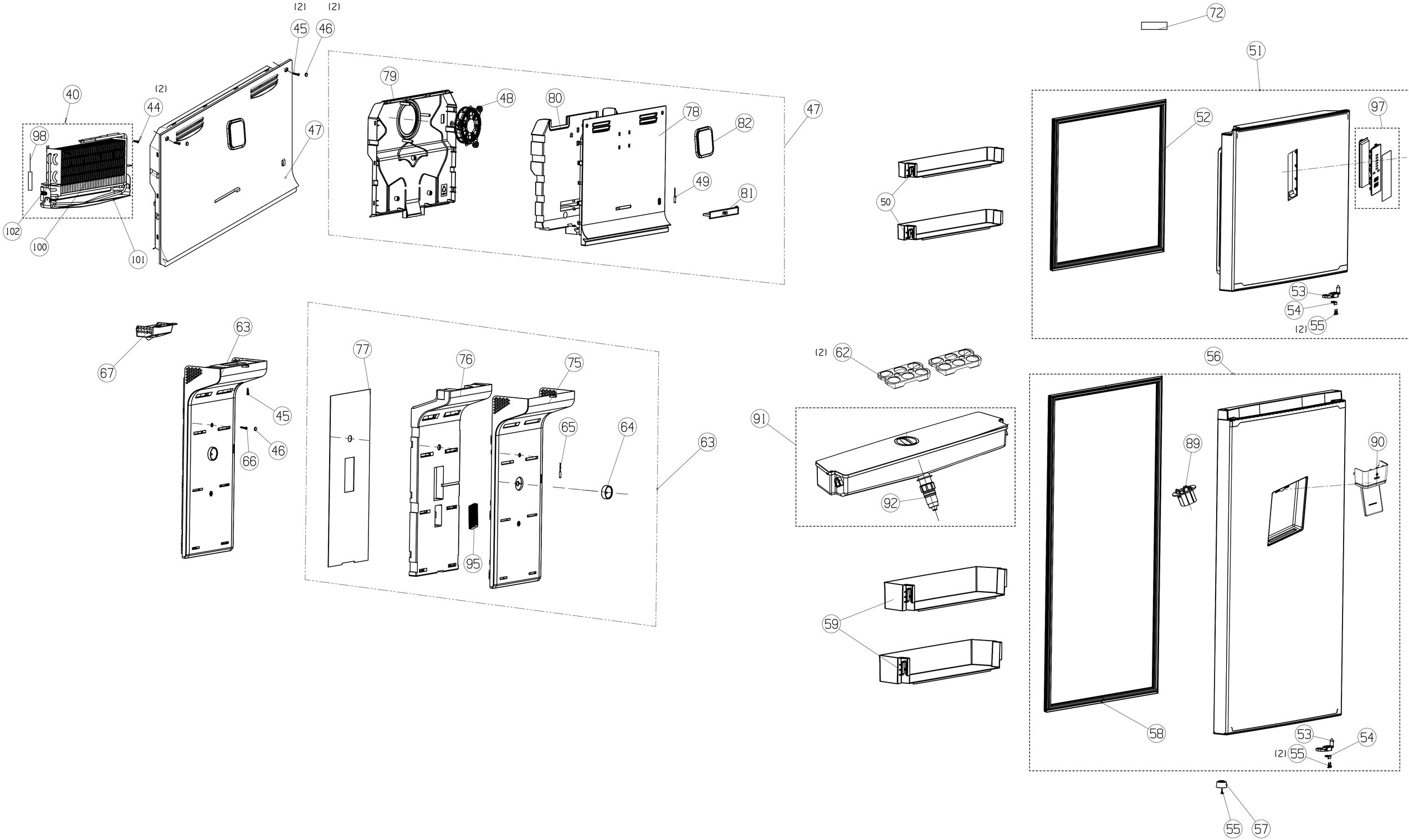
(2)
(2)
45
46
40
(2)
44
98
47
102
100
101
79
48
80
78
82
47
49
81
72
51
52
97
50
53
54
(2)
55
63
67
77
76
75
45
65
64
46
66
63
95
(2)
62
91
92
56
89
90
59
58
53
54
(2)
55
55
57