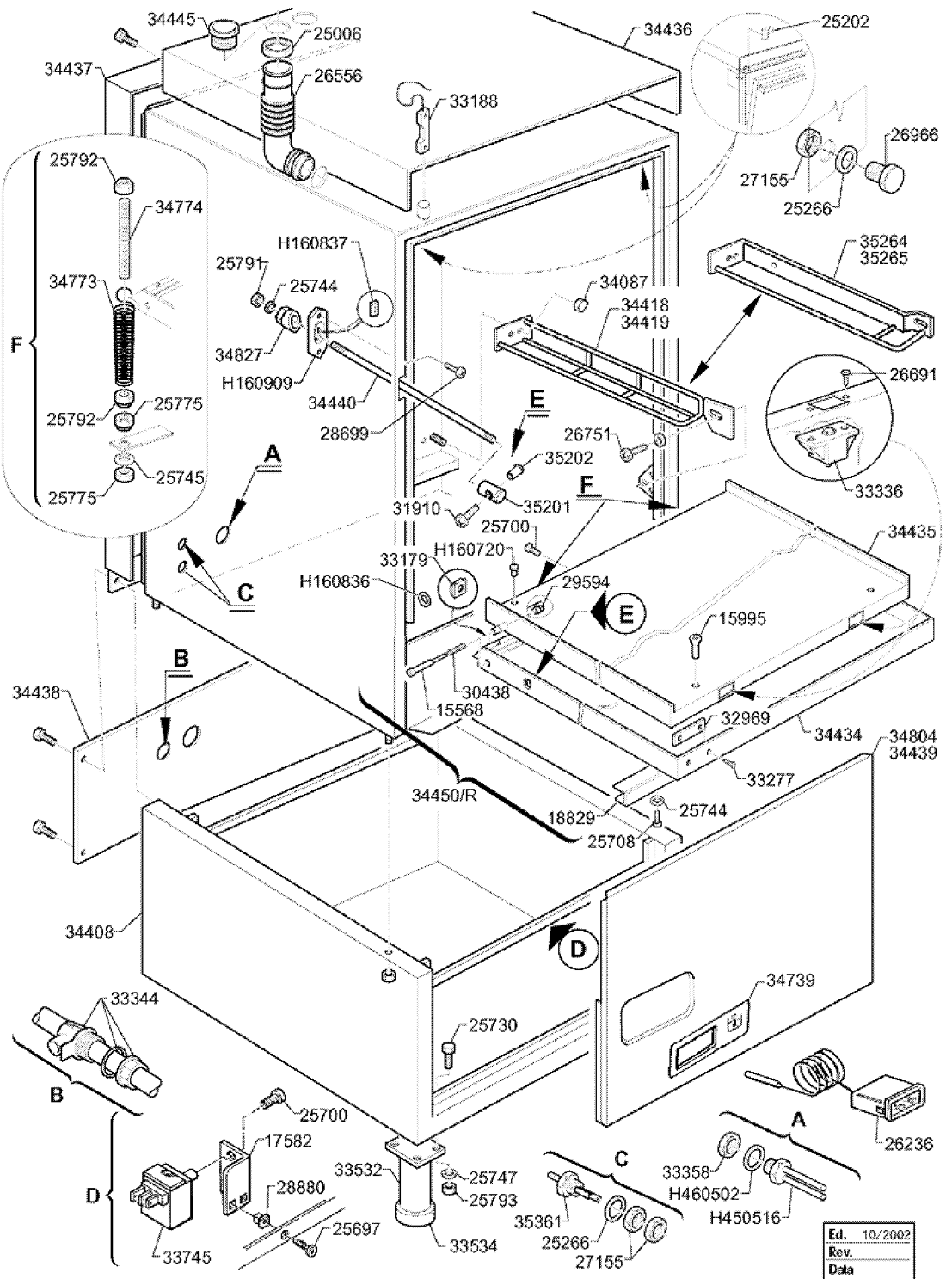
34445
25006
34436
25202
34437
26556
33188
26966
27155
25266
25792
34774
H160837
35264
35265
25791
25744
34087
34773
34418
34419
F
34827
H160909
34440
26691
25775
25792
28699
E
26751
25745
A
35202
25775
F
33336
31910
35201
25700
34435
H160720
33179
C
H160836
29594
E
15995
B
34438
30438
15568
32969
34434
34804
34439
33277
34450/R
18829
25744
25708
34408
D
34739
33344
25730
B
25700
17582
26236
A
33532
25747
C
33358
D
28880
25793
H460502
35361
H450516
25697
25266
33745
33534
27155
Ed. 10/2002
Rev.
Data

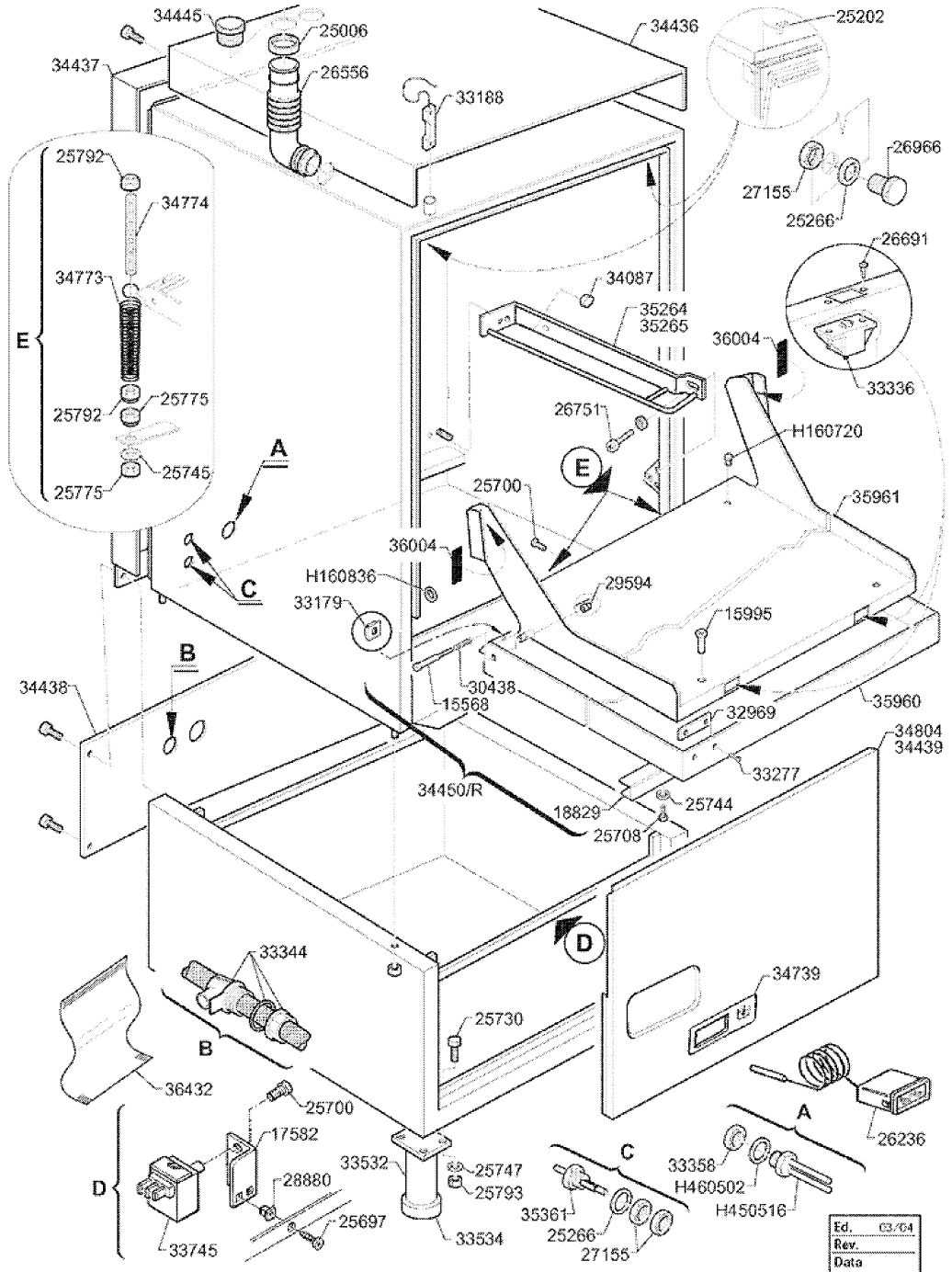
34445
25006
34436
25202
34437
26556
33188
26966
25792
34774
27155
25266
26691
34773
34087
35264
35265
E
36004
33336
25775
26751
H160720
25792
25745
A
E
25700
35961
25775
36004
H160836
29594
C
33179
15995
B
30438
34438
15568
32969
35960
34804
34439
33277
34450/R
18829
25744
25708
D
33344
34739
25730
B
36432
25700
A
26236
17582
33532
25747
C
33358
D
28880
25793
H460502
35361
H450516
25697
25266
33745
33534
27155
Ed. 03/04
Rev.
Data

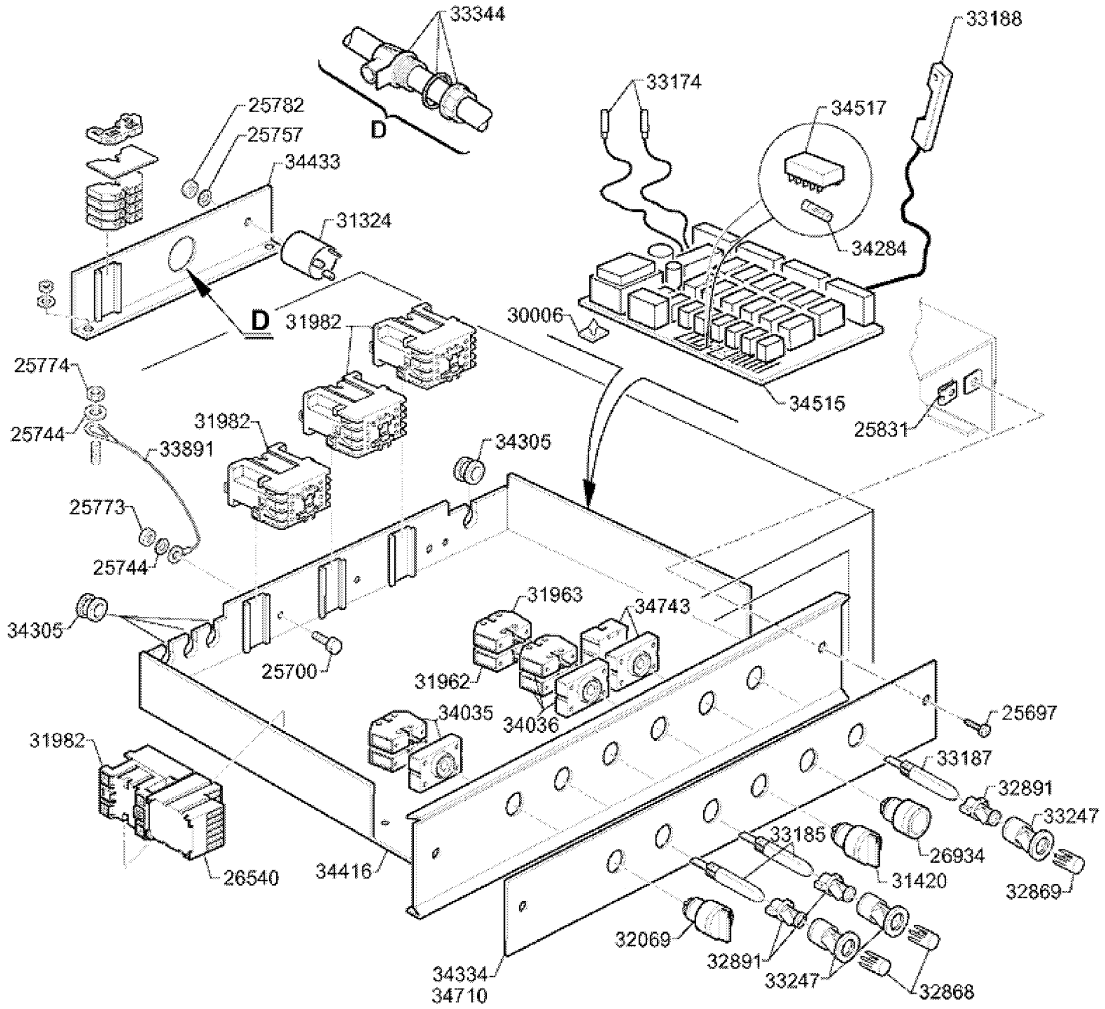
33344
D
33188
33174
34517
25782
25757
34433
31324
34284
D
30006
31982
25774
25744
33891
31982
34305
34515
25831
25773
25744
31963
34743
34305
25700
31962
34036
34035
25697
31982
33187
32891
33247
33185
26934
31420
26540
34416
32869
32069
32891
33247
32868
34334
34710

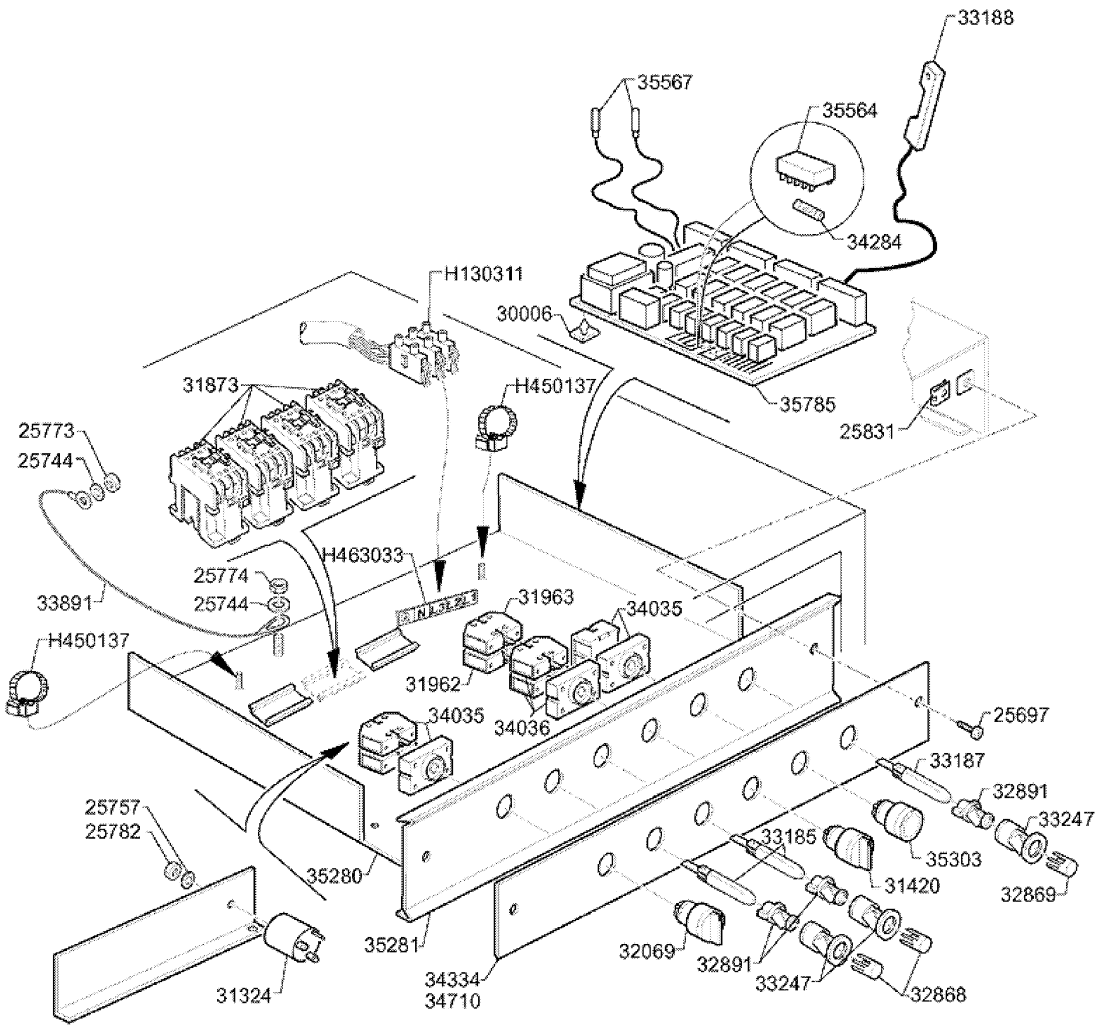
33188
35567
35564
34284
H130311
30006
35785
25831
31873
H450137
25773
25744
H463033
25774
25744
33891
31963
34035
H450137
31962
34036
34035
25697
33187
32891
33247
25757
25782
33185
35303
35280
31420
32869
35281
32069
32891
33247
32868
31324
34334
34710

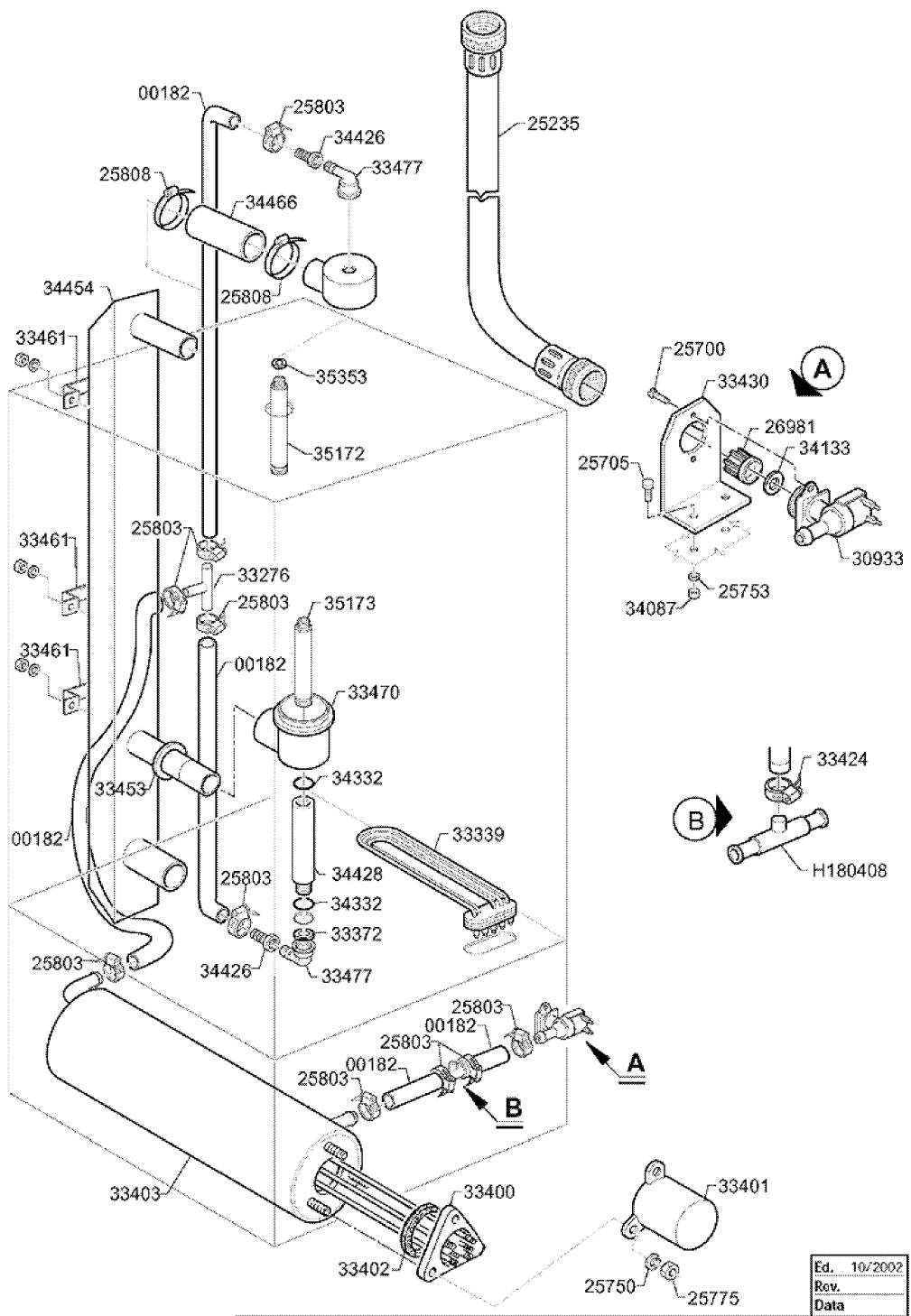
00182
25803
34426
33477
25235
25808
34466
25808
34454
33461
35353
35172
25700
33430
A
26981
34133
25705
30933
25753
34087
33461
25803
33276
25803
35173
33461
00182
33470
33453
34332
33424
B
H180408
00182
33339
25803
34428
34332
33372
25803
34426
33477
25803
00182
25803
00182
25803
A
B
33403
33400
33401
33402
25750
25775
Ed. 10/2002
Rev.
Data

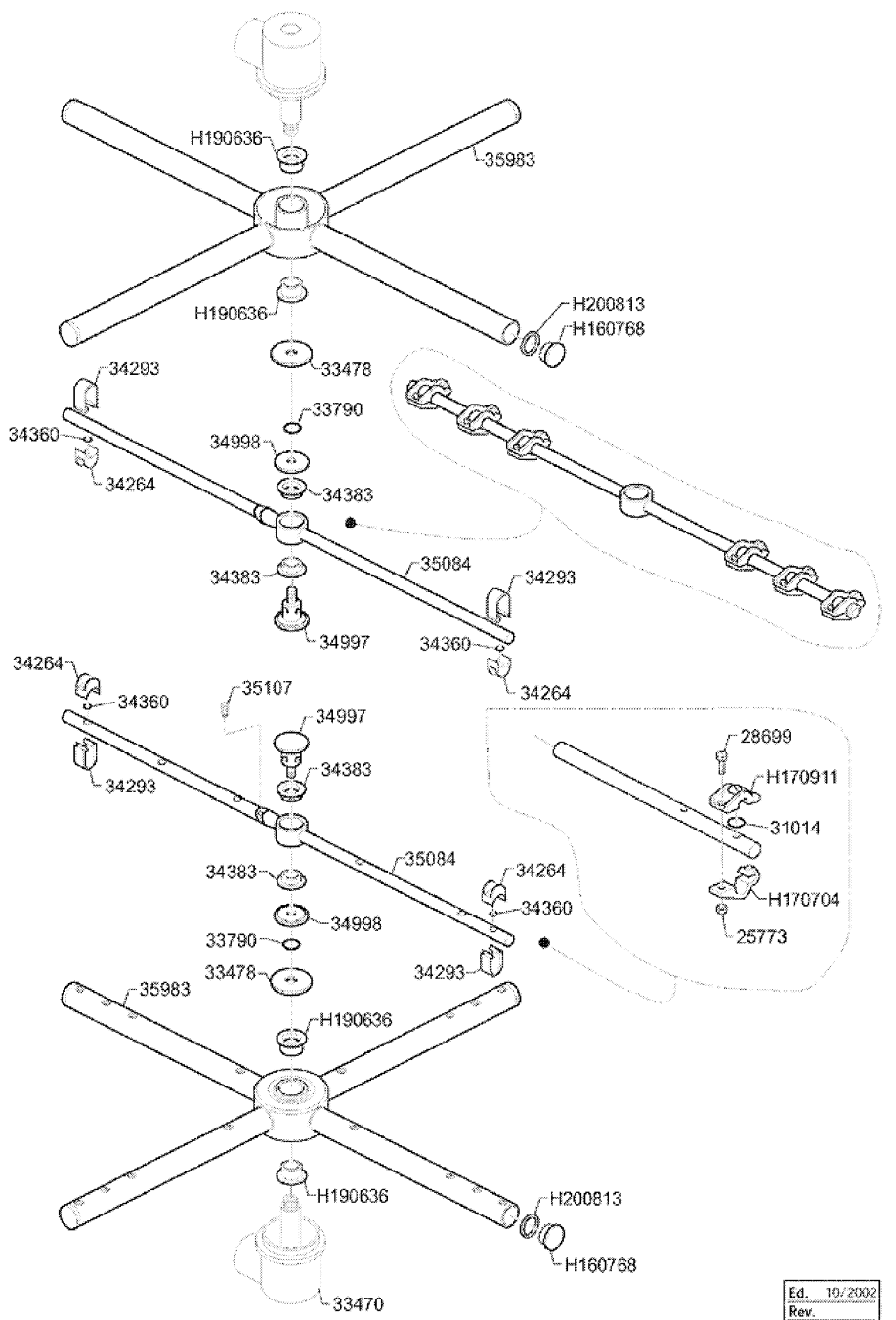

Ed.	10/2002
Rev.	
Data	

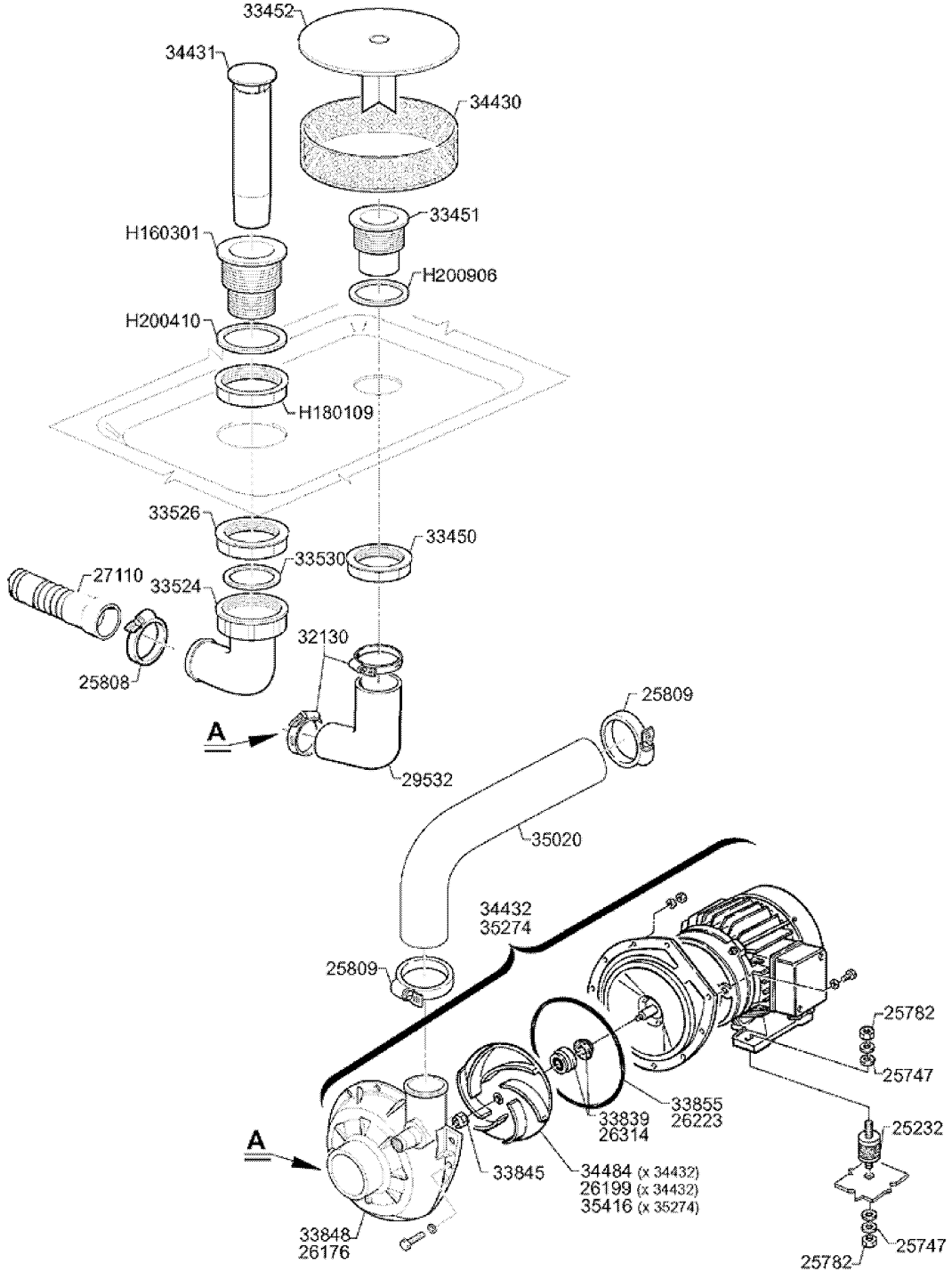

Ed.	10/2002
Rev.	
Data	

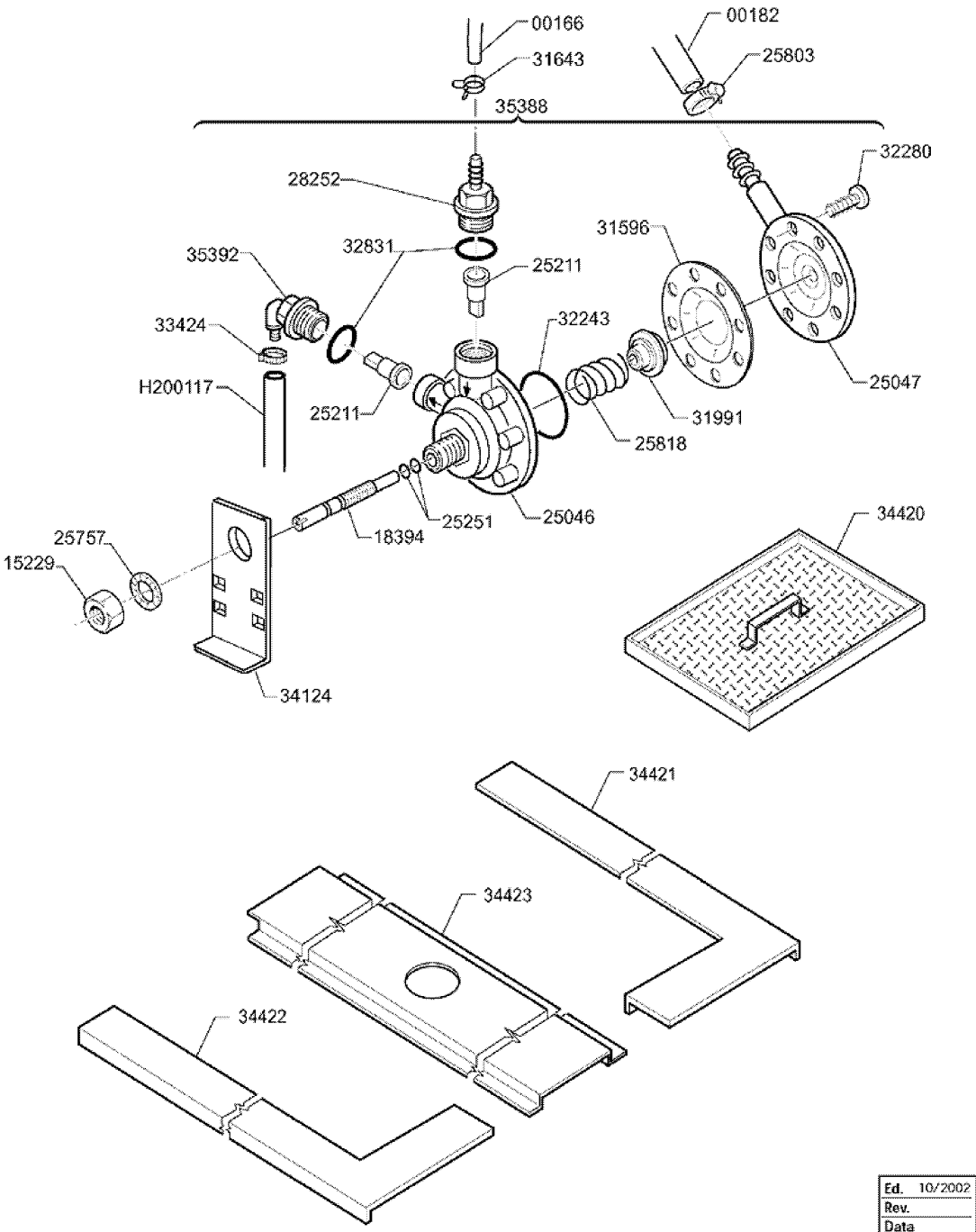

Ed.	10/2002
Rev.	
Data	