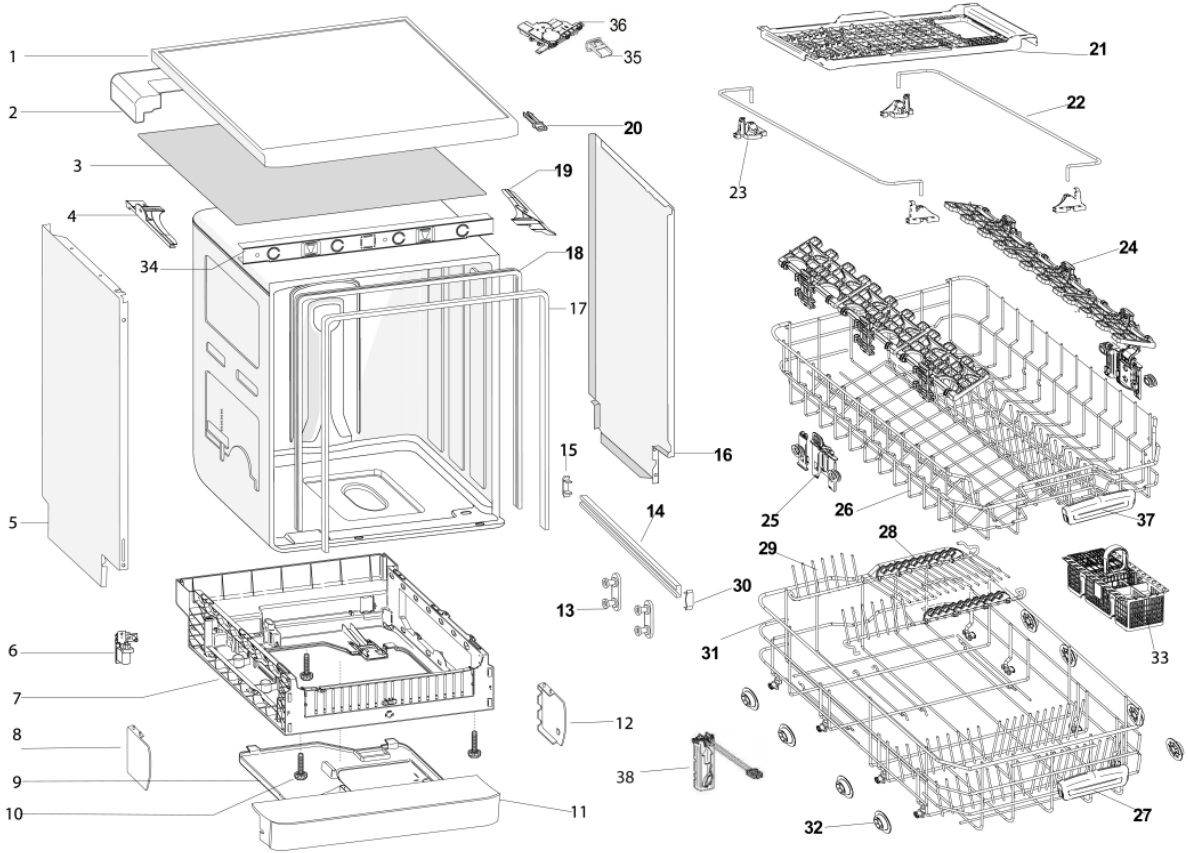
1
2
3
4
5
6
7
8
9
10
11
12
13
14
15
16
17
18
19
20
21
22
23
24
25
26
27
28
29
30
31
32
33
34
35
36
37
38

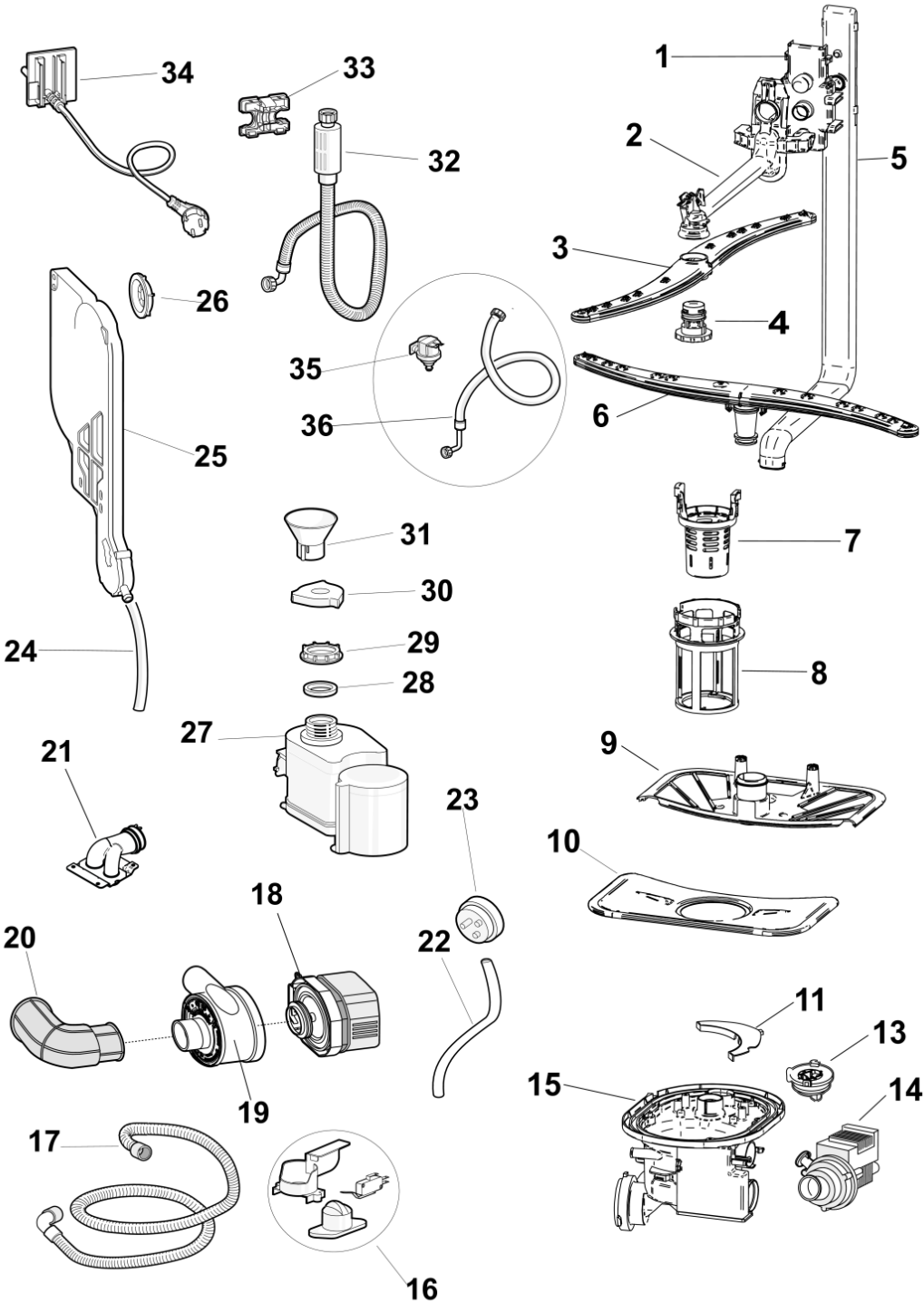
34
33
32
1
2
5
3
26
4
35
36
6
25
31
7
30
24
29
8
28
27
9
21
23
10
18
20
22
11
13
15
14
19
17
16

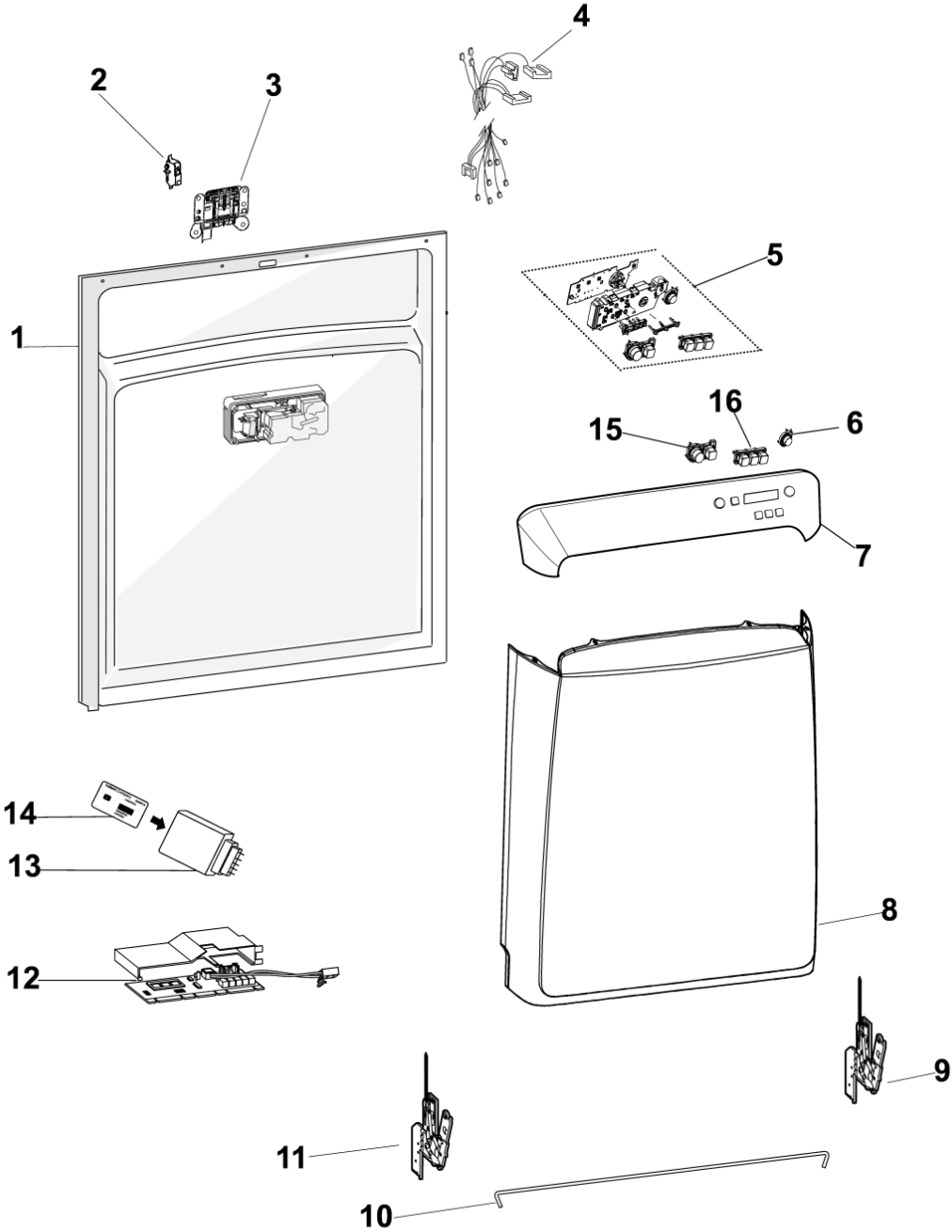
4
2
3
5
1
16
15
6
7
14
13
8
12
9
11
10