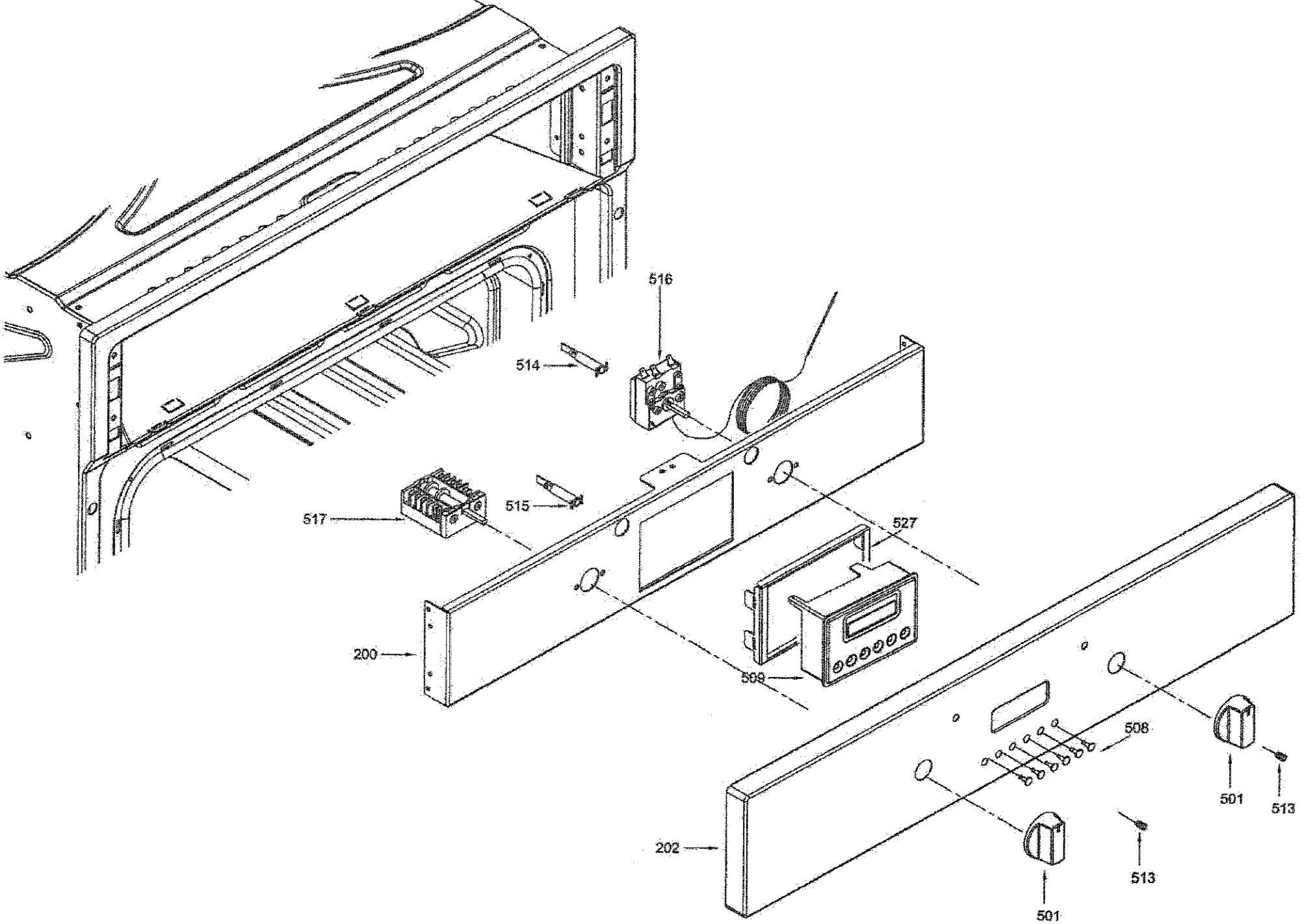
516
514
517
515
527
200
509
508
501
513
202
513
501

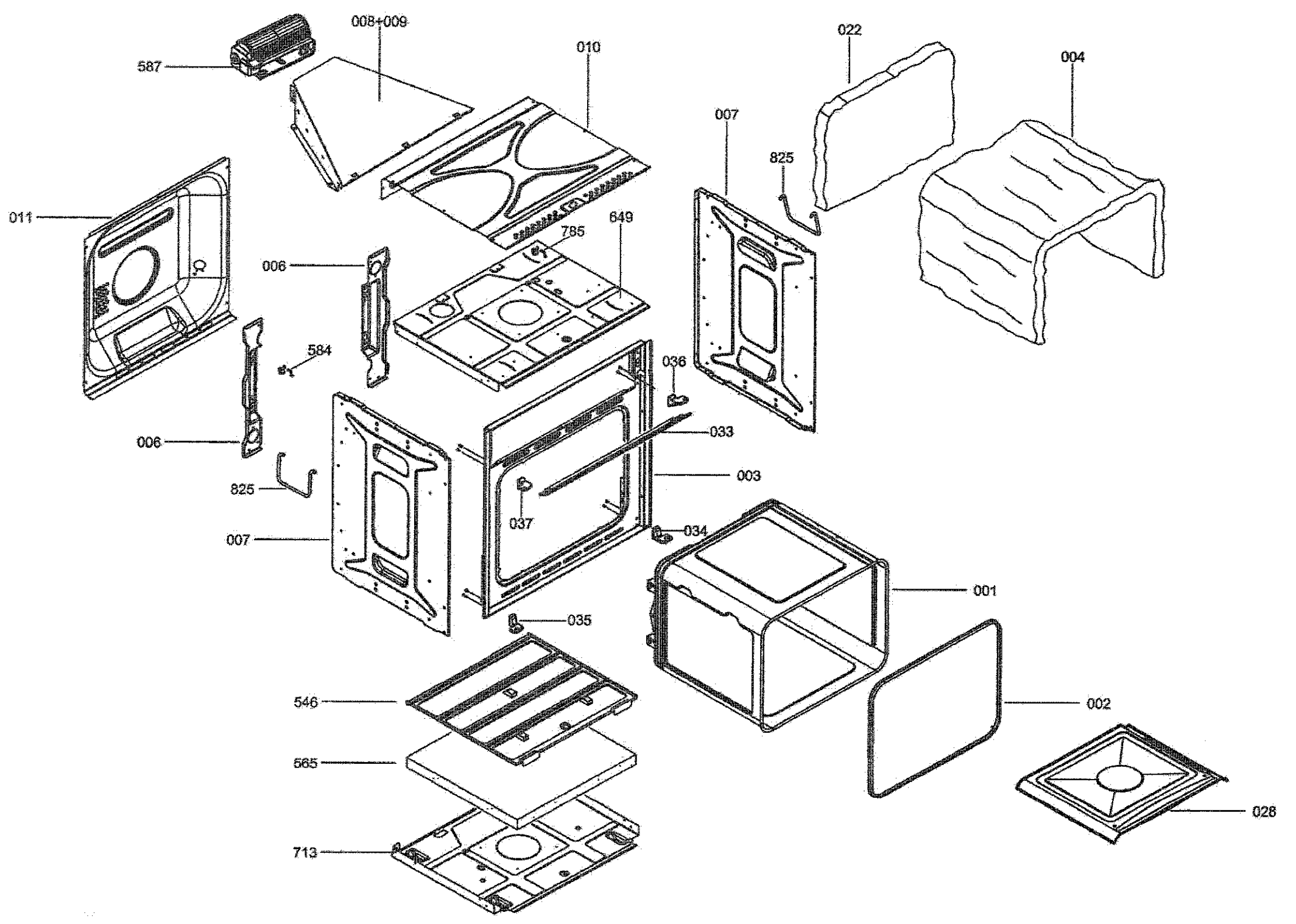
008+009
587
010
022
004
007
825
011
649
785
006
584
036
033
006
003
825
037
007
034
001
035
546
002
565
028
713

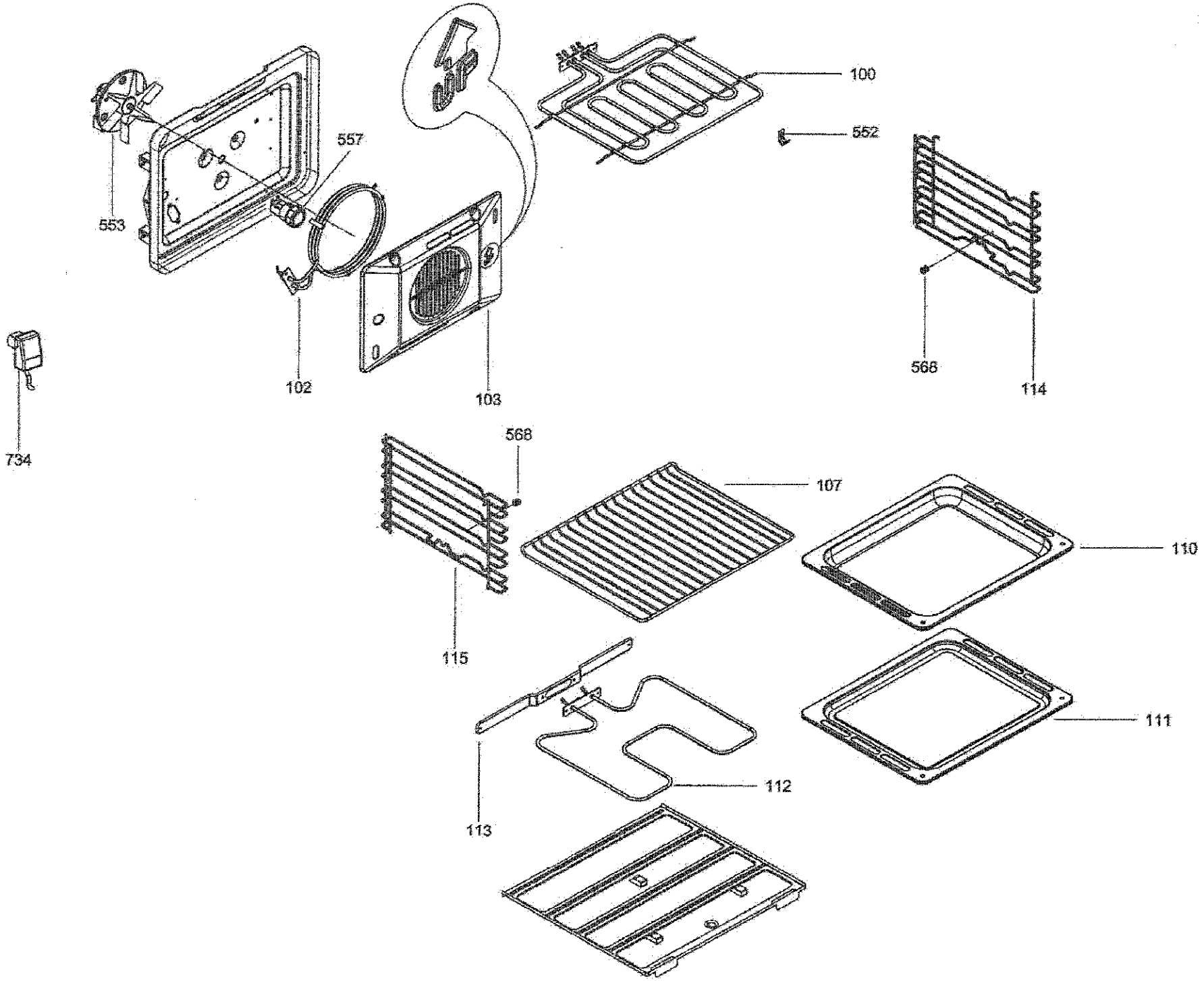
100
552
557
553
102
103
568
114
734
568
107
110
115
111
112
113

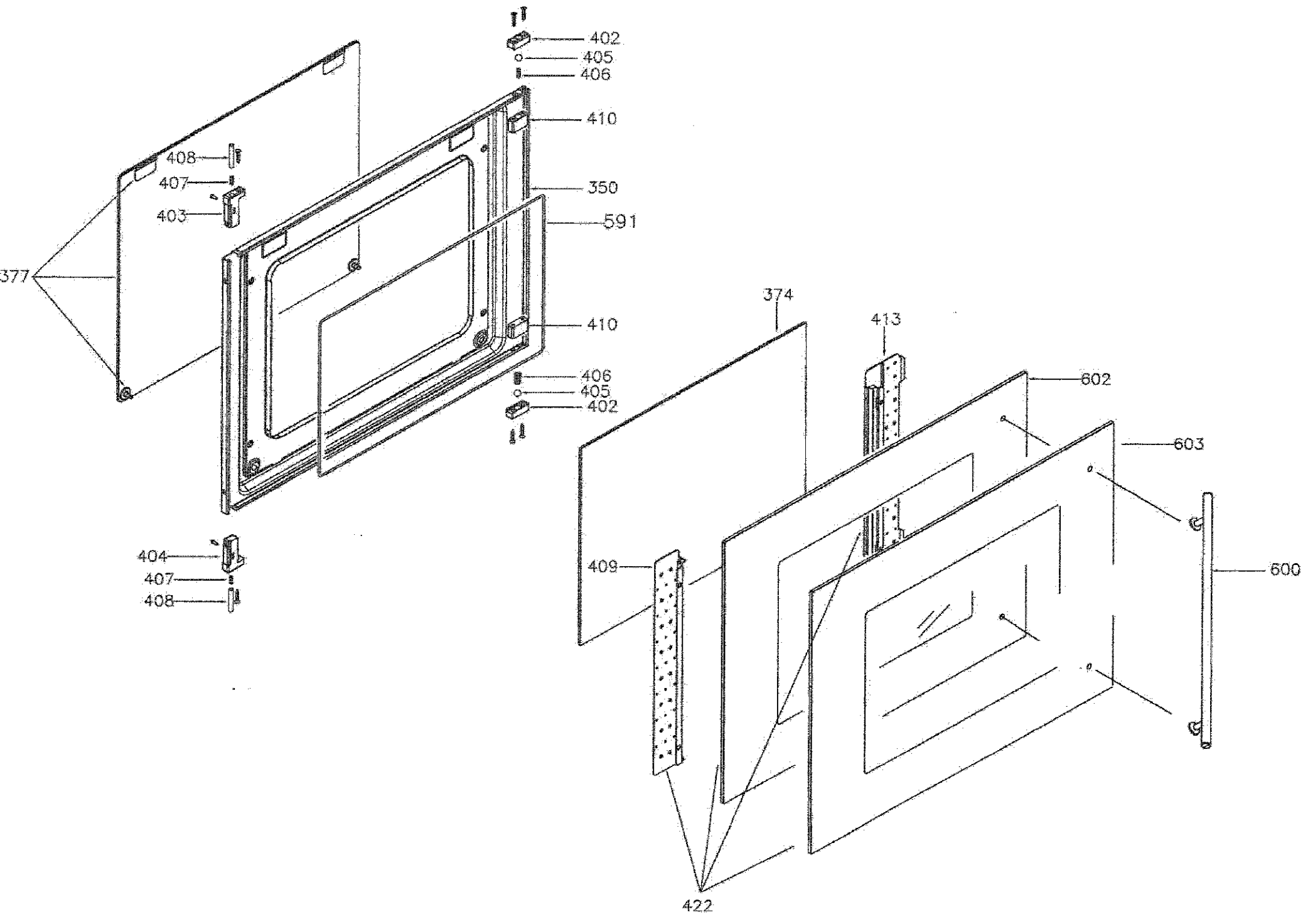
402
405
406
410
408
407
403
350
591
377
410
406
405
402
374
413
602
603
404
407
408
409
600
422