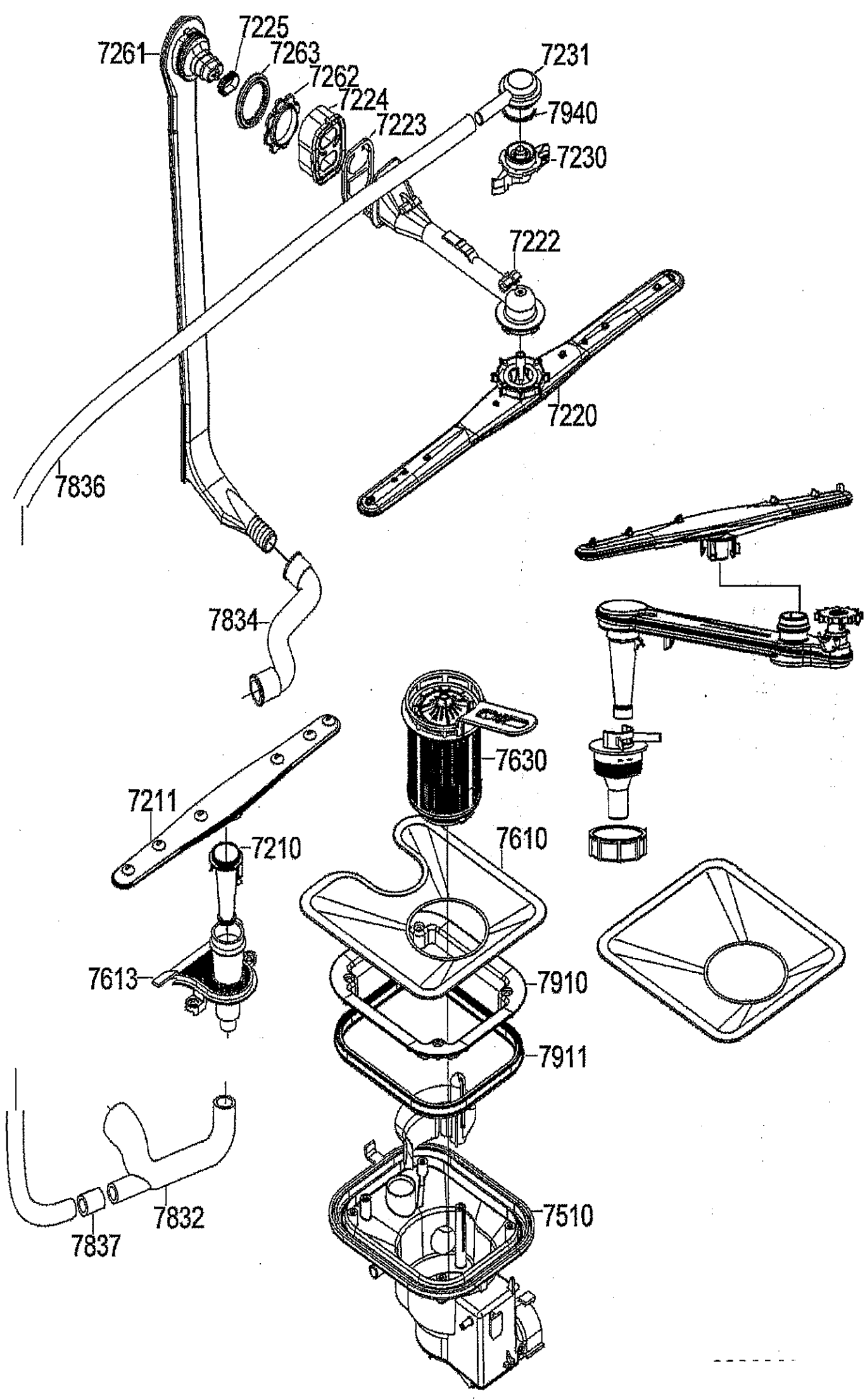
7225
7261
7263
7262
7224
7223
7231
7940
7230
7222
7220
7836
7834
7630
7211
7210
7610
7613
7910
7911
7832
7837
7510

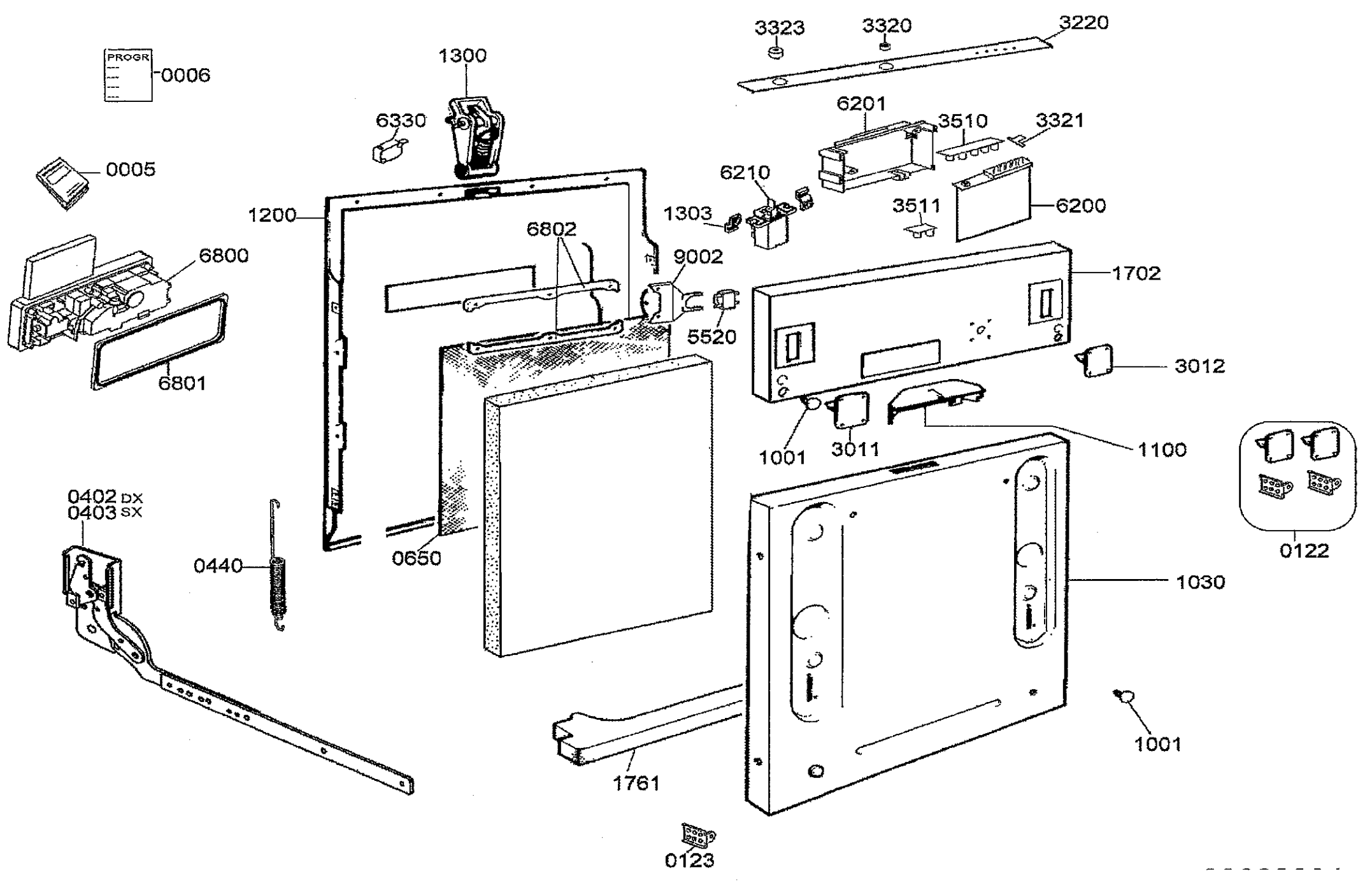
PROGR
0006
0005
6800
6801
1300
6330
1200
6802
9002
5520
0650
0402 DX
0403 SX
0440
3323
3320
3220
6201
3510
3321
6210
1303
3511
6200
1702
3012
1001
3011
1100
0122
1030
1001
1761
0123

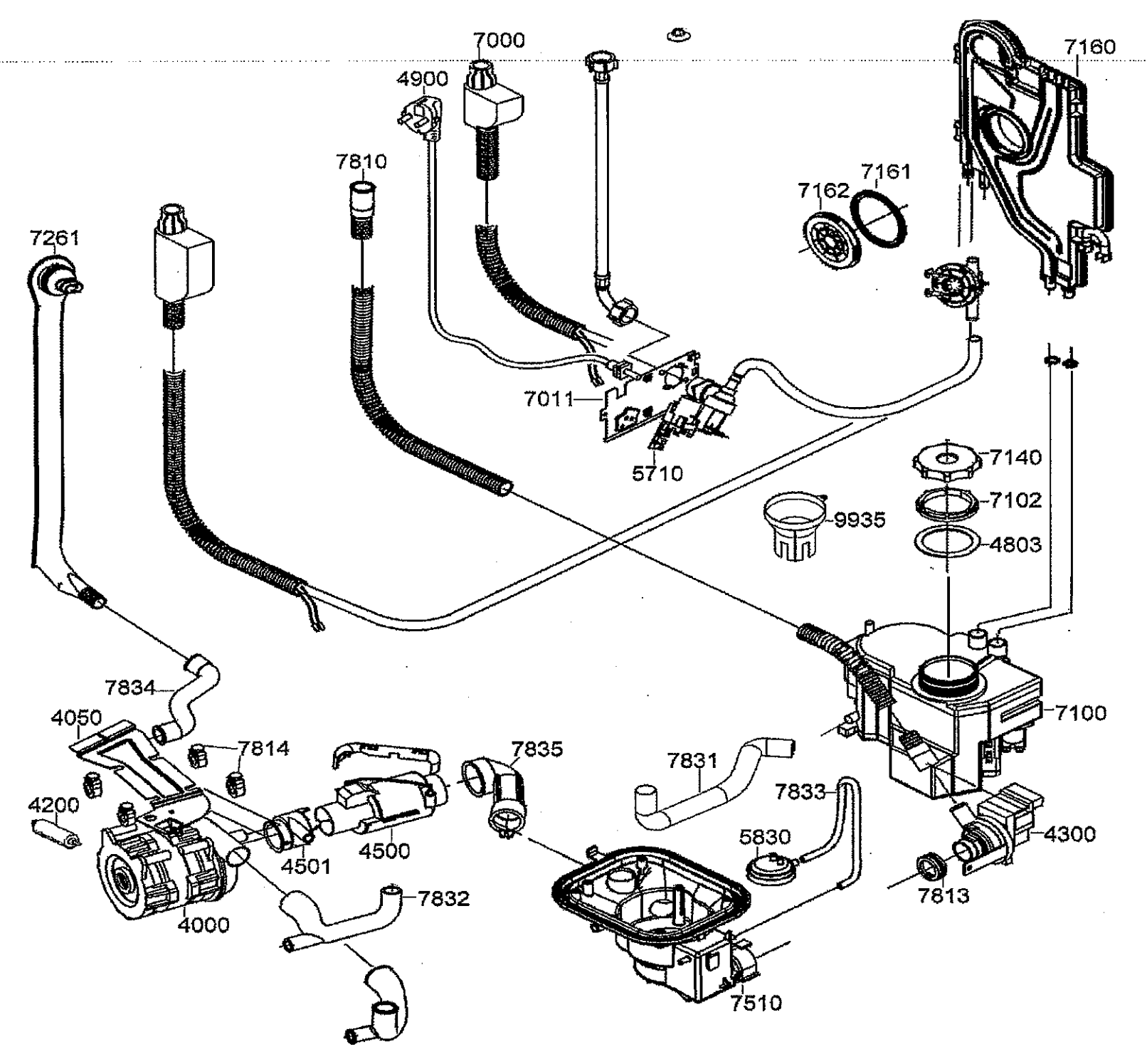
7000
4900
7160
7810
7161
7162
7261
7011
5710
7140
7102
9935
4803
7834
4050
7814
7835
7831
7833
7100
4200
4500
4501
5830
4300
7832
7813
4000
7510

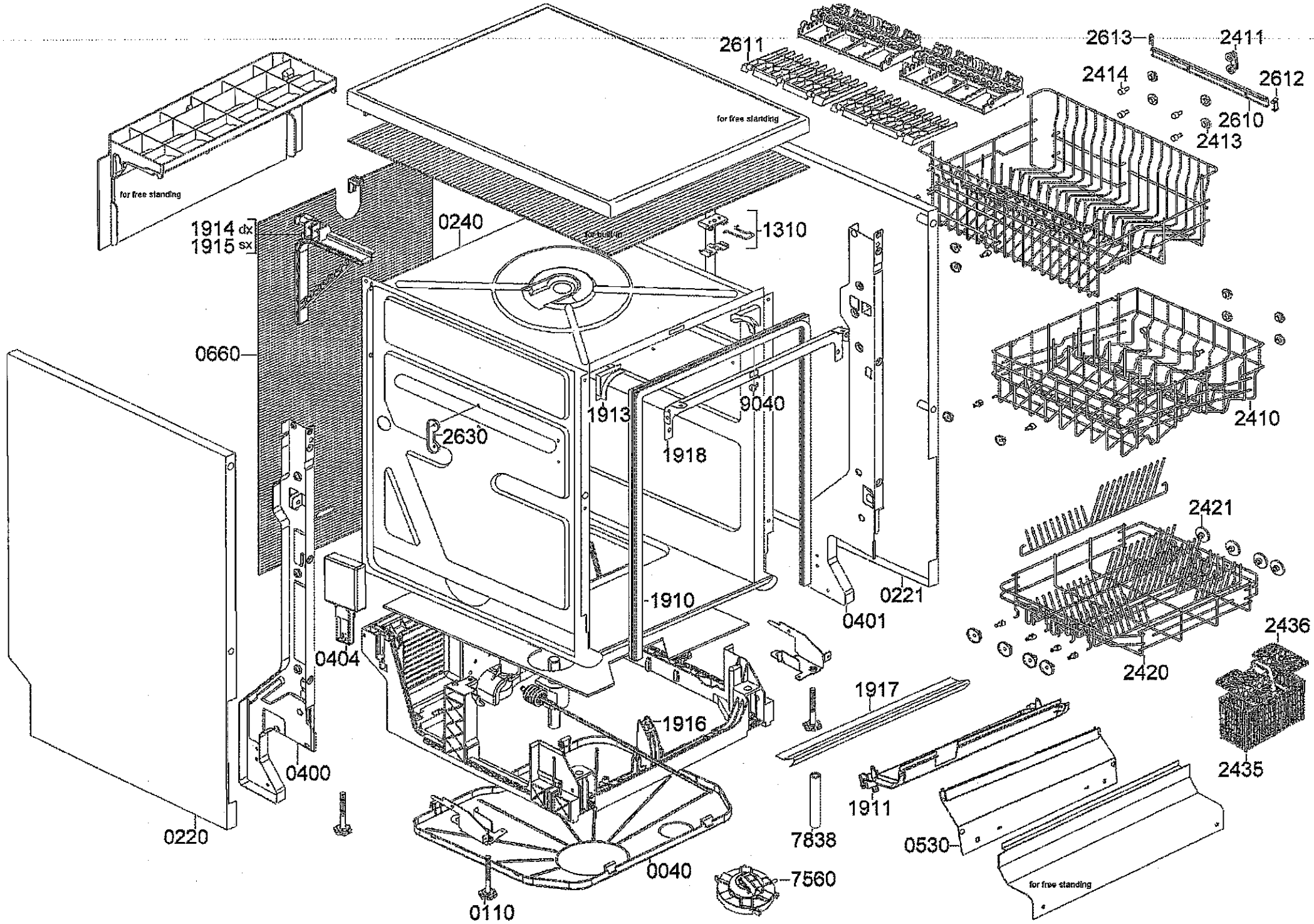
2611
2613
2411
2414
2612
2610
2413
for free standing
for free standing
for built-in
1914 dx
1915 sx
0240
1310
0660
1913
9040
2630
1918
2410
2421
1910
0221
0401
0404
2436
2420
1917
1916
0400
2435
1911
0220
7838
0530
0040
7560
0110
for free standing