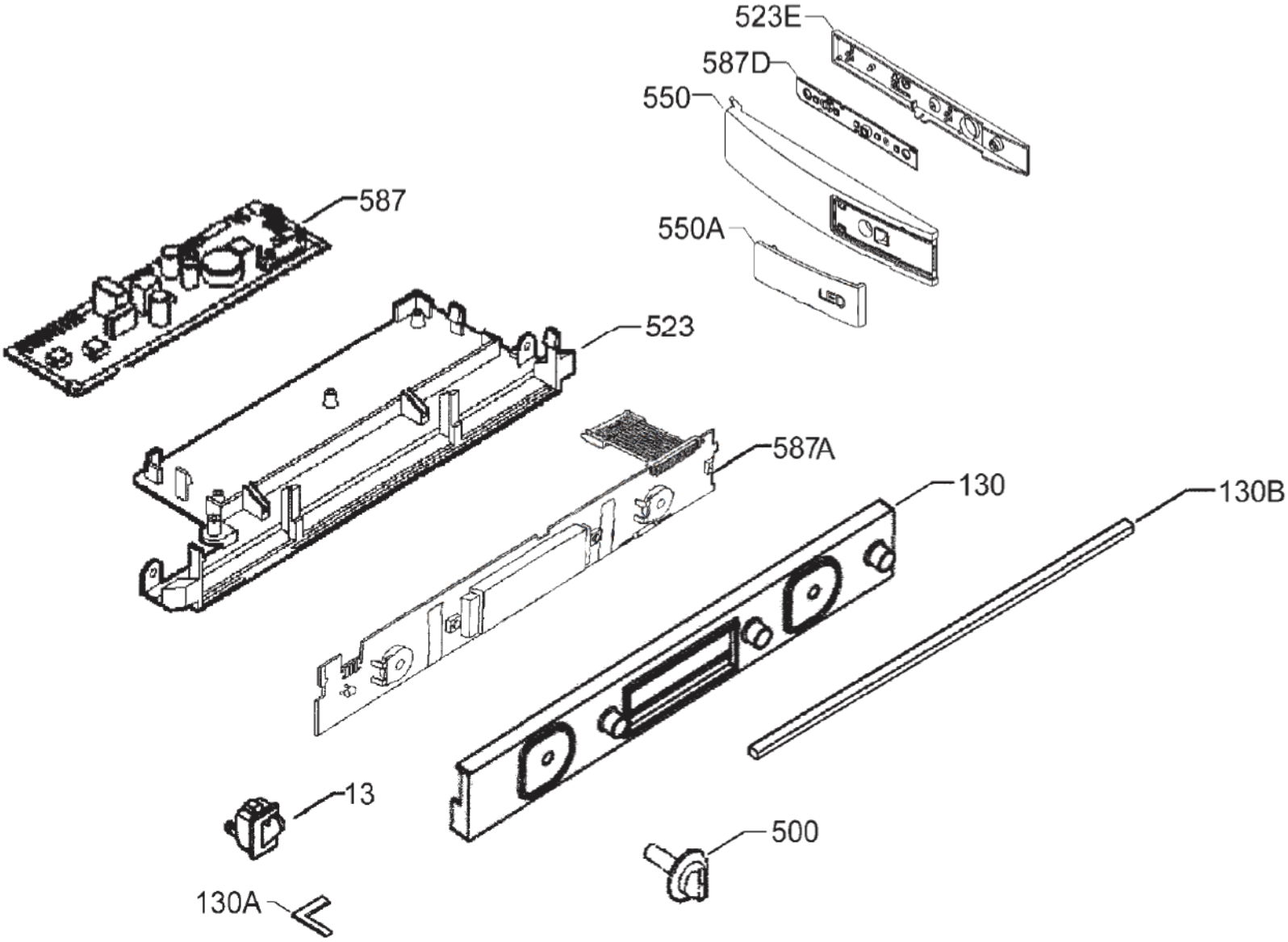
523E
587D
550
587
550A
LED
523
587A
130
130B
13
500
130A

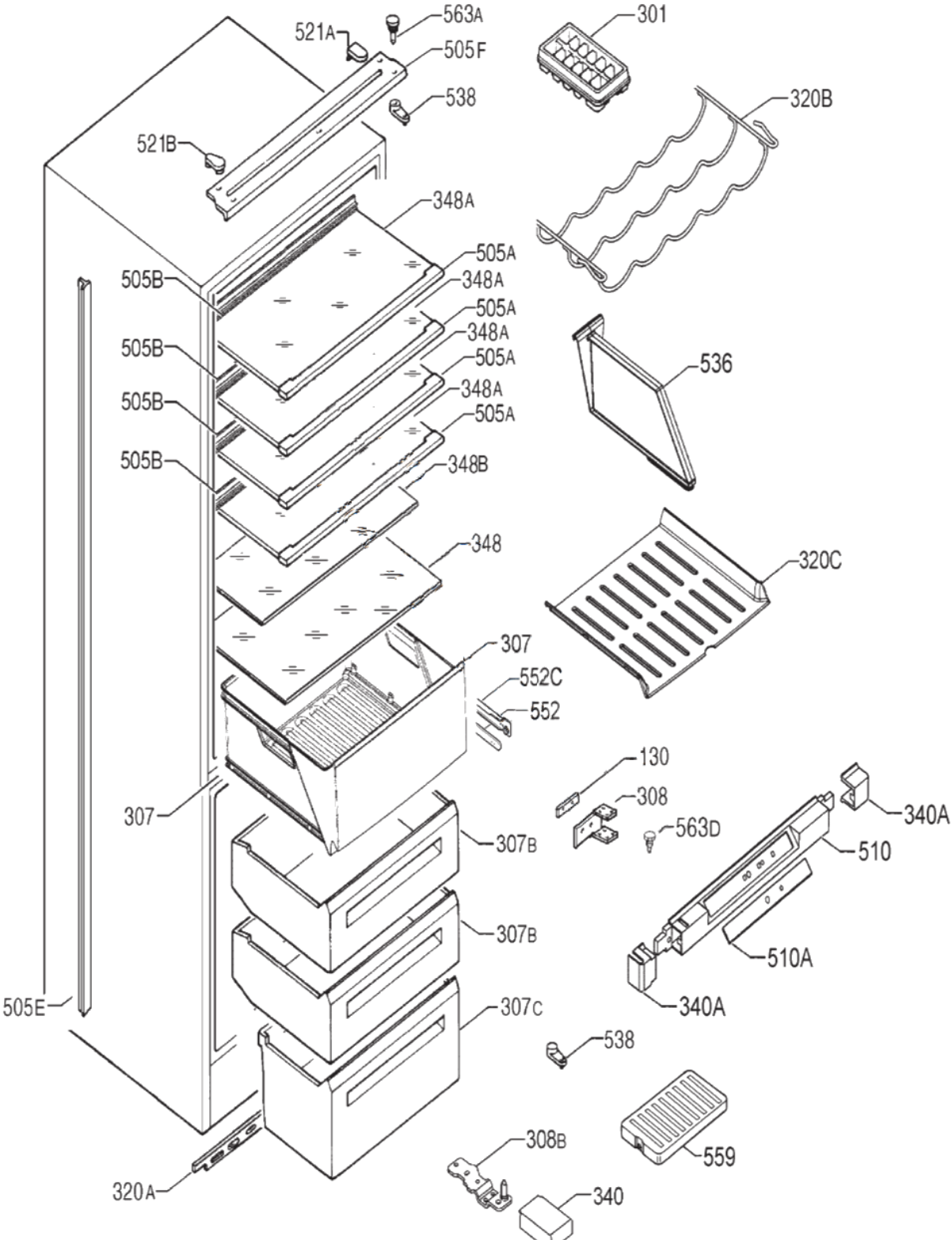
563A
521A
505F
538
521B
301
320B
348A
505A
505B
348A
505A
505B
348A
505A
505B
348A
505A
505B
348B
536
348
320C
307
552C
552
130
308
563D
340A
510
307
307B
307B
510A
340A
505E
307C
538
559
308B
320A
340

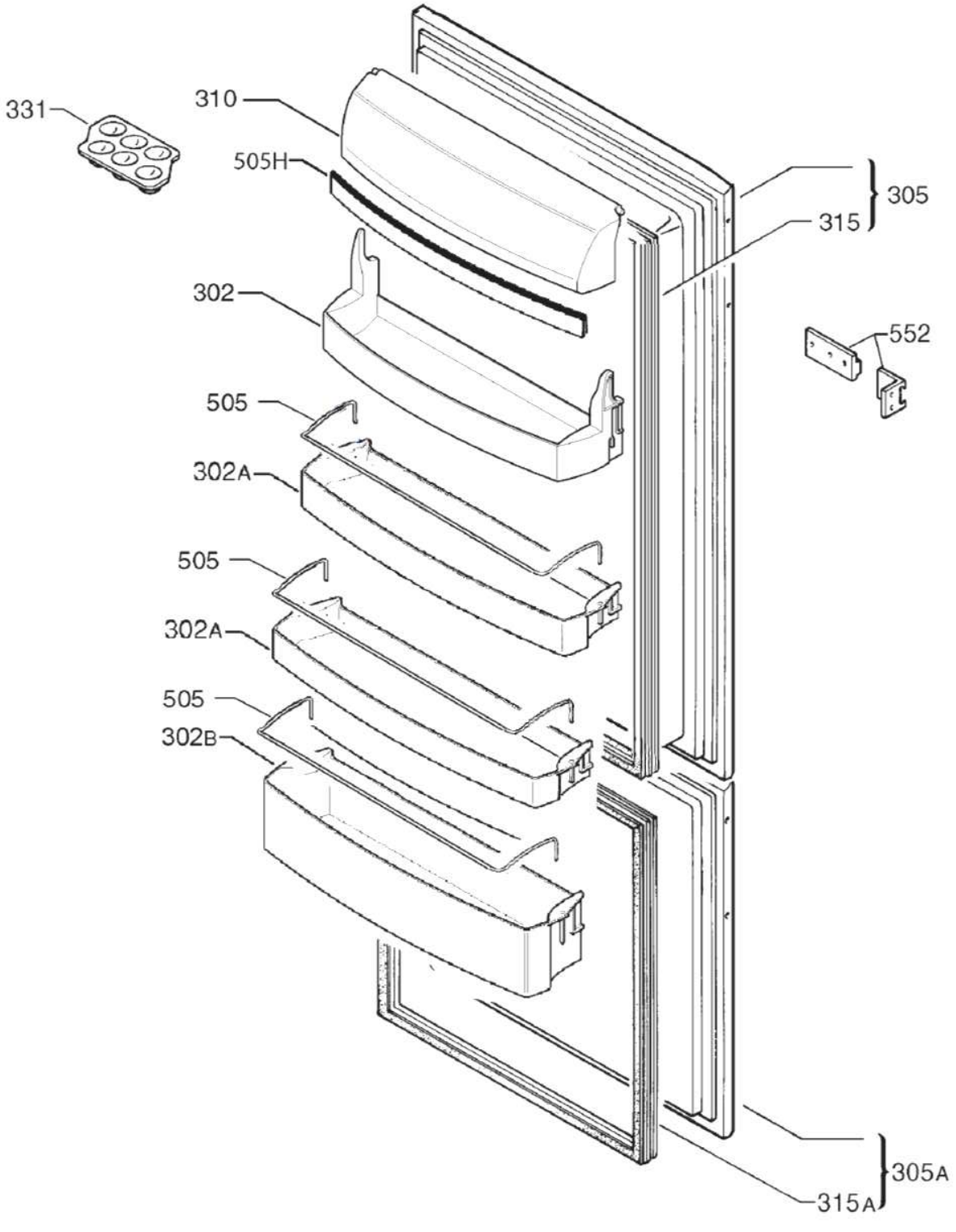
331
310
505H
305
315
302
552
505
302A
505
302A
505
302B
305A
315A

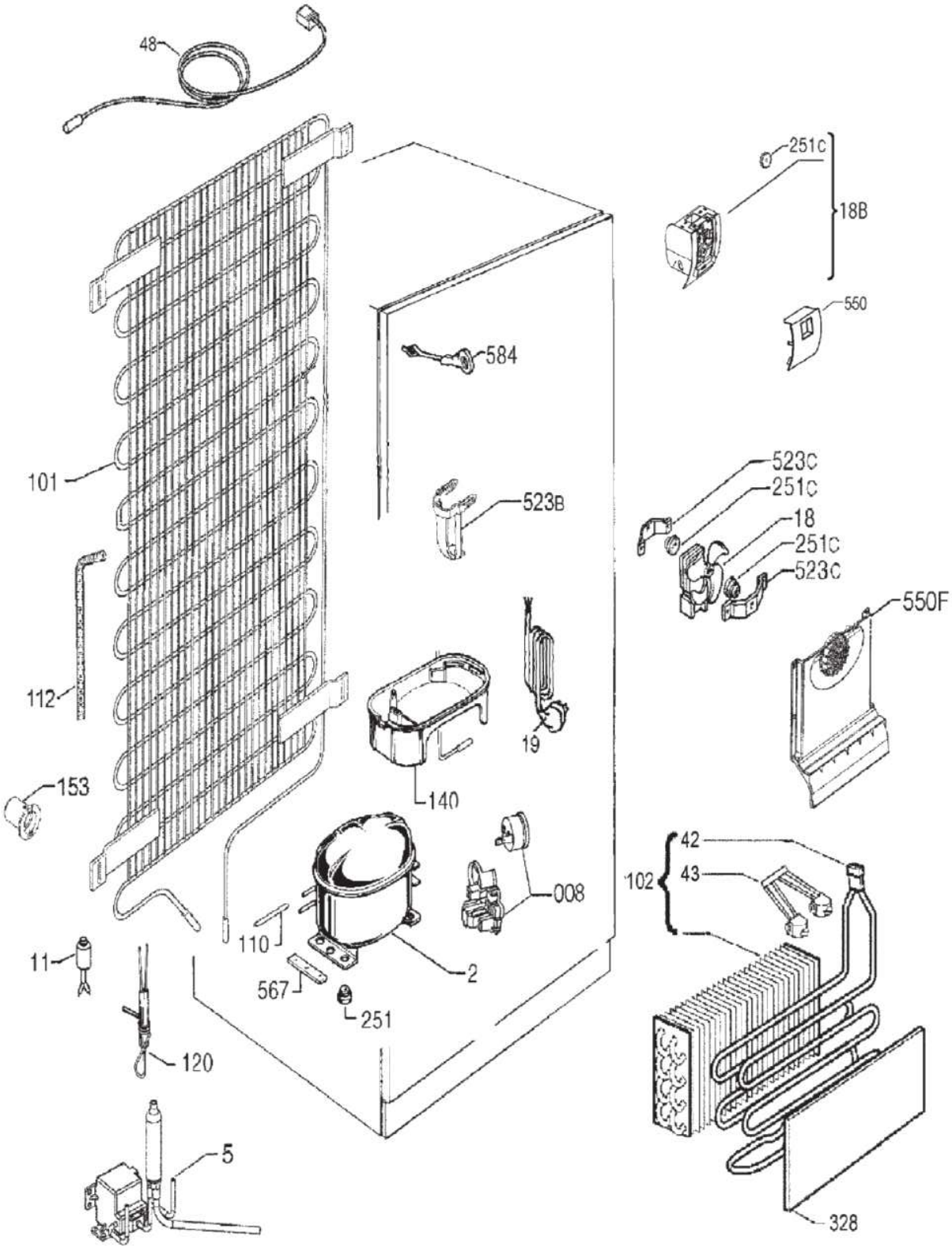
48
251C
18B
550
584
101
523C
251C
523B
18
251C
523C
550F
112
19
153
140
42
102
43
008
110
11
2
567
251
120
5
328