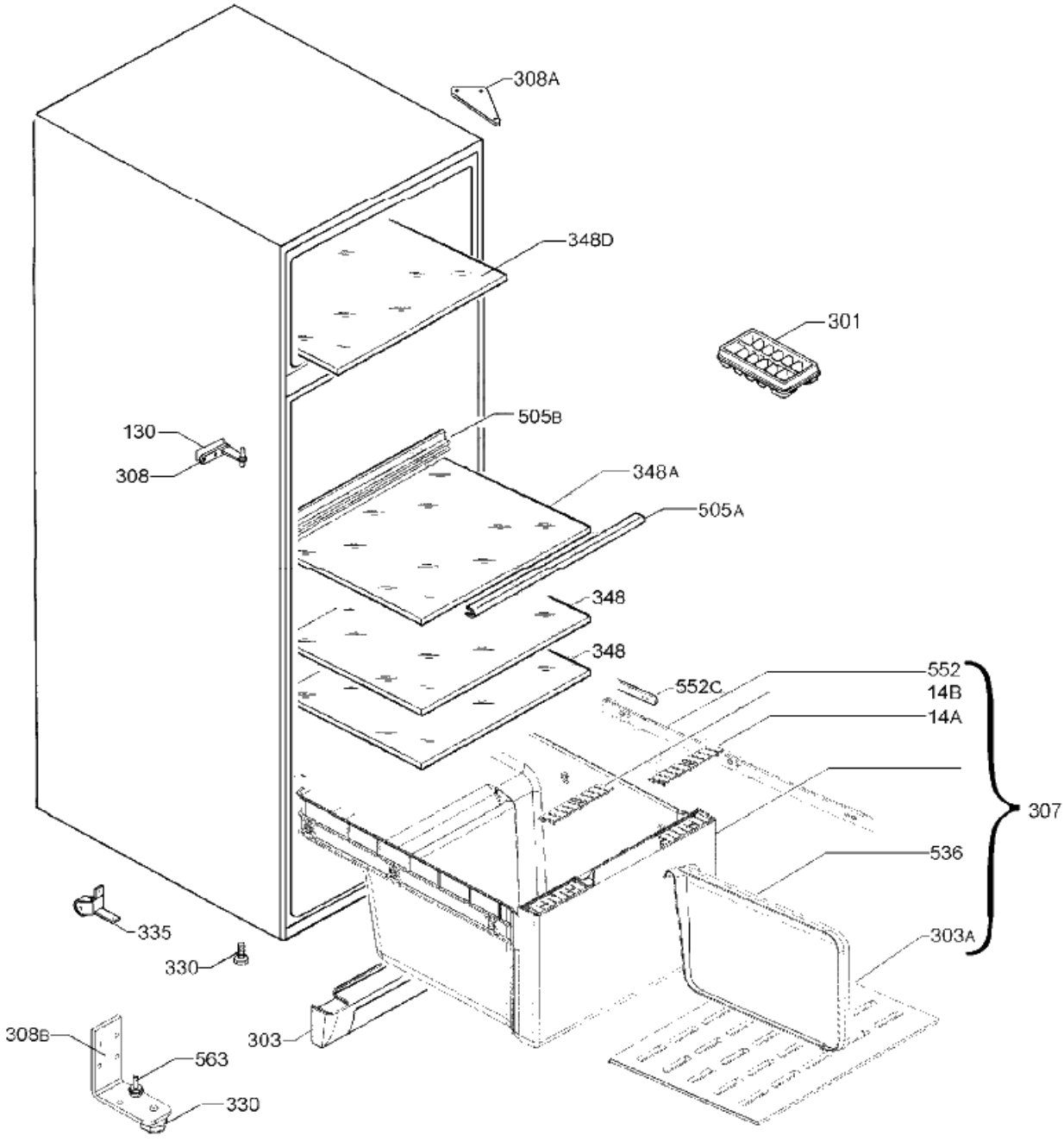
308A
348D
301
130
308
505B
348A
505A
348
348
552
552C
14B
14A
307
536
303A
335
330
308B
563
330
303

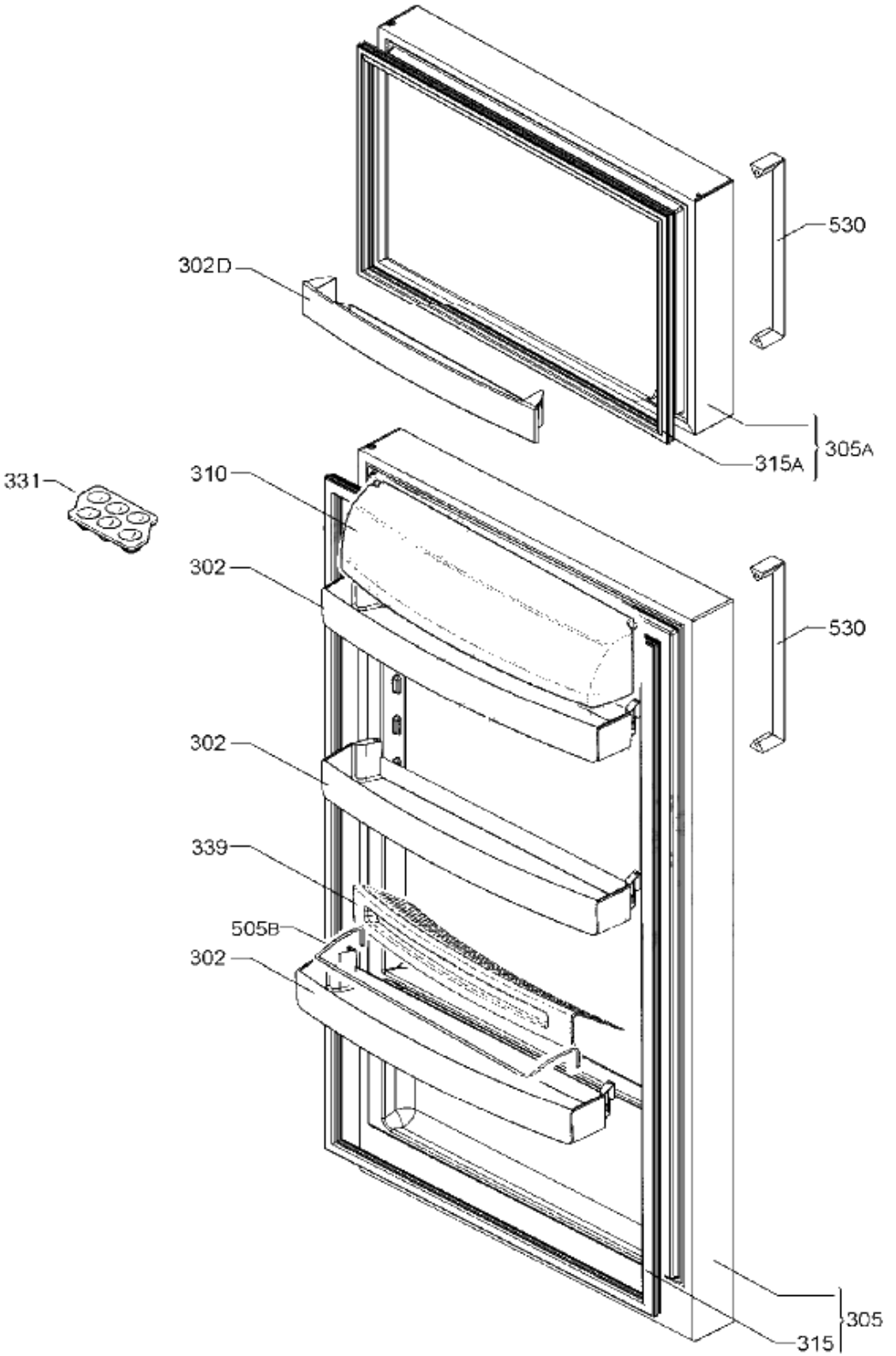
530
302D
305A
315A
331
310
302
530
302
339
505B
302
305
315

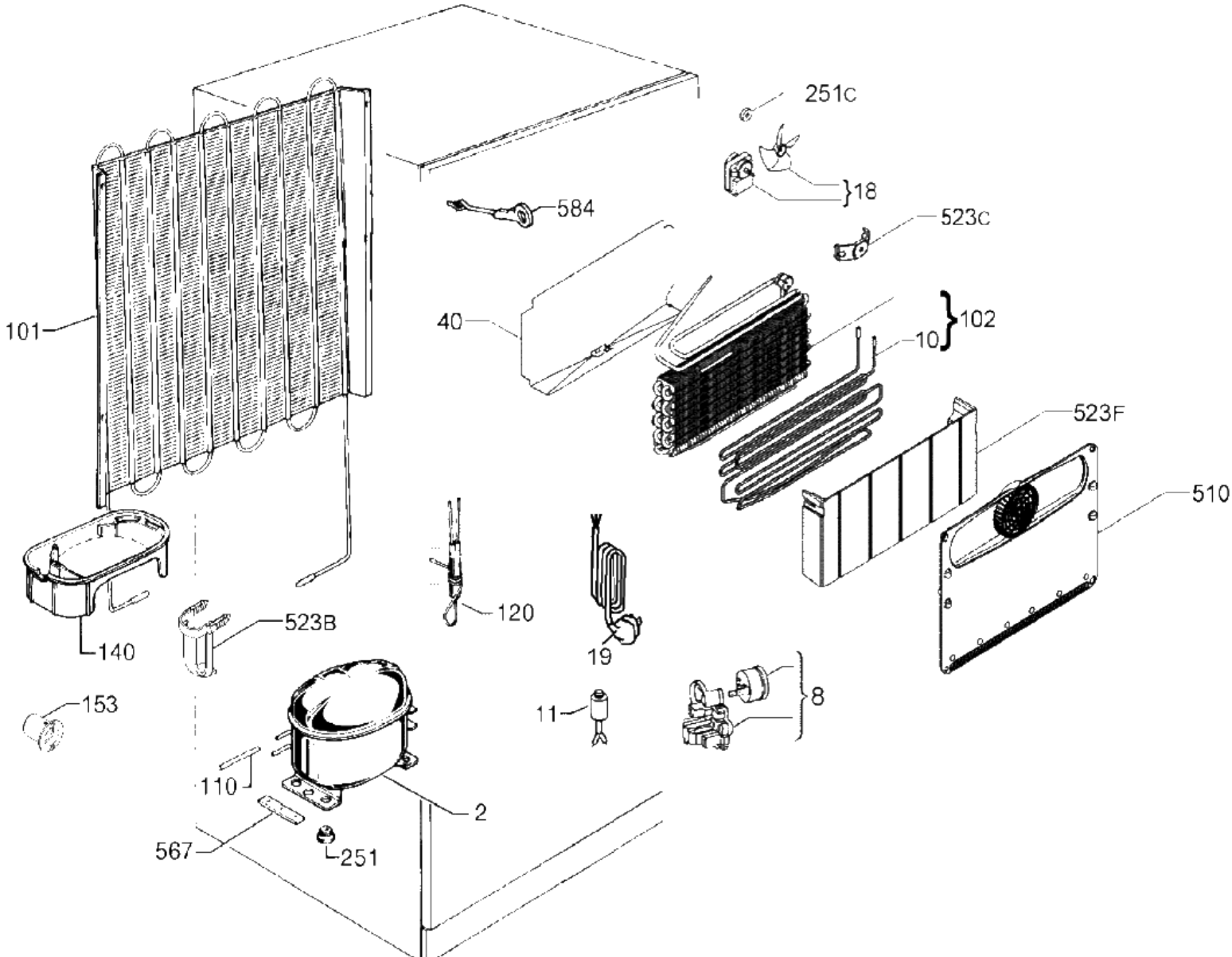
251C
18
584
523C
101
40
102
10
523F
510
120
19
140
523B
153
11
8
110
2
567
251

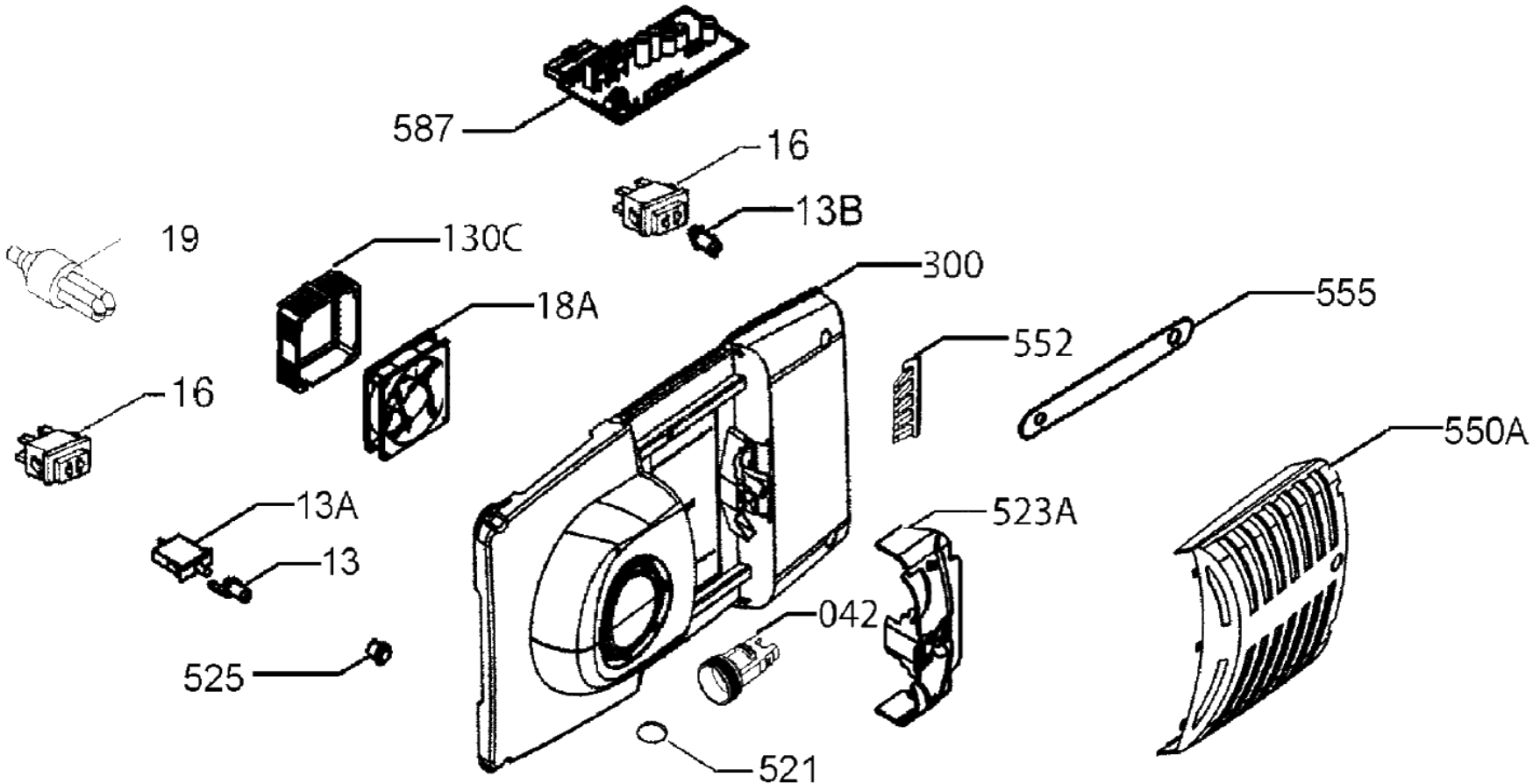
587
16
13B
19
130C
300
555
18A
552
16
550A
13A
523A
13
042
525
521