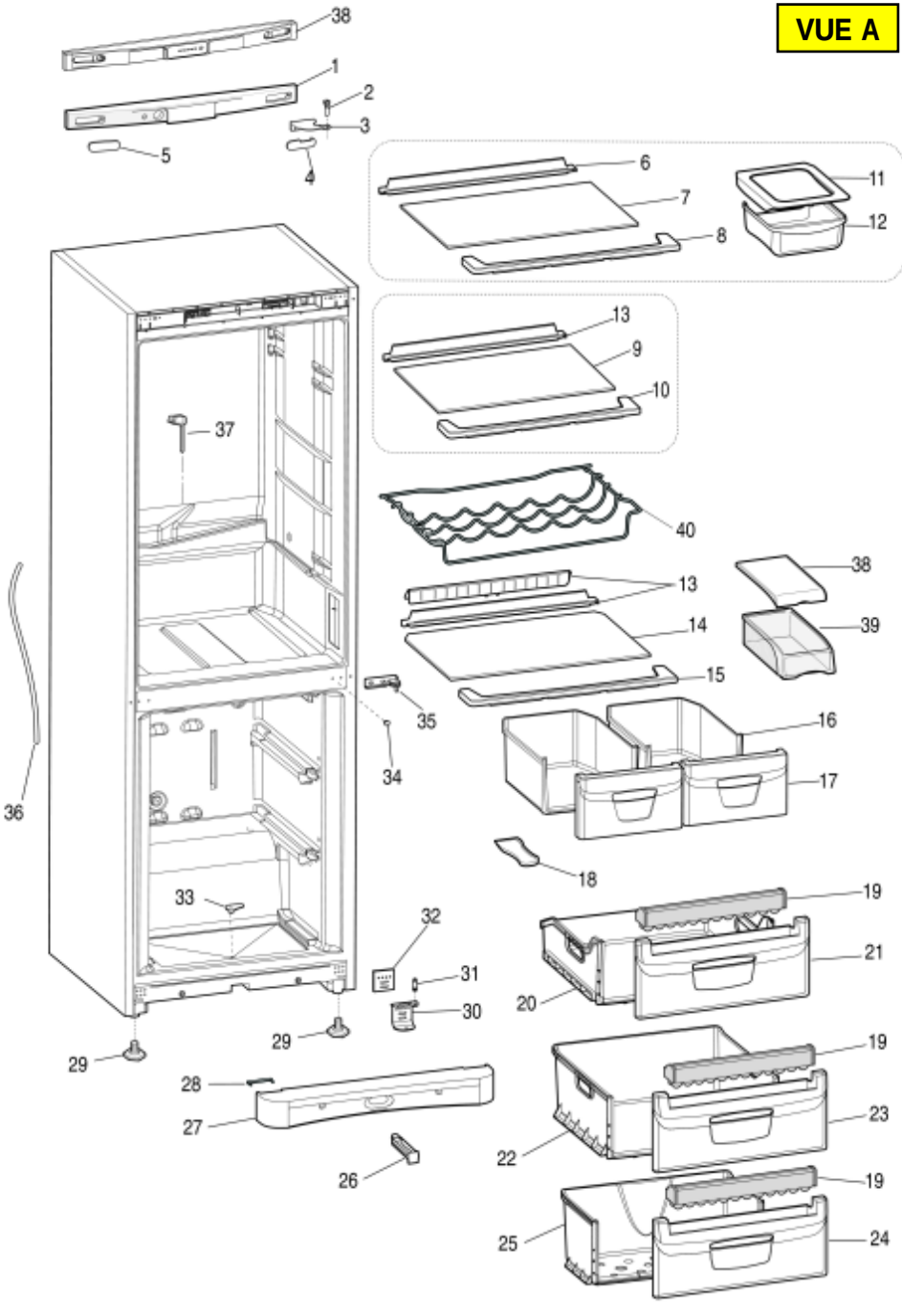
VUE A
38
1
2
3
5
4
6
7
8
11
12
13
9
10
37
40
38
13
14
39
15
35
16
34
17
36
18
33
19
32
21
31
20
30
29
29
19
28
23
27
22
26
19
25
24

VUE B

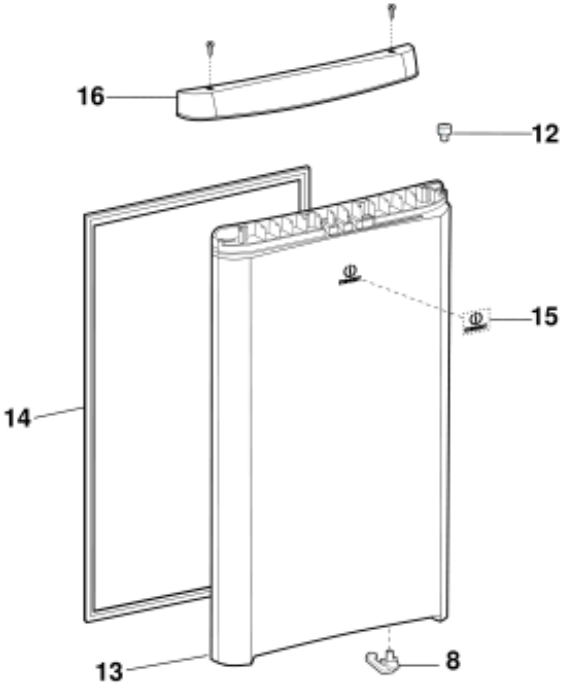

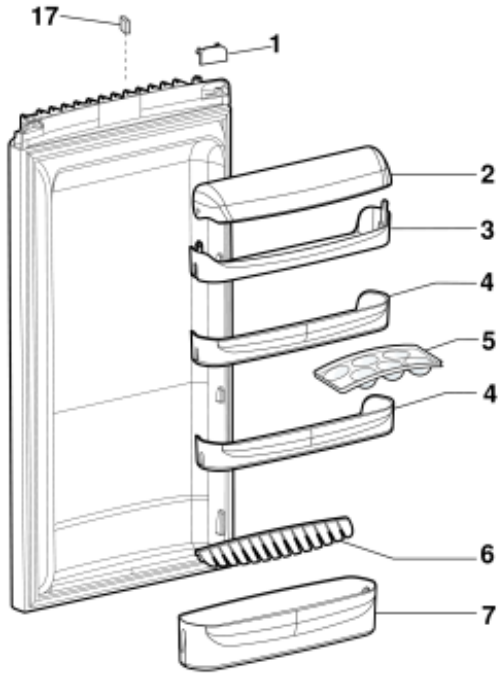

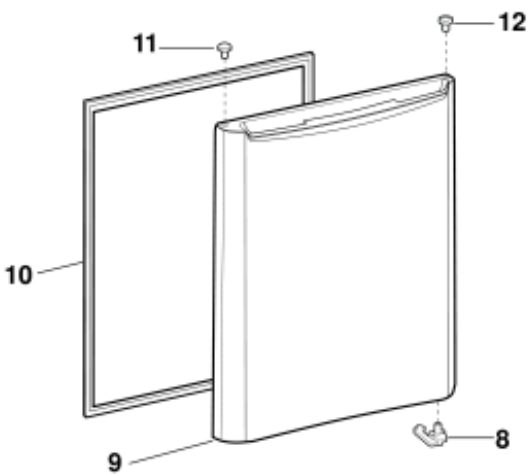

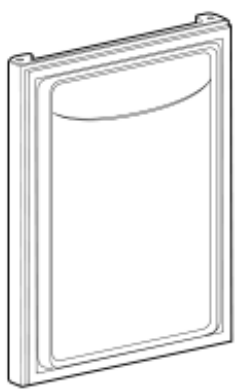

VUE C

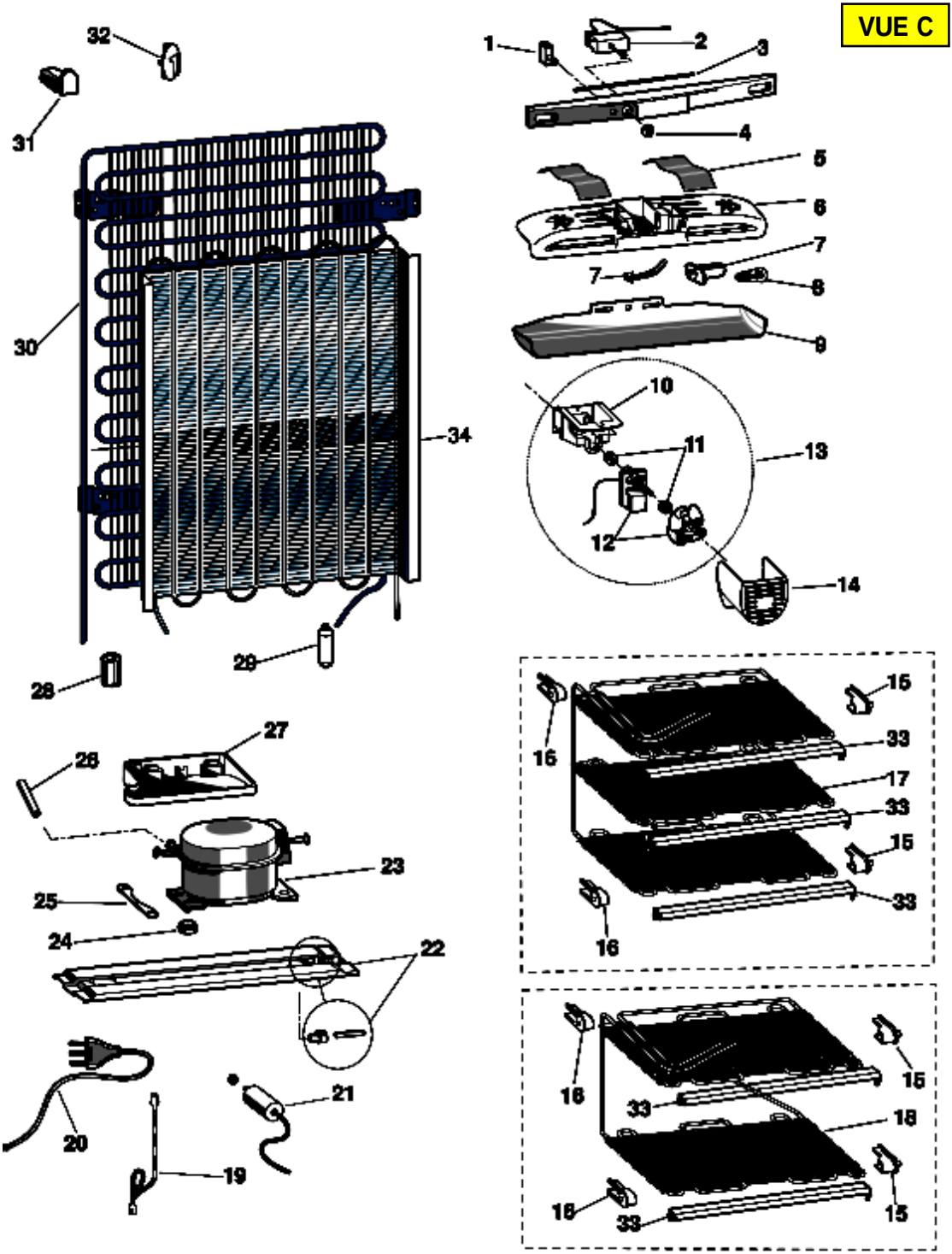
32
31
30
34
29
28
1
2
3
4
5
6
7
7
8
9
10
11
12
13
14
15
16
33
17
15
33
33
16
27
26
23
25
24
22
21
20
19
15
16
33
18
15
16
33