VUE A

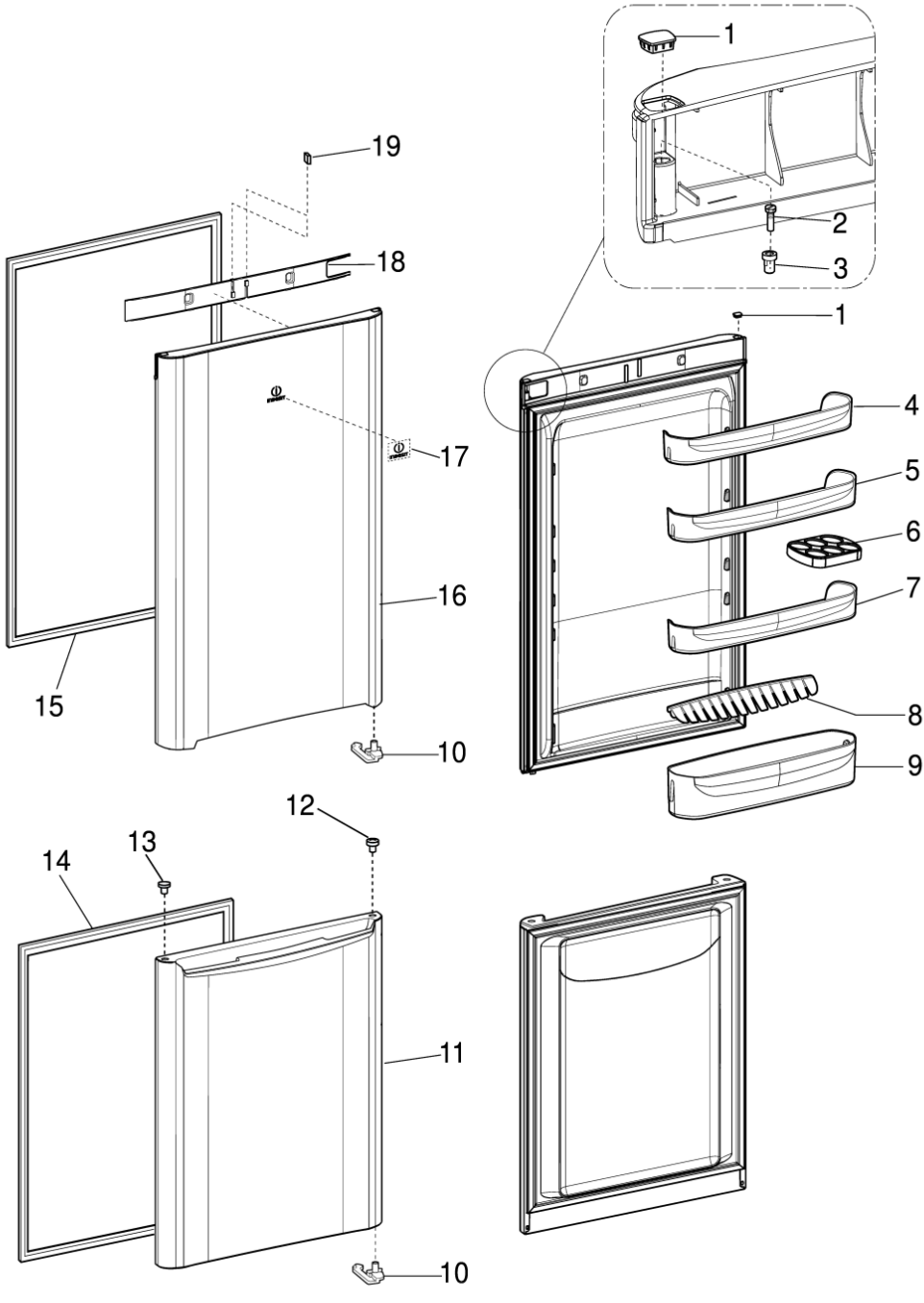

VUE B

ESSENTIA
COMBY NF MEC

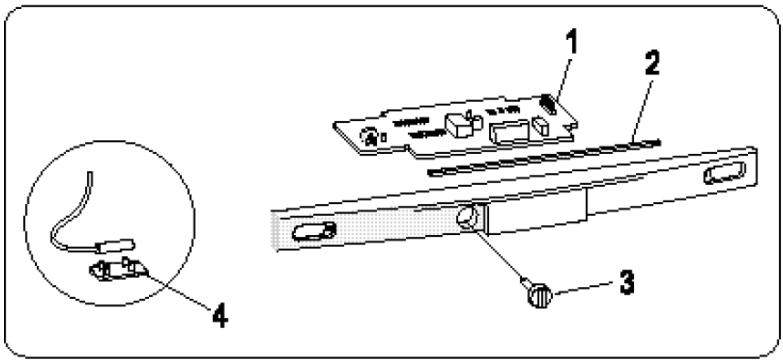

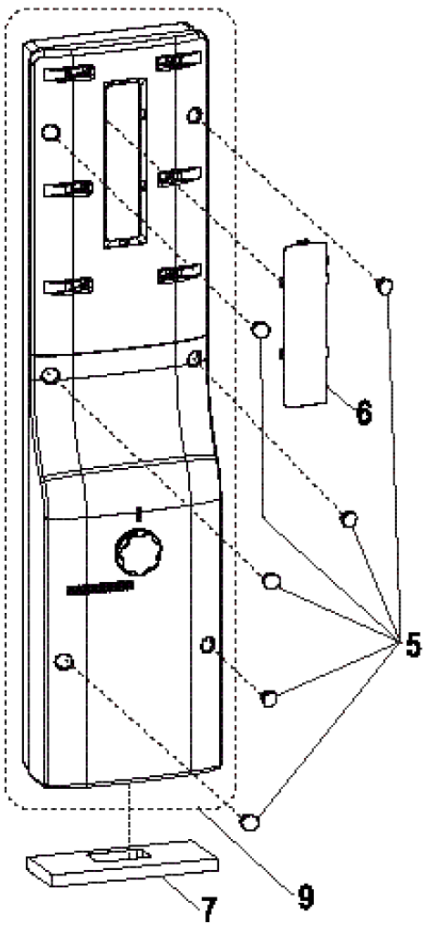

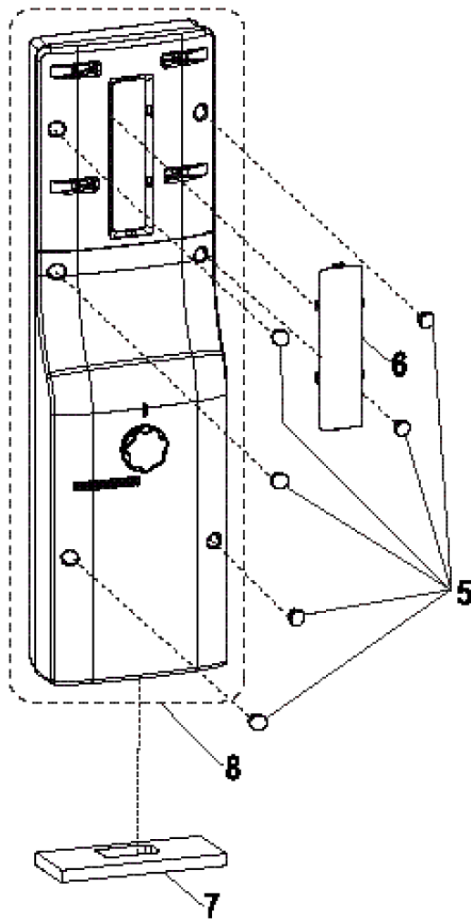

VUE C

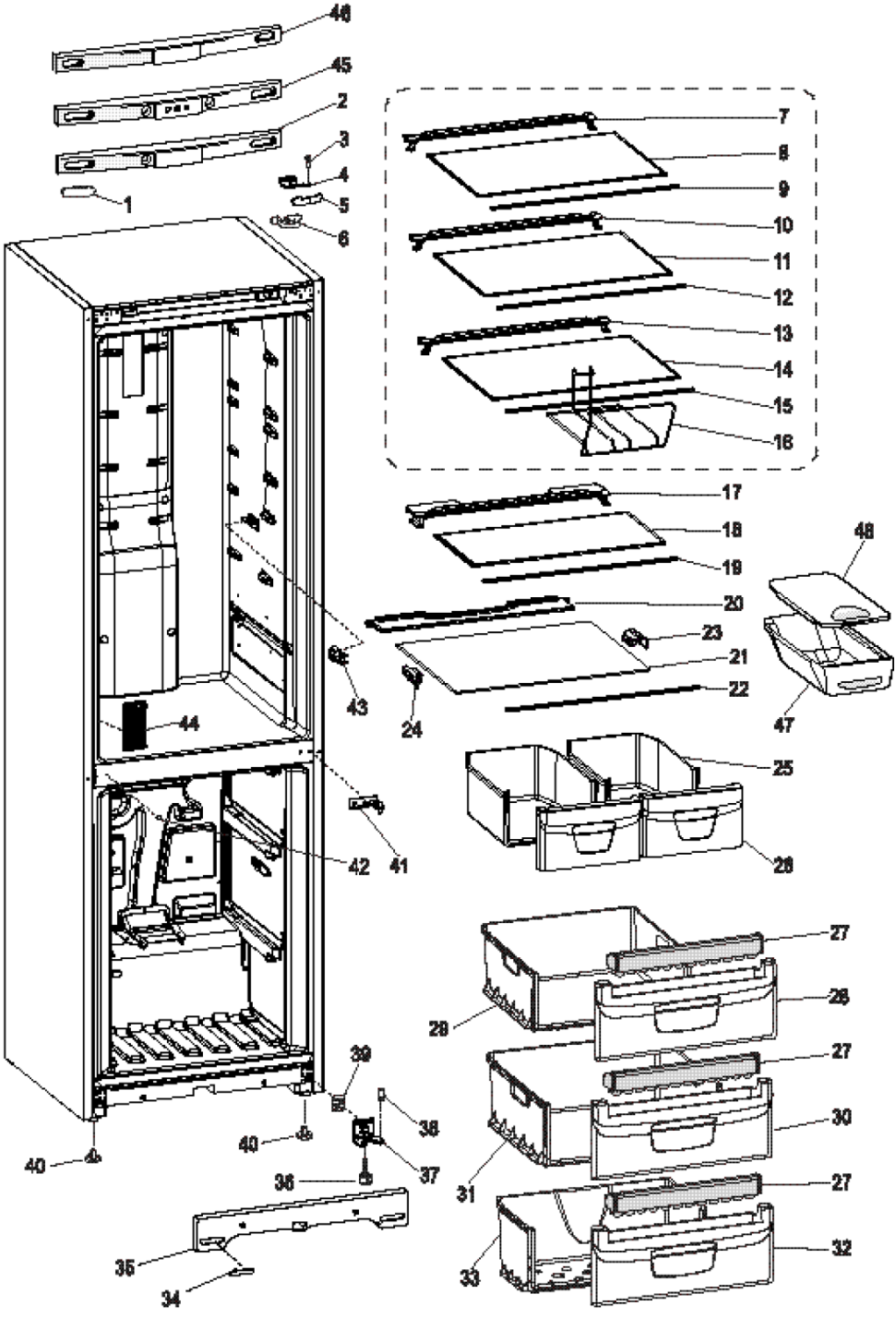

46
45
2
3
4
5
6
1
7
8
9
10
11
12
13
14
15
16
17
18
19
20
23
21
22
24
48
47
43
44
25
28
42
41
27
26
29
27
30
31
27
32
33
39
38
37
40
40
36
35
34

VUE D

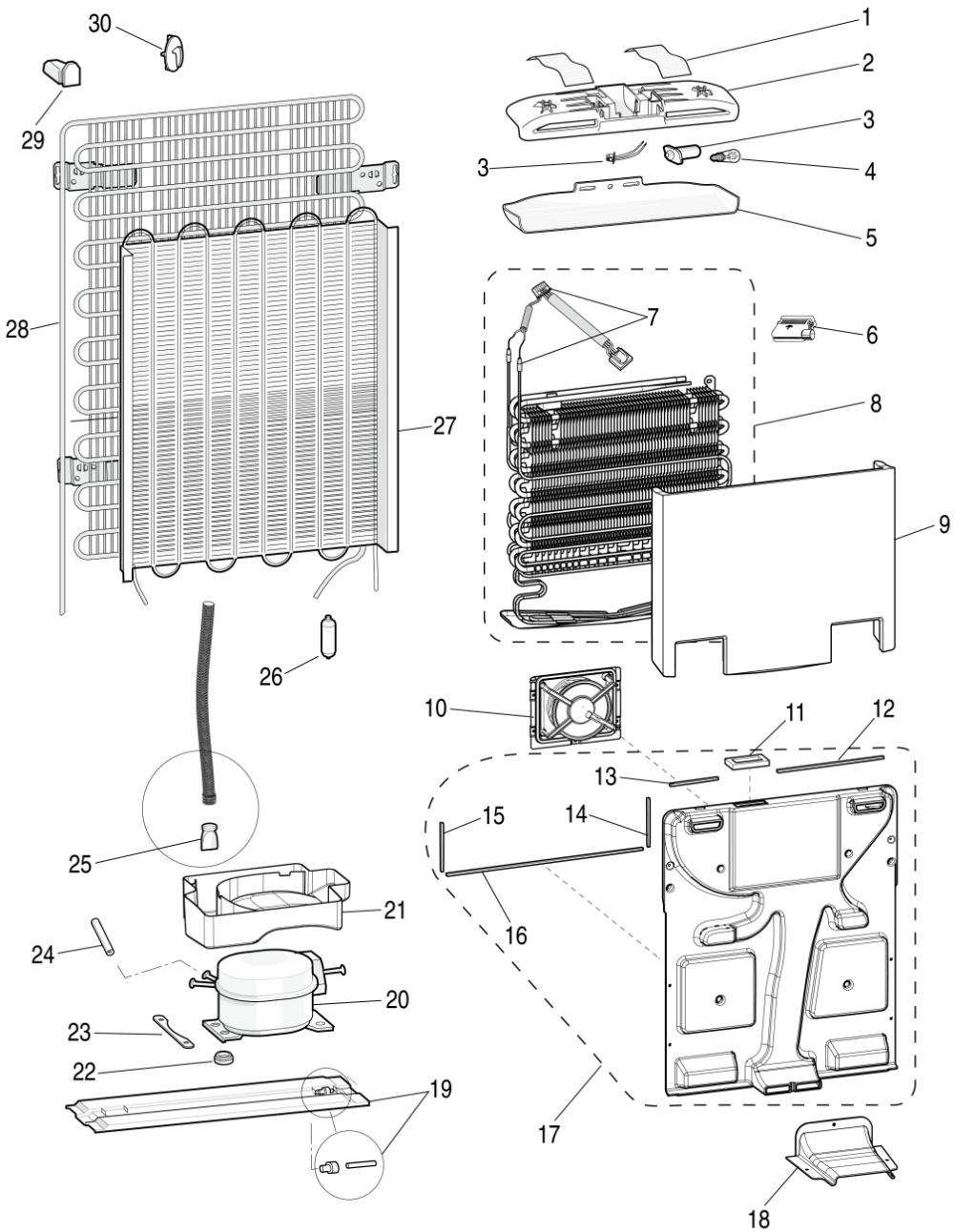
30
29
28
27
26
25
24
23
22
21
20
19
1
2
3
3
4
5
7
6
8
9
10
11
12
13
15
14
16
17
18