VUE A

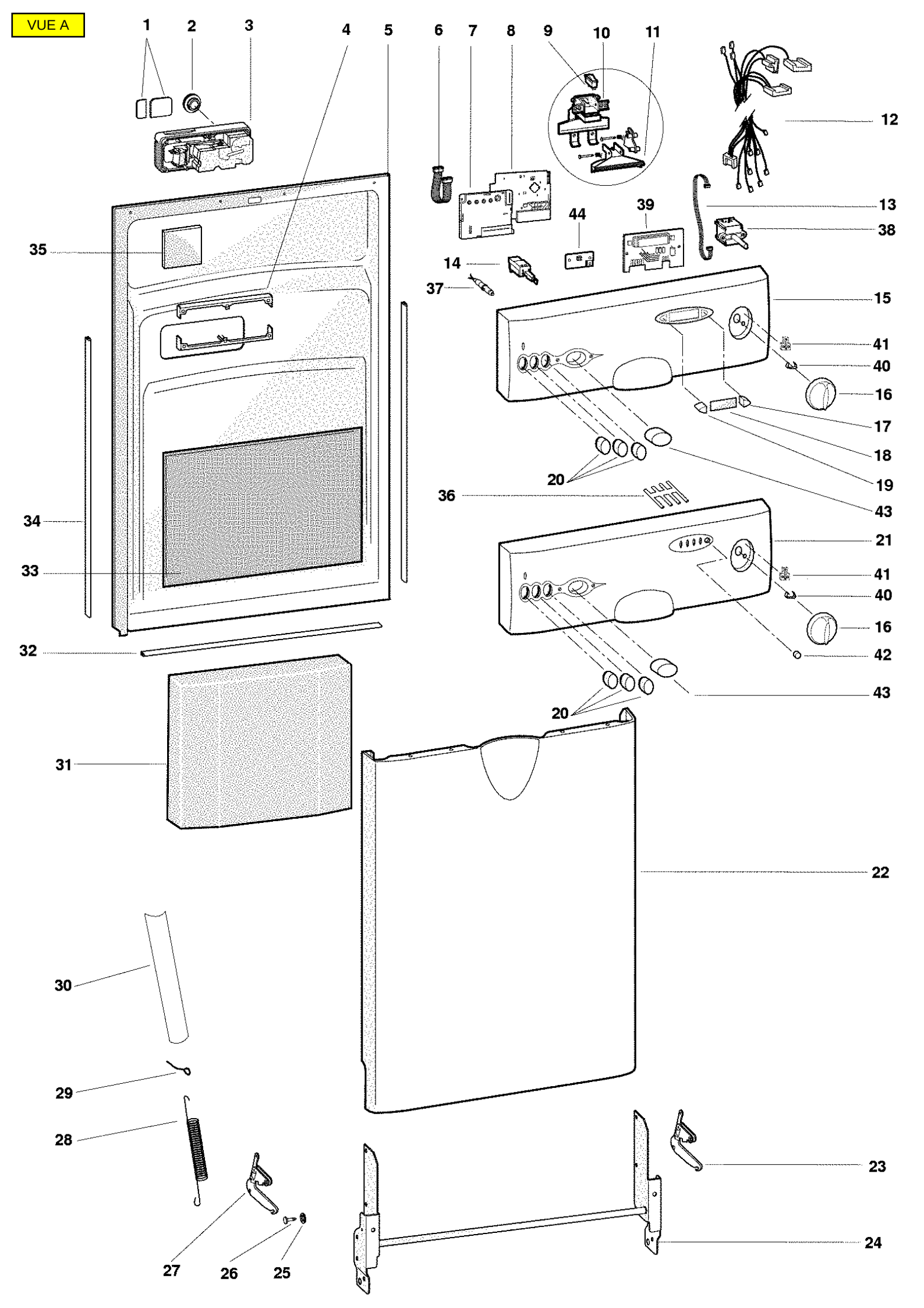
1
2
3
4
5
6
7
8
9
10
11
12
13
38
39
44
35
14
37
15
41
40
16
17
18
19
20
43
36
34
33
21
41
40
16
42
32
43
20
31
22
30
29
28
23
24
27
26
25

VUE B

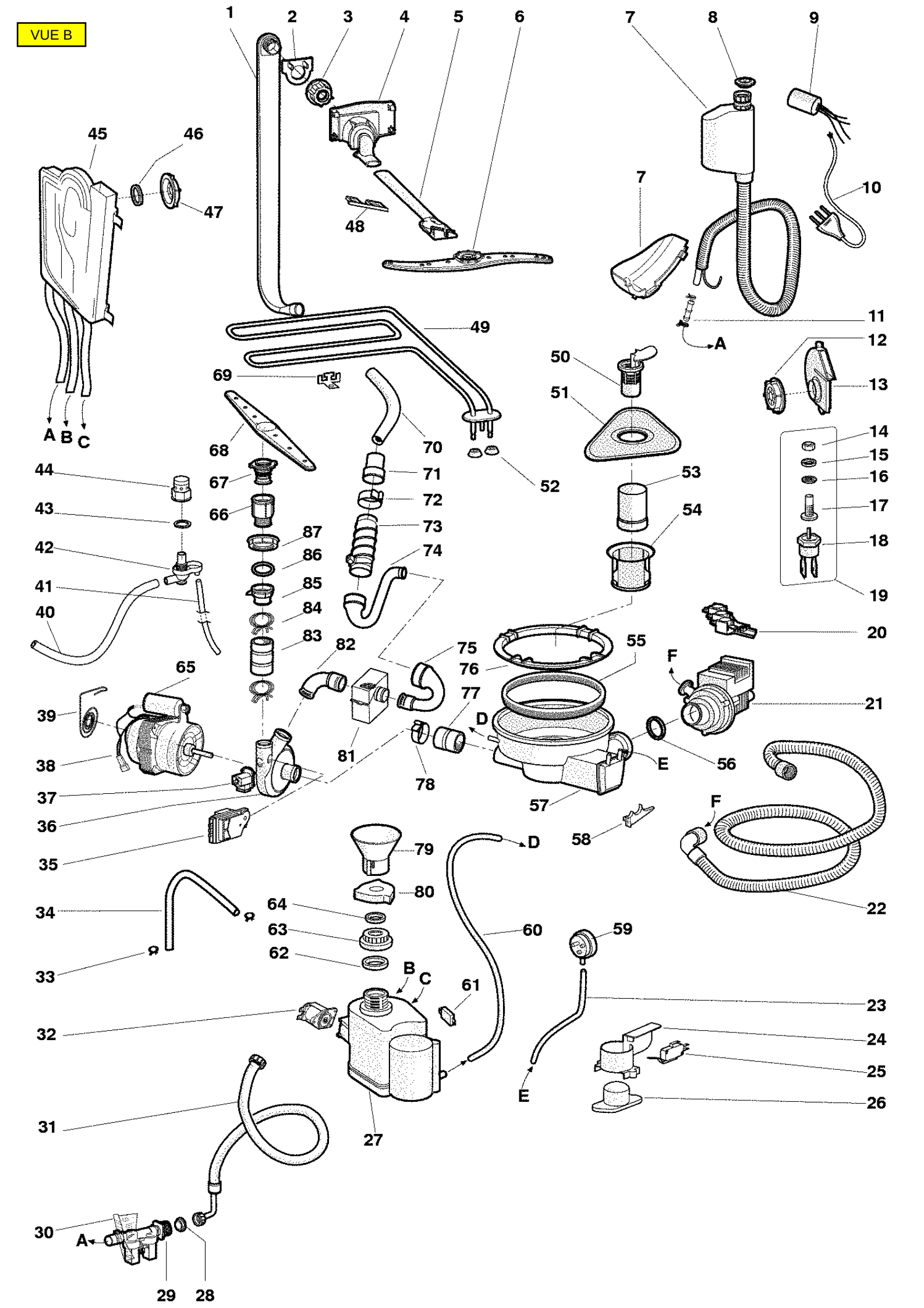
1
2
3
4
5
6
7
8
9
10
11
12
13
14
15
16
17
18
19
20
21
22
23
24
25
26
27
28
29
30
31
32
33
34
35
36
37
38
39
40
41
42
43
44
45
46
47
48
49
50
51
52
53
54
55
56
57
58
59
60
61
62
63
64
65
66
67
68
69
70
71
72
73
74
75
76
77
78
79
80
81
82
83
84
85
86
87
A
B
C
D
E
F

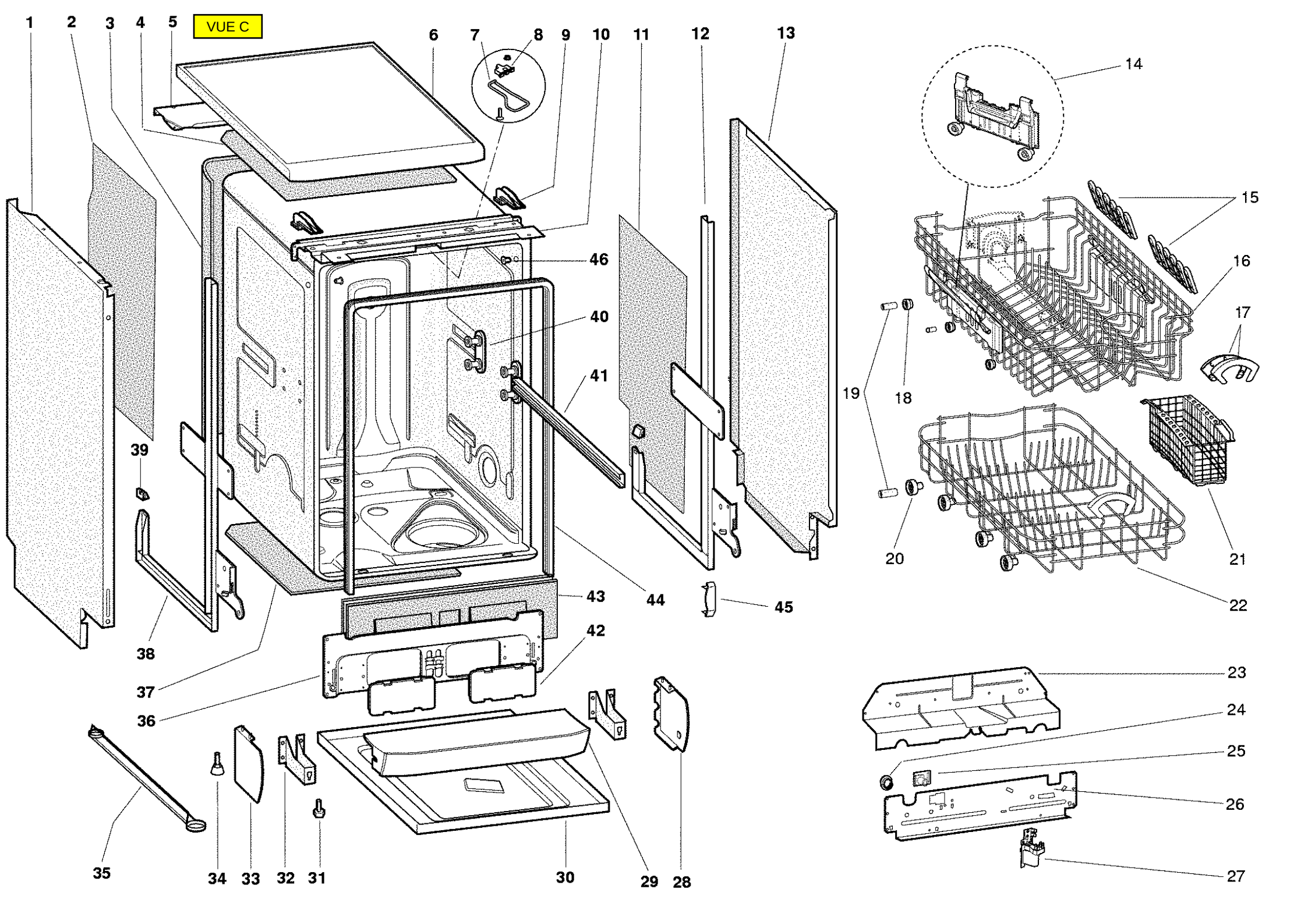
VUE C
1
2
3
4
5
6
7
8
9
10
11
12
13
14
15
16
17
18
19
20
21
22
23
24
25
26
27
28
29
30
31
32
33
34
35
36
37
38
39
40
41
42
43
44
45
46