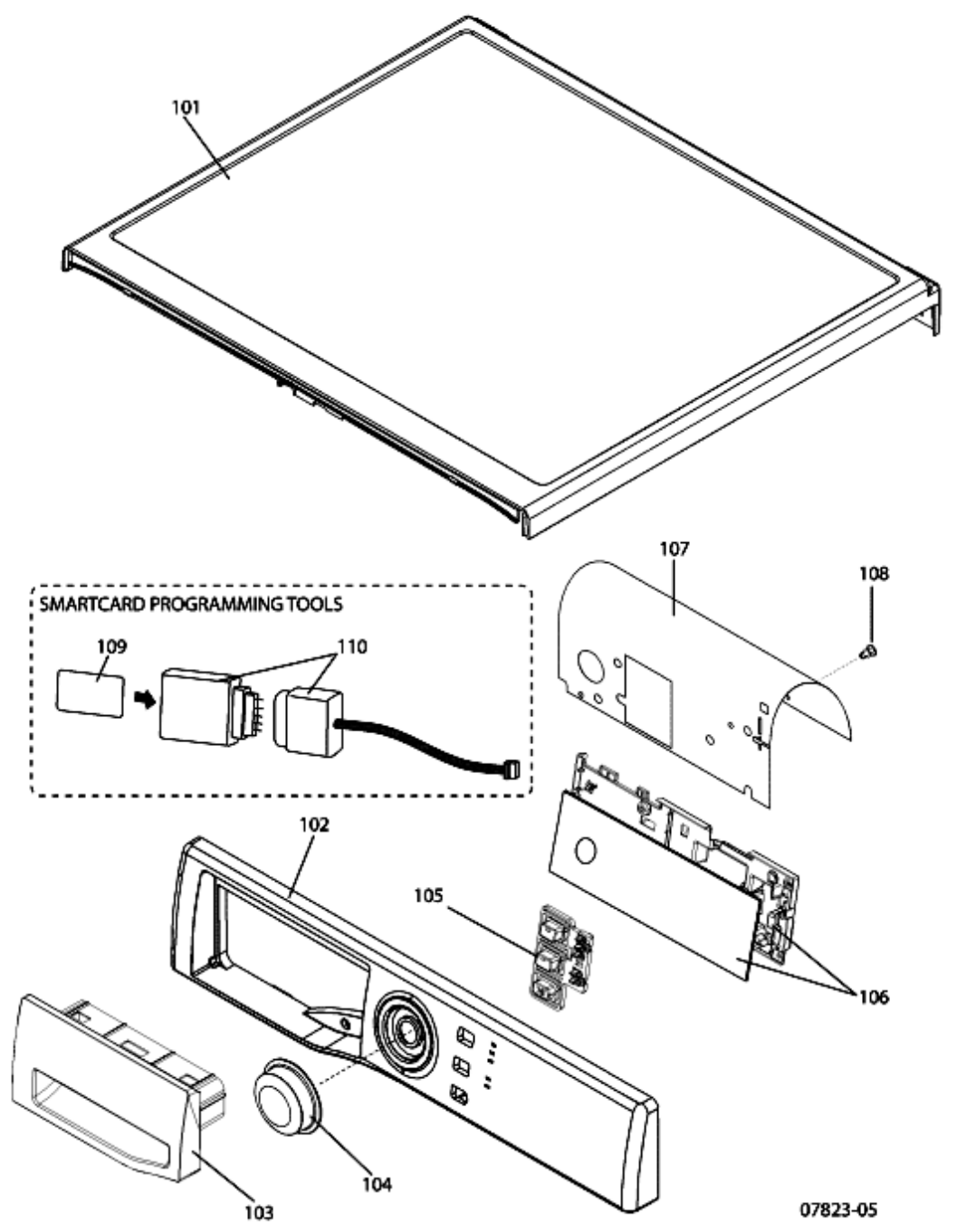
101
107
108
SMARTCARD PROGRAMMING TOOLS
109
110
102
105
106
104
103
07823-05

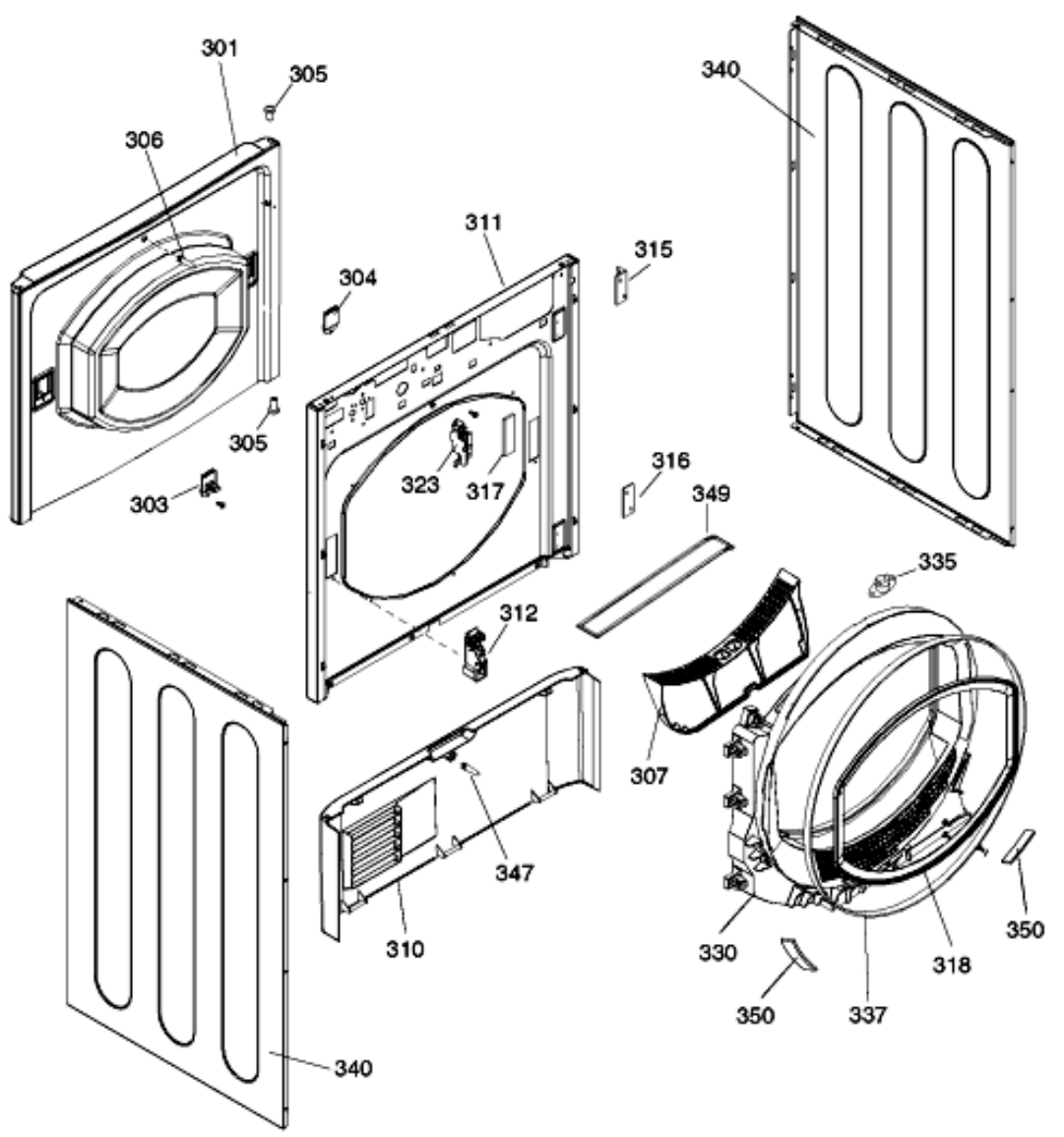
301
305
306
305
303
304
311
323
317
315
316
349
340
335
312
307
347
310
330
350
318
337
350
340

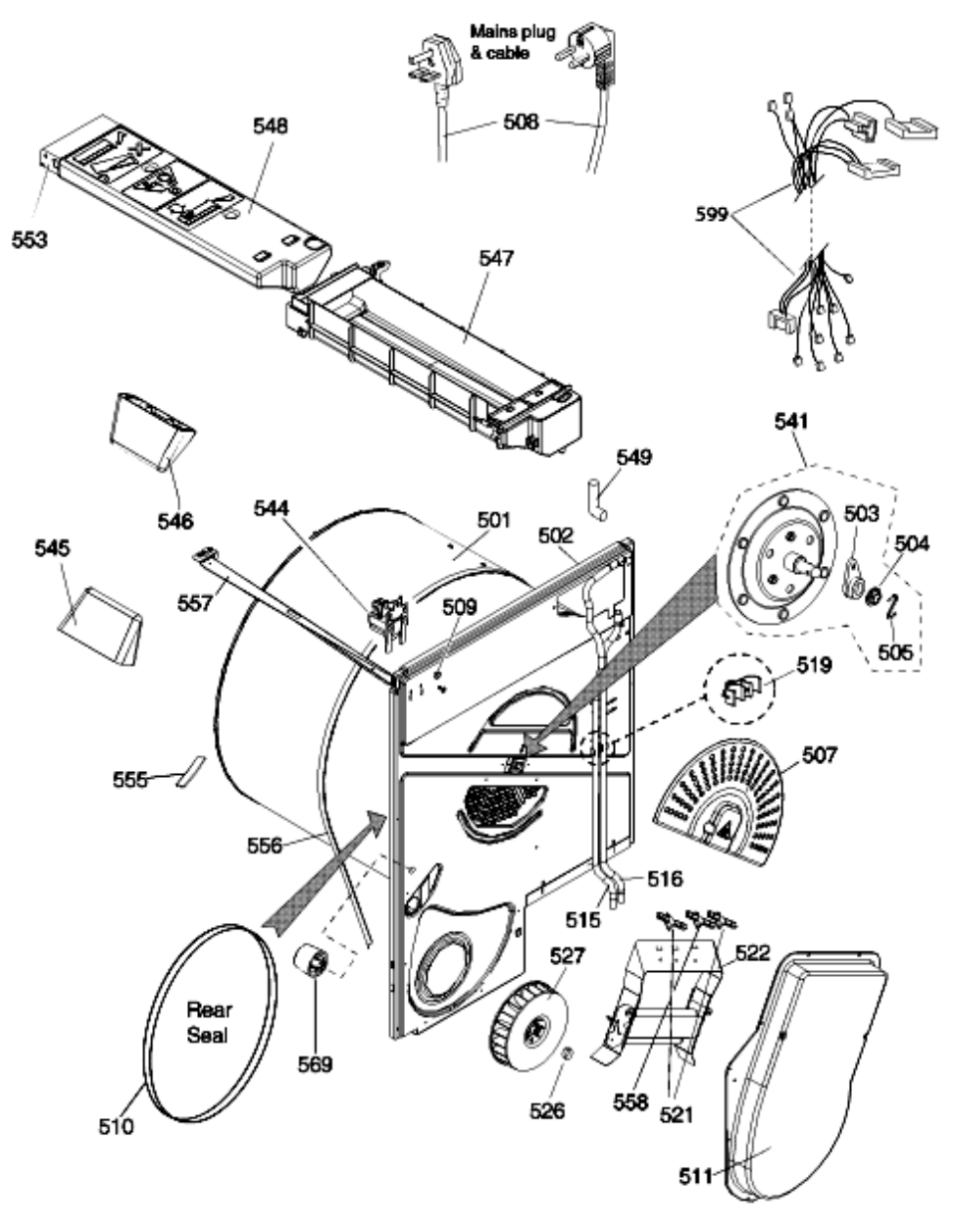
Mains plug
& cable
508
548
553
547
599
546
549
541
544
501
502
503
504
545
557
509
505
519
507
555
556
516
515
527
522
Rear
Seal
569
526
558
521
510
511

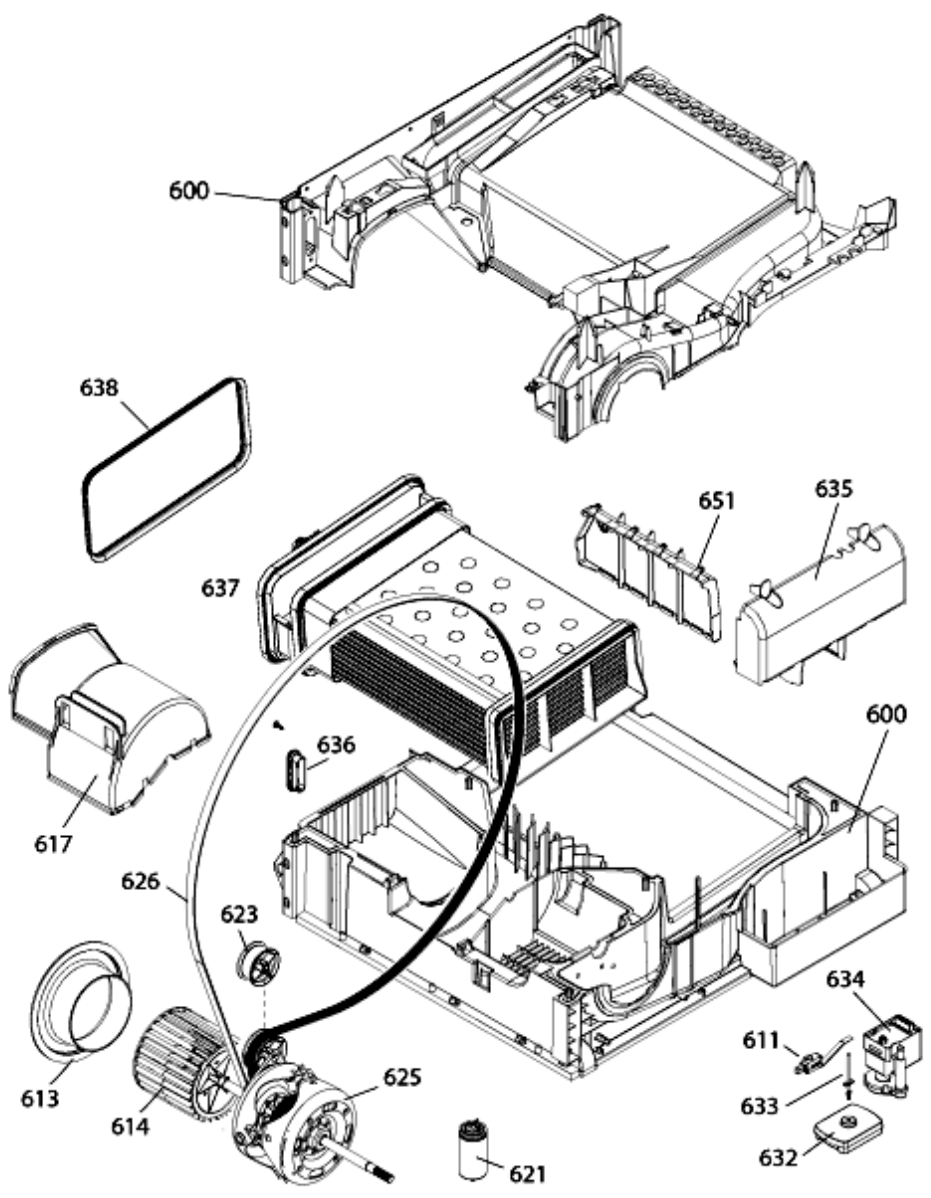
600
638
651
635
637
600
636
617
626
623
634
611
613
625
633
614
632
621