VUE A

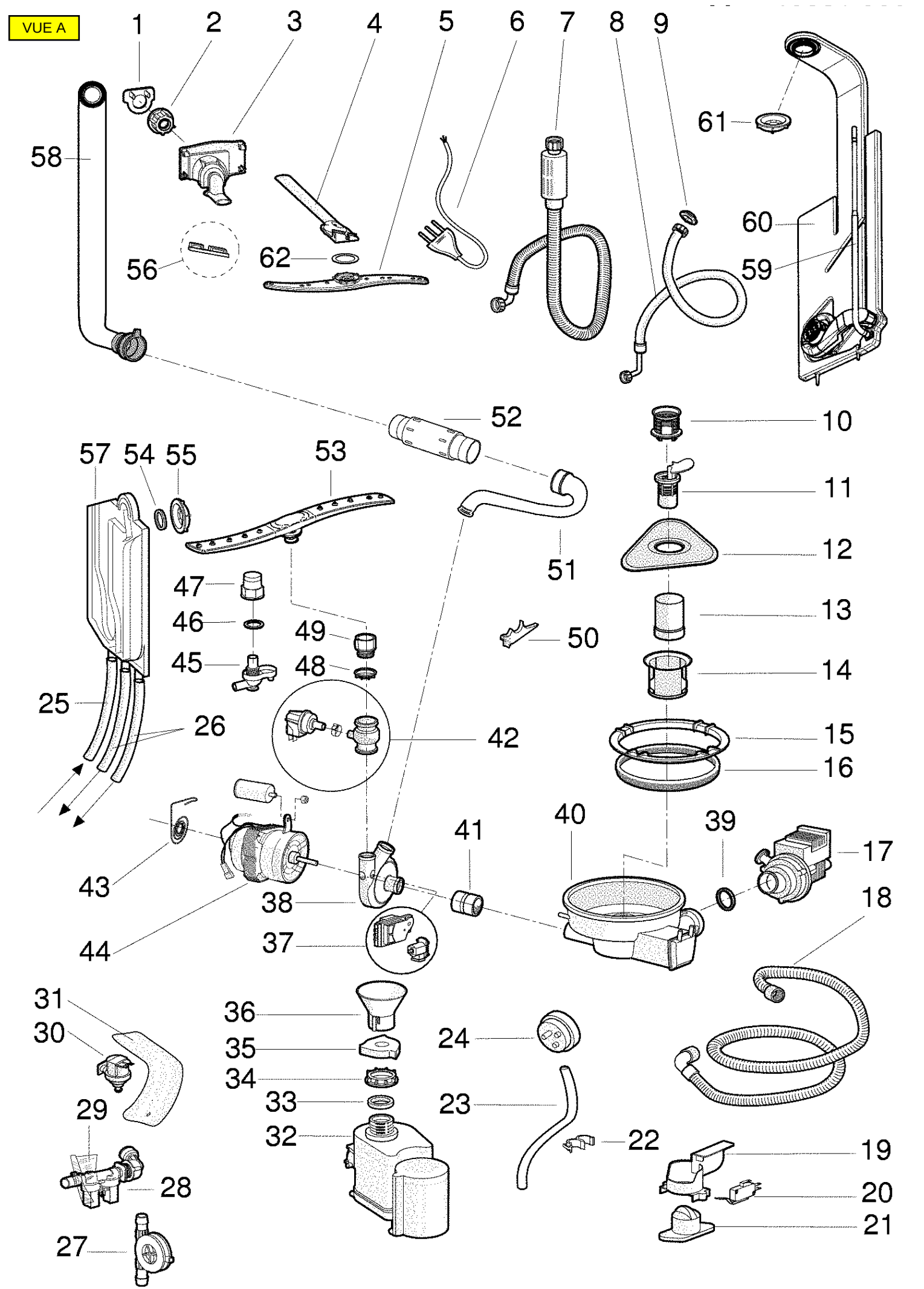
1
2
3
4
5
6
7
8
9
58
56
62
61
60
59
52
10
57
54
55
53
11
51
12
47
46
49
50
13
45
48
14
25
26
42
15
16
40
39
41
17
43
38
18
44
37
31
36
30
24
35
34
33
23
29
32
22
19
28
20
27
21

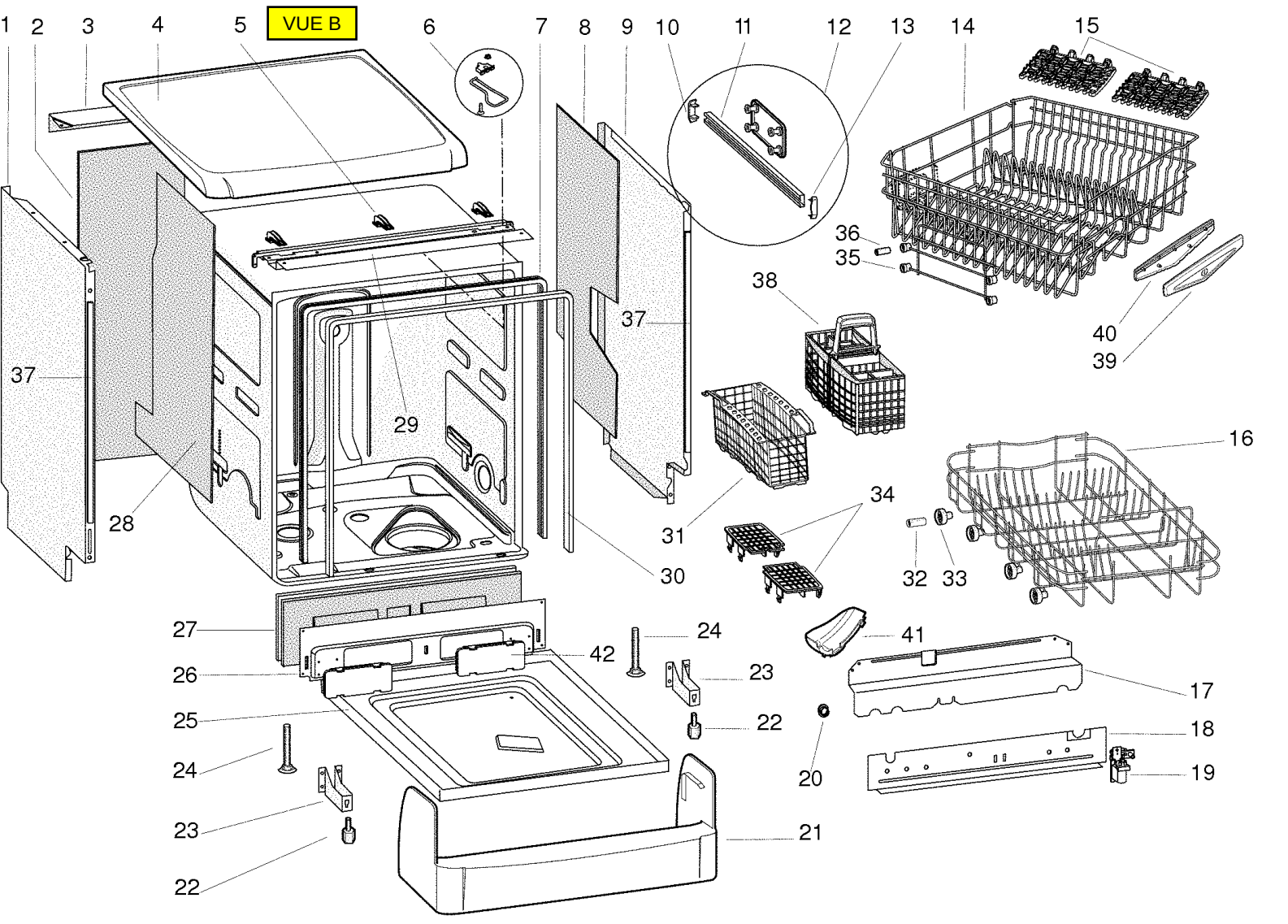
VUE B
1
2
3
4
5
6
7
8
9
10
11
12
13
14
15
16
17
18
19
20
21
22
23
24
25
26
27
28
29
30
31
32
33
34
35
36
37
38
39
40
41
42

VUE C

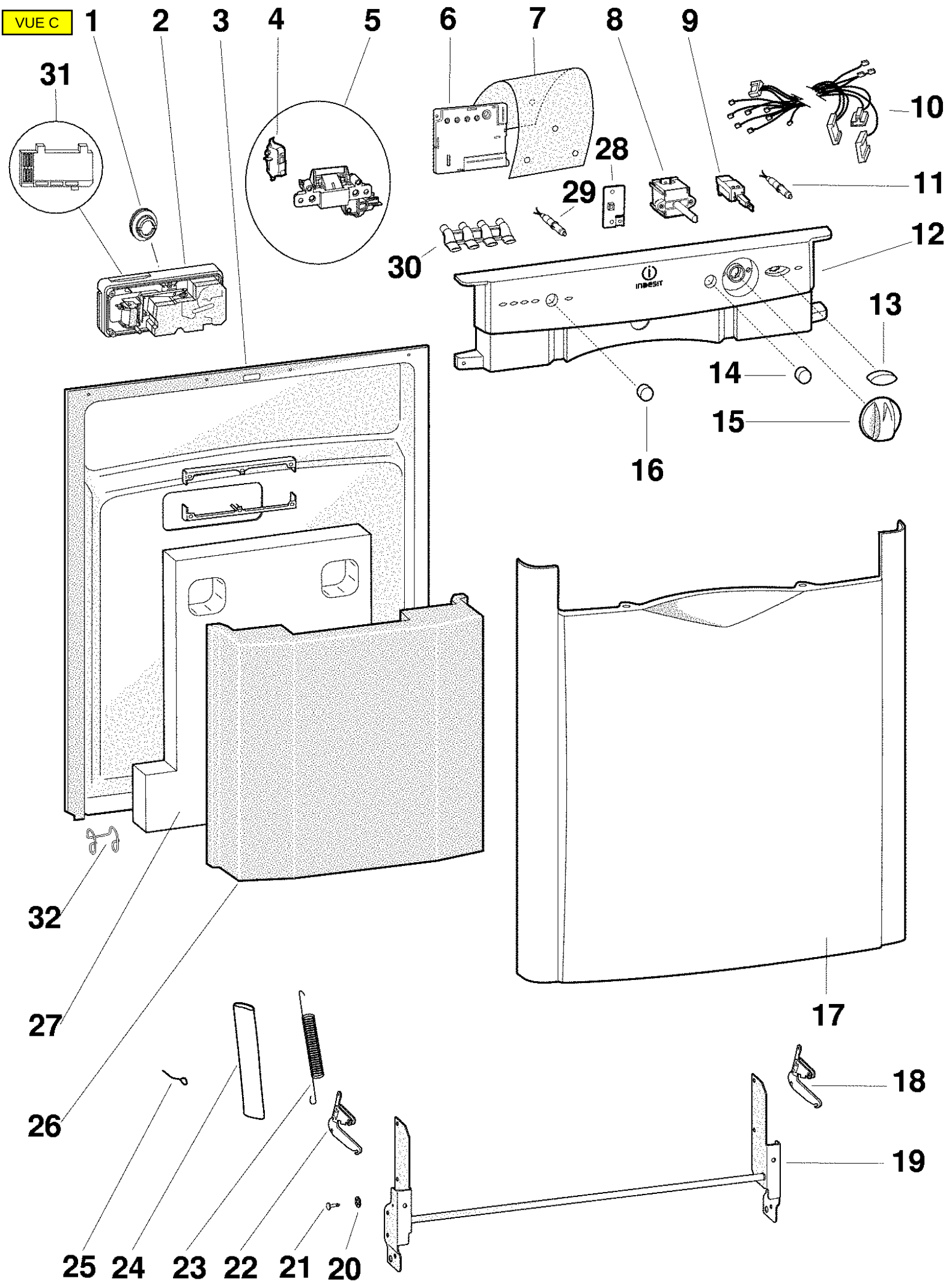
1
2
3
4
5
6
7
8
9
10
11
12
13
14
15
16
17
18
19
20
21
22
23
24
25
26
27
28
29
30
31
32
INDESIT