VUE A

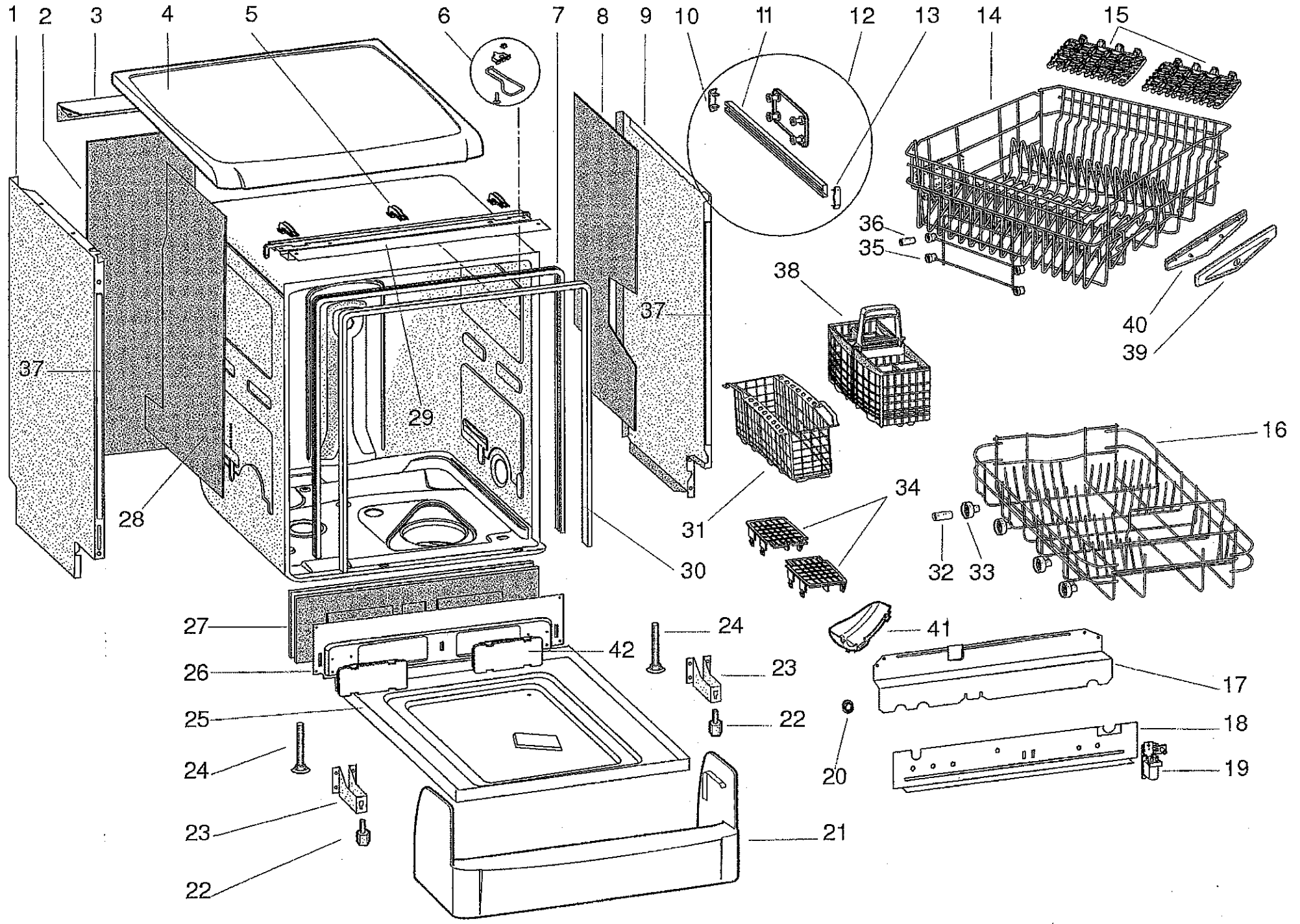
1
2
3
4
5
6
7
8
9
10
11
12
13
14
15
36
35
38
37
40
39
37
29
16
34
28
31
30
32
33
27
24
41
42
26
23
17
25
22
18
24
20
19
23
21
22

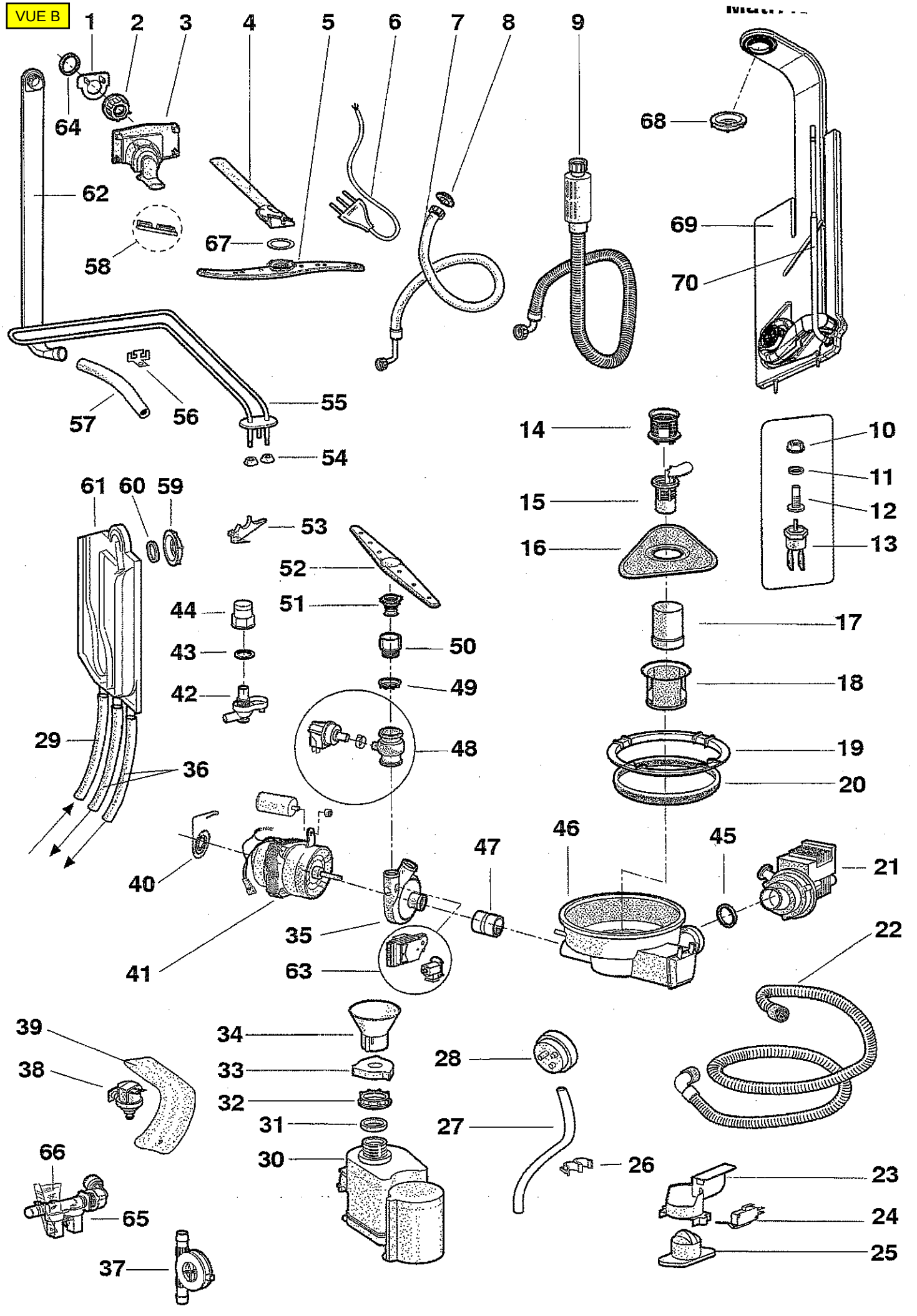
VUE B
1
2
3
4
5
6
7
8
9
64
62
58
67
68
69
70
57
56
55
54
14
10
11
15
12
16
13
61
60
59
53
52
51
44
43
42
50
49
17
18
29
36
48
19
20
40
47
46
45
21
35
41
63
22
39
38
34
33
32
31
30
28
27
26
66
65
37
23
24
25

VUE C

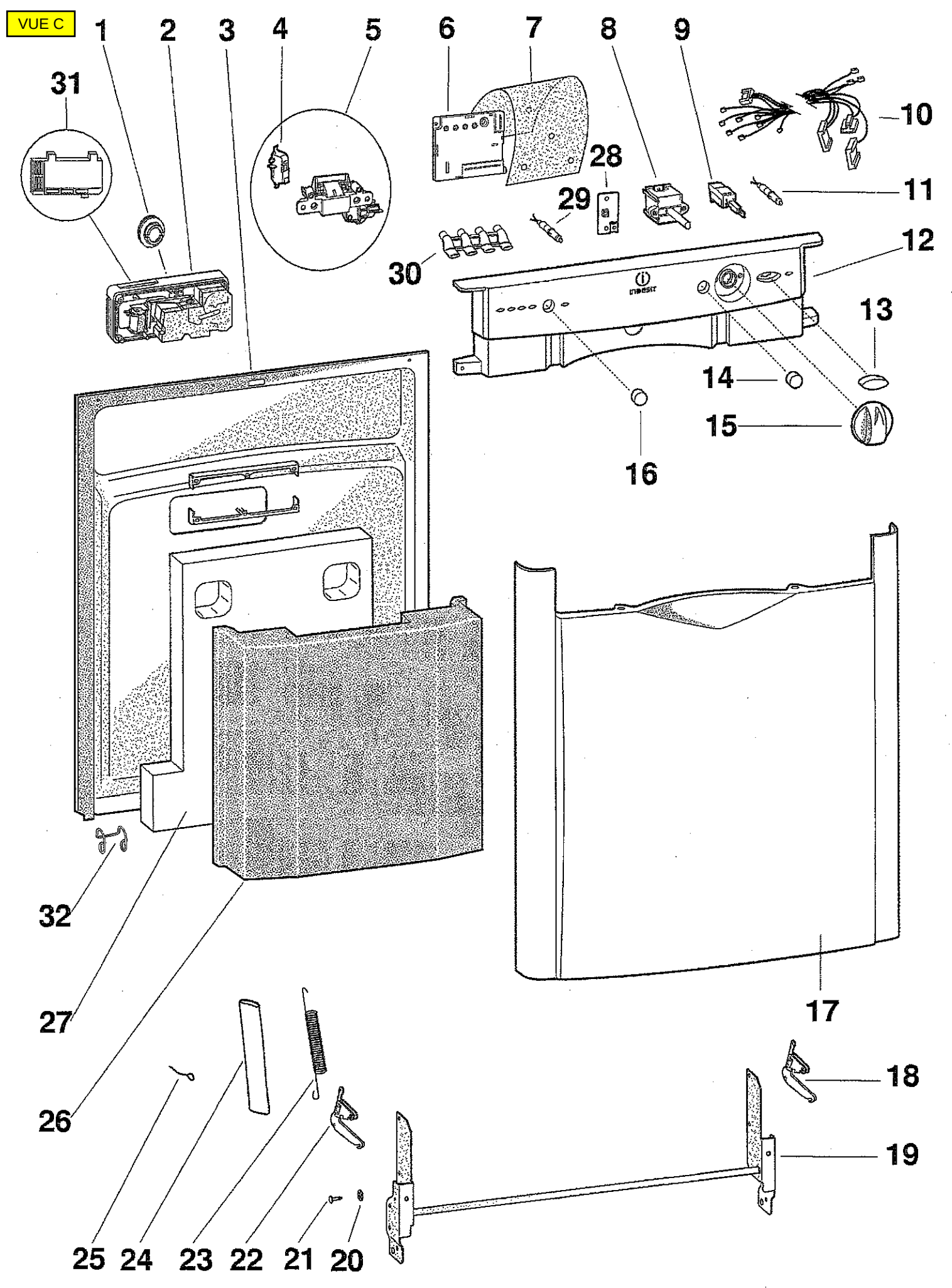
1
2
3
4
5
6
7
8
9
10
11
12
13
14
15
16
17
18
19
20
21
22
23
24
25
26
27
28
29
30
31
32
indesit