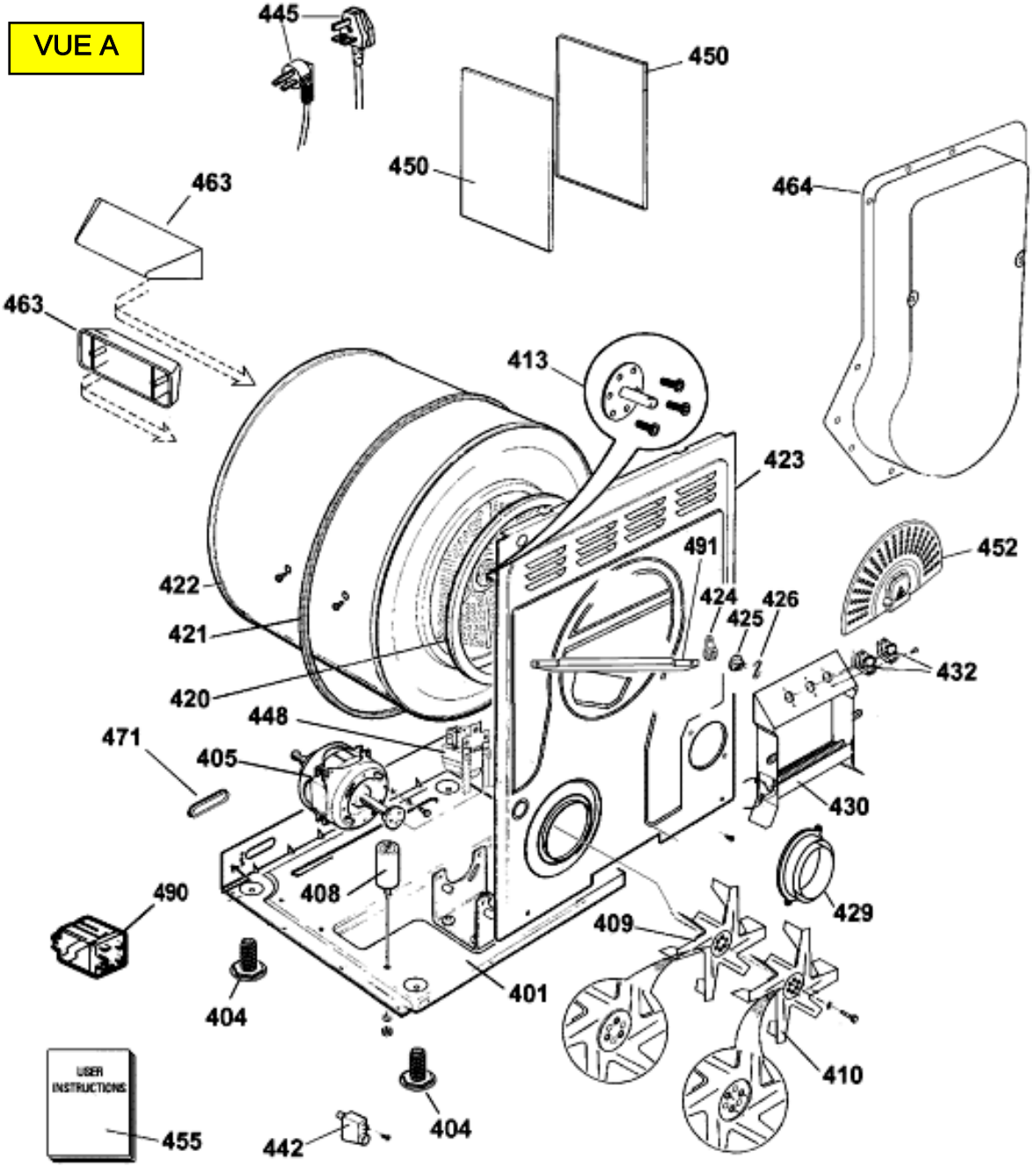
VUE A
445
450
450
464
463
463
413
423
452
491
422
424
426
425
421
432
420
448
471
405
430
490
408
429
409
404
401
410
USER INSTRUCTIONS
455
442
404

VUE B

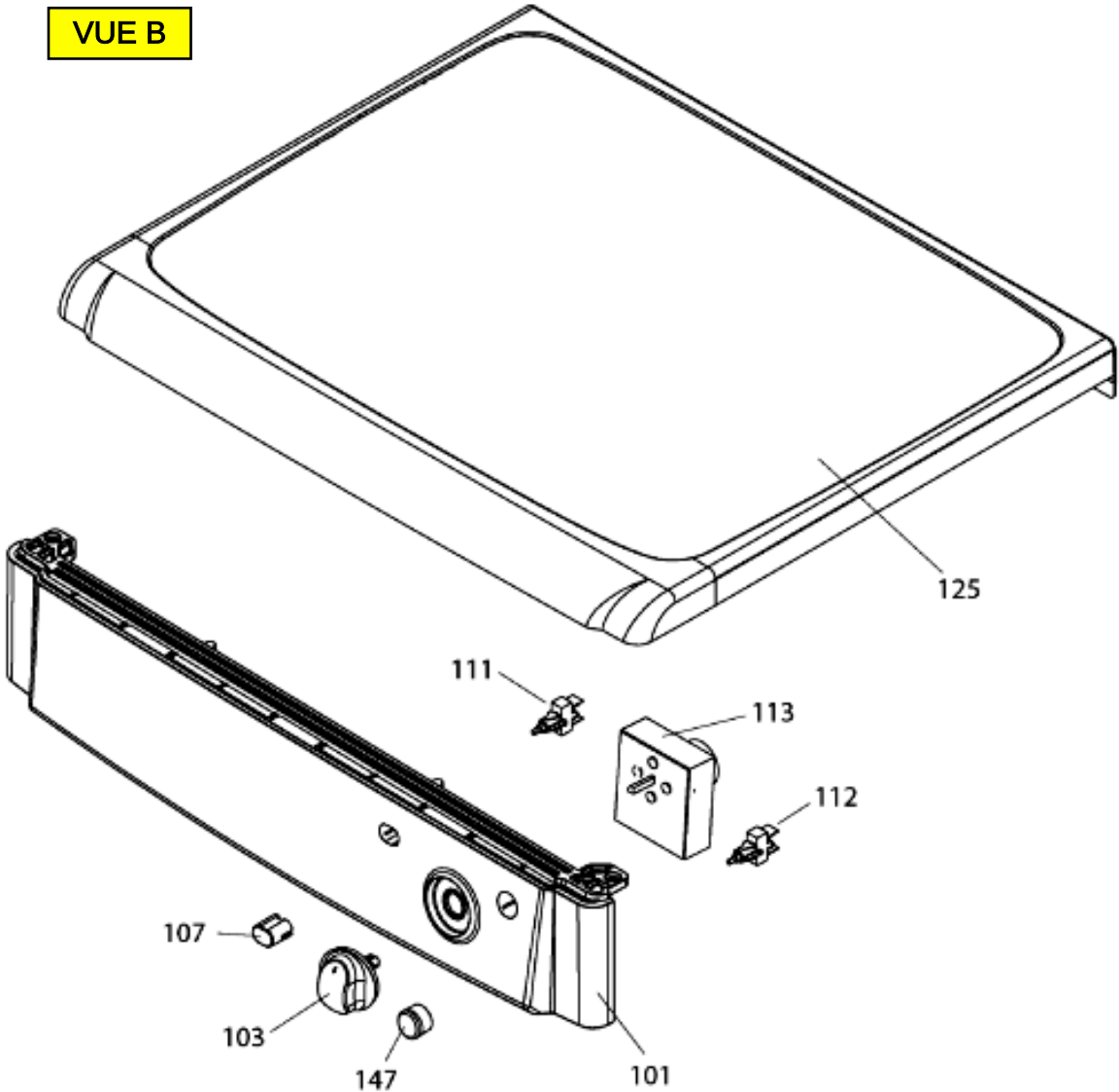

VUE C

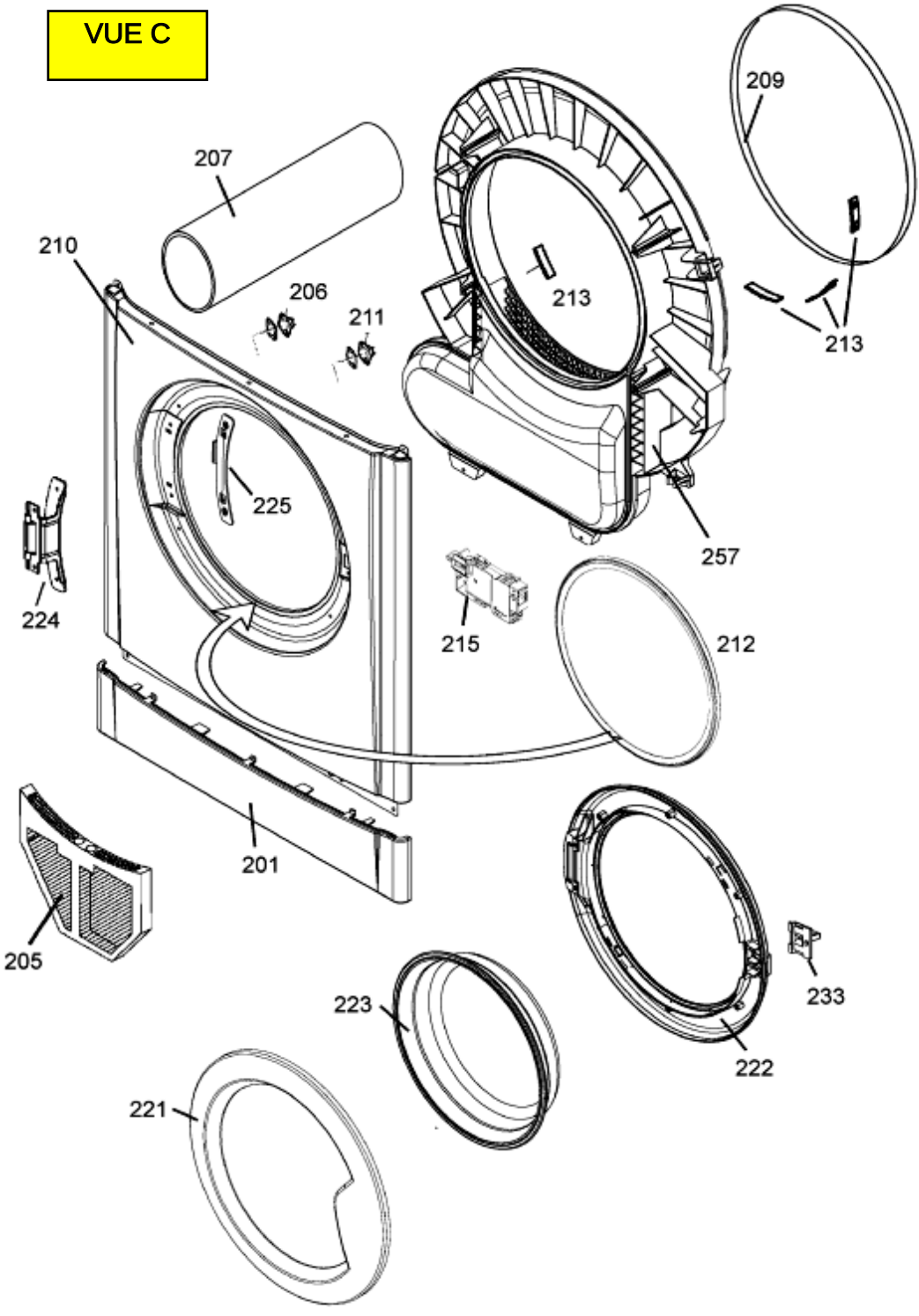
209
207
210
206
211
213
213
225
257
224
215
212
201
205
223
233
222
221