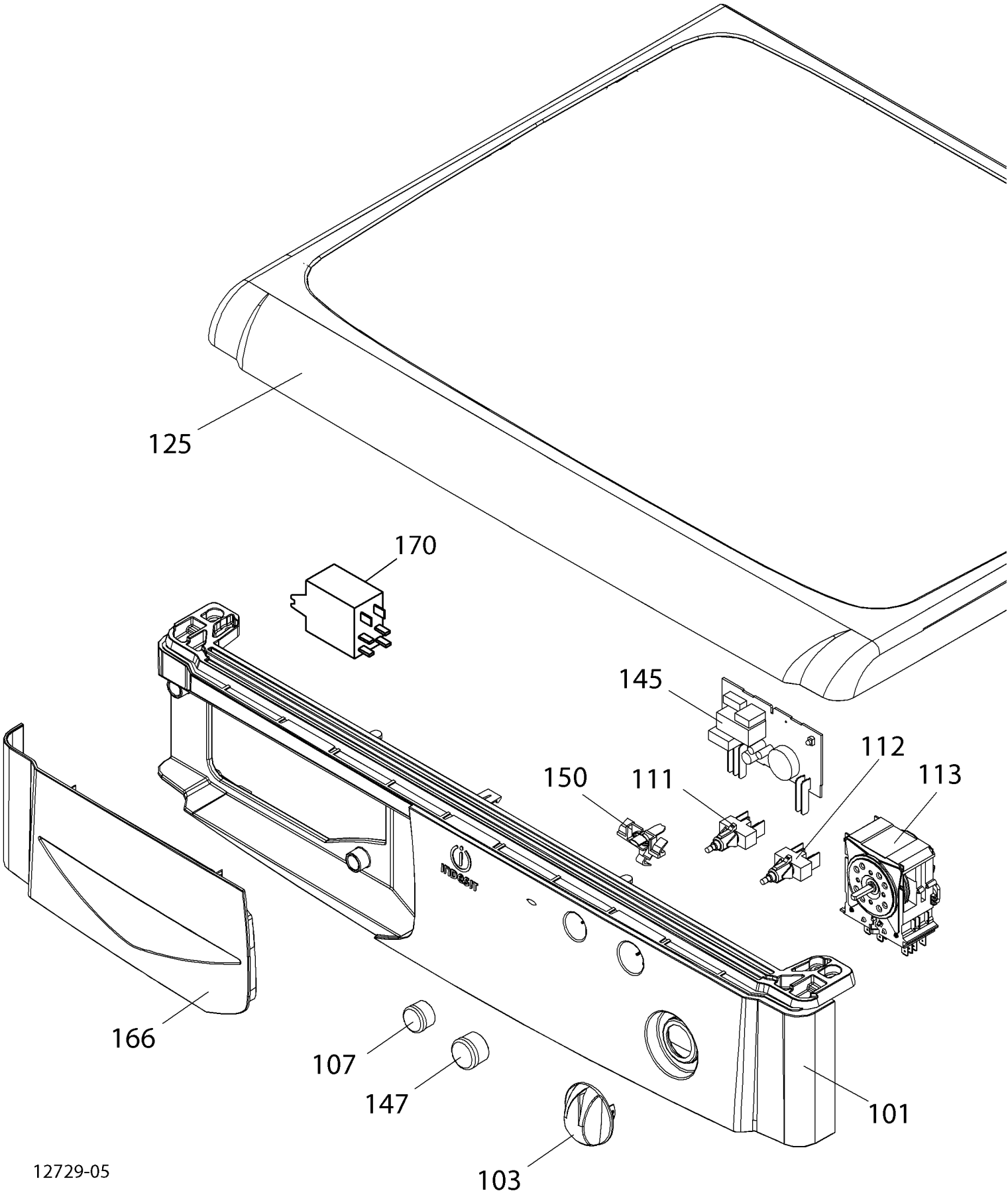
125
170
145
112
113
150
111
166
107
147
101
103
12729-05

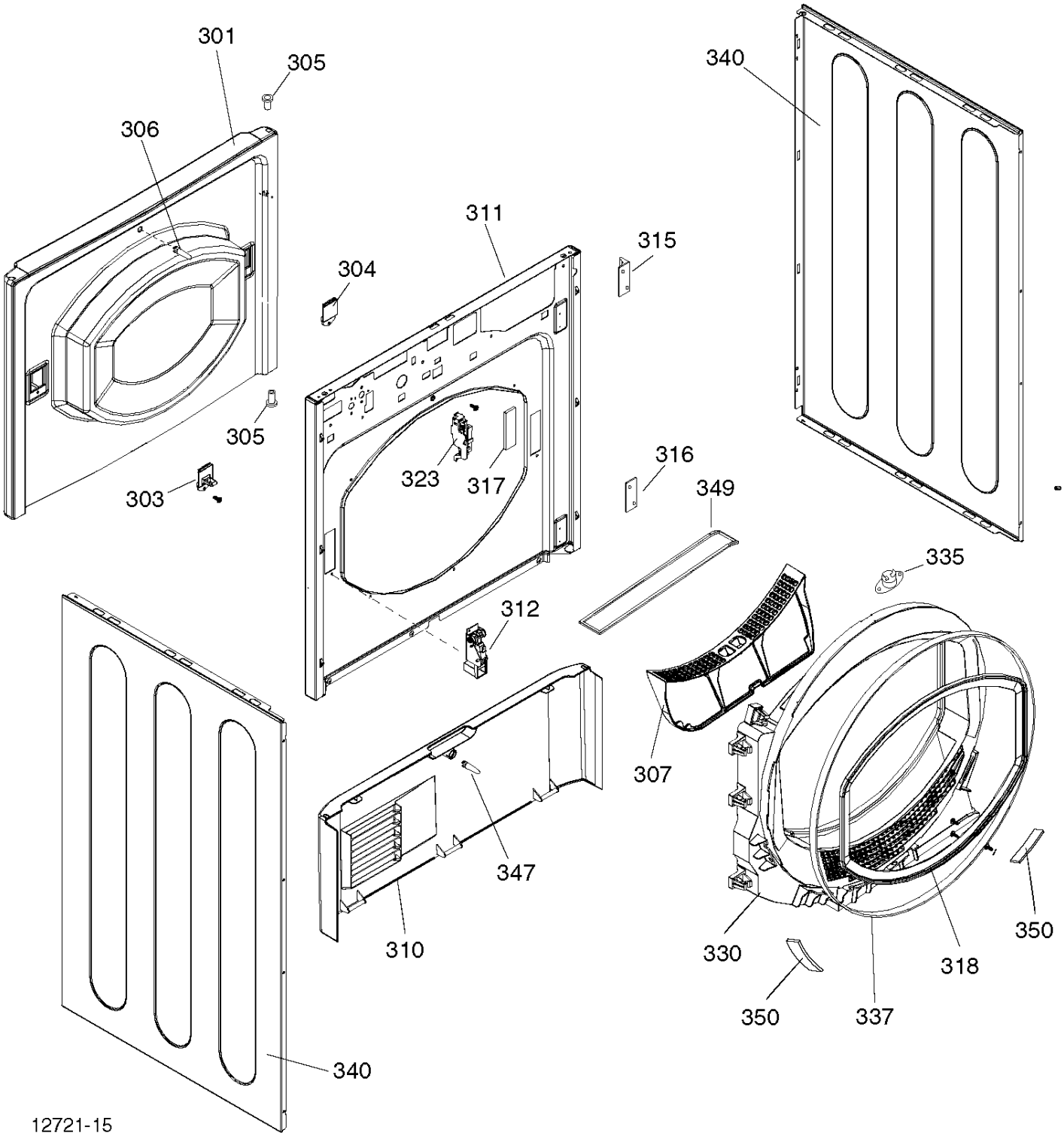
301
305
306
305
303
311
304
323
317
315
340
316
349
335
312
307
347
310
330
318
350
350
337
340
12721-15

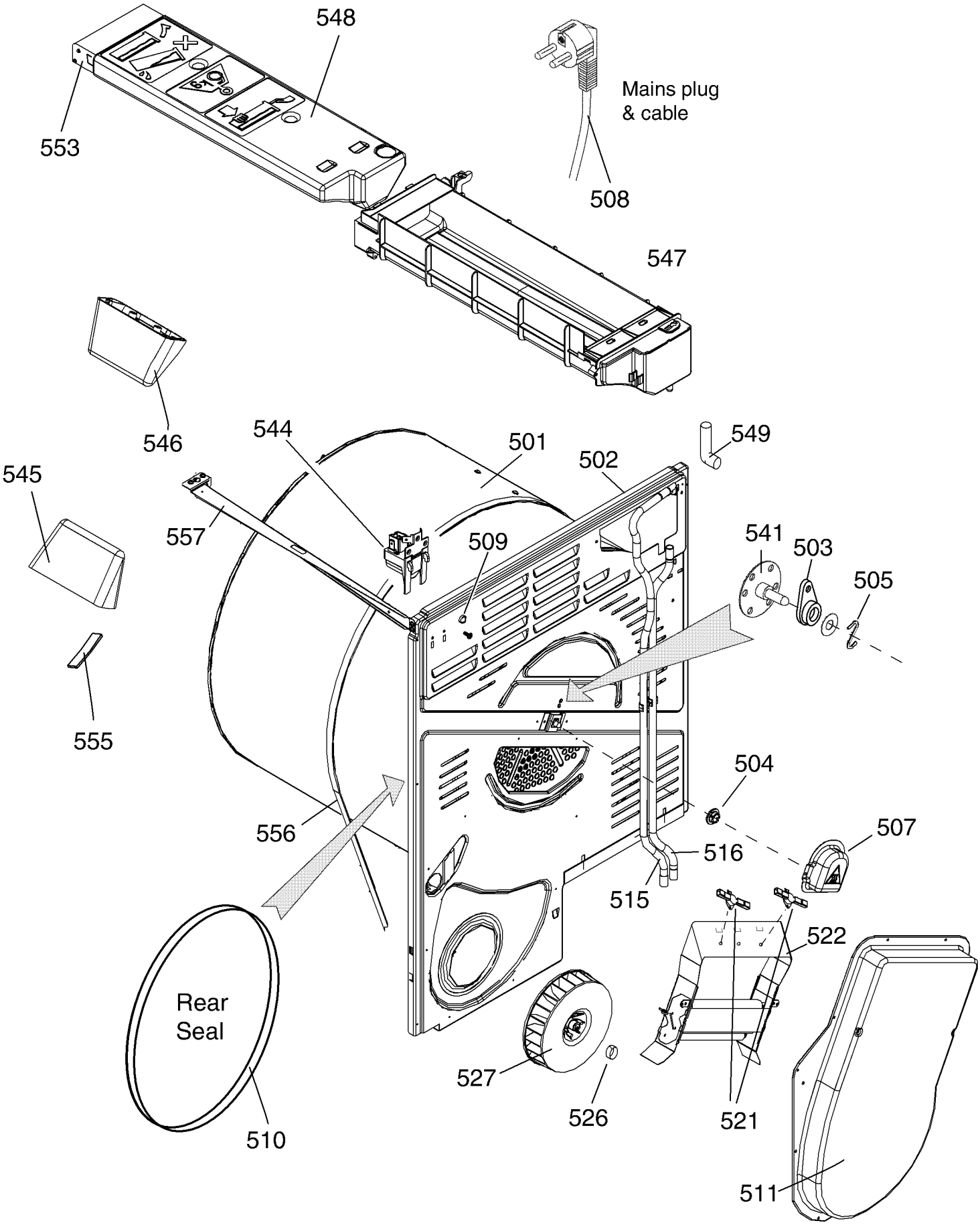
548
553
Mains plug
& cable
508
547
546
544
501
549
502
545
557
509
541
503
505
555
504
556
507
516
515
522
Rear
Seal
527
526
521
510
511

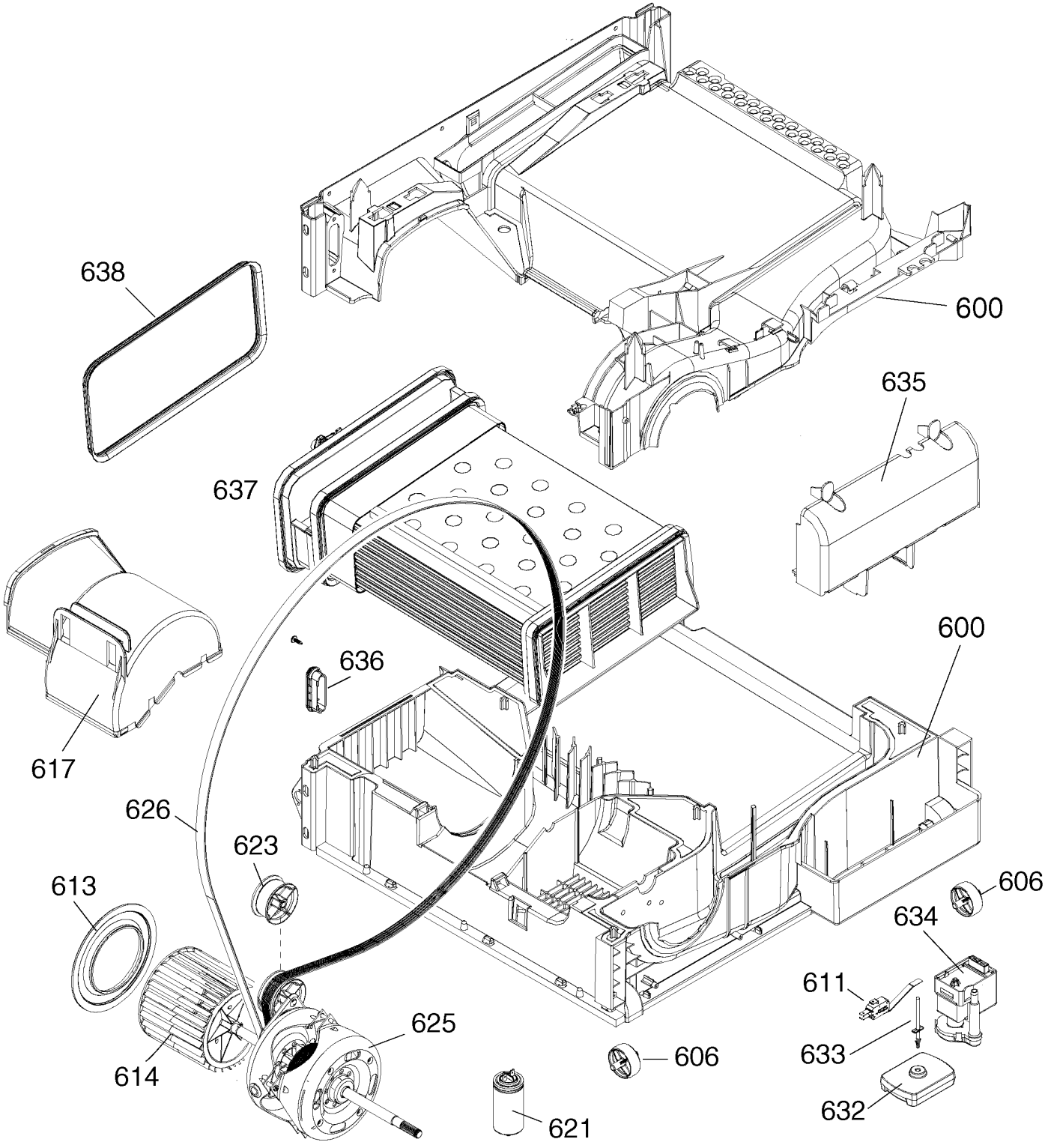
638
600
635
637
600
636
617
626
623
613
606
634
611
625
633
614
606
632
621