VUE A

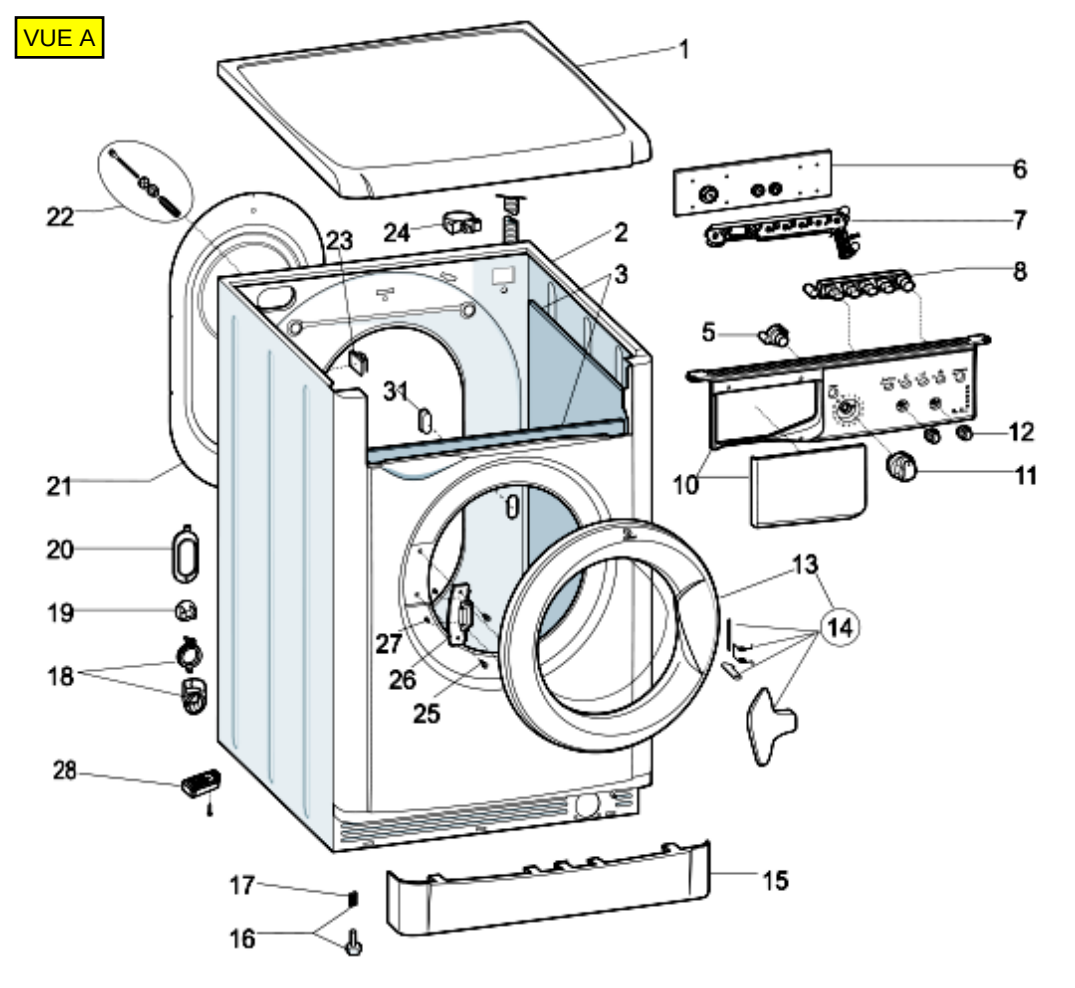

VUE B

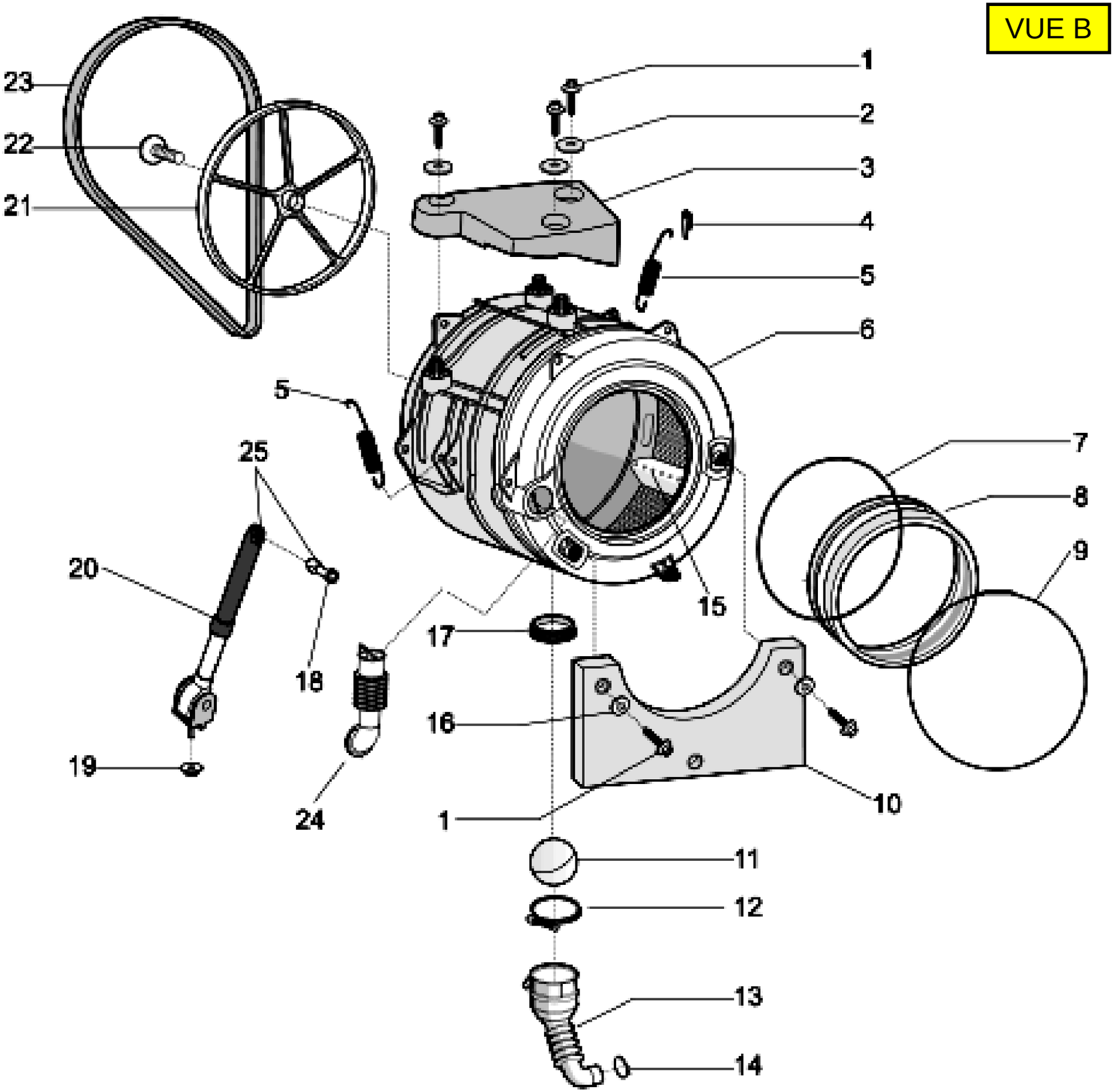

VUE C

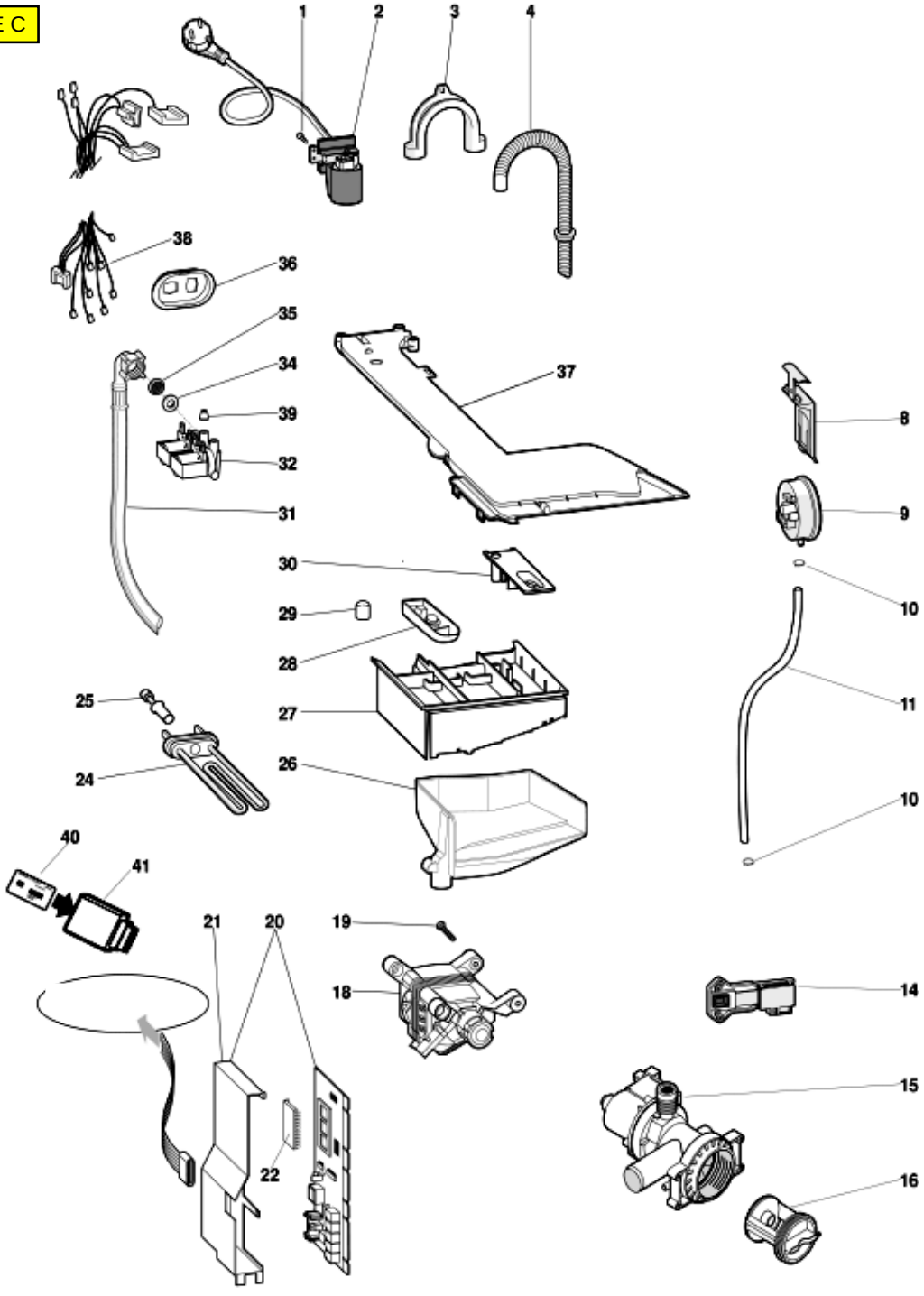
1
2
3
4
38
36
35
34
39
32
31
37
8
9
30
10
29
28
11
25
27
24
26
10
40
41
21
20
19
18
14
15
22
16