VUE A

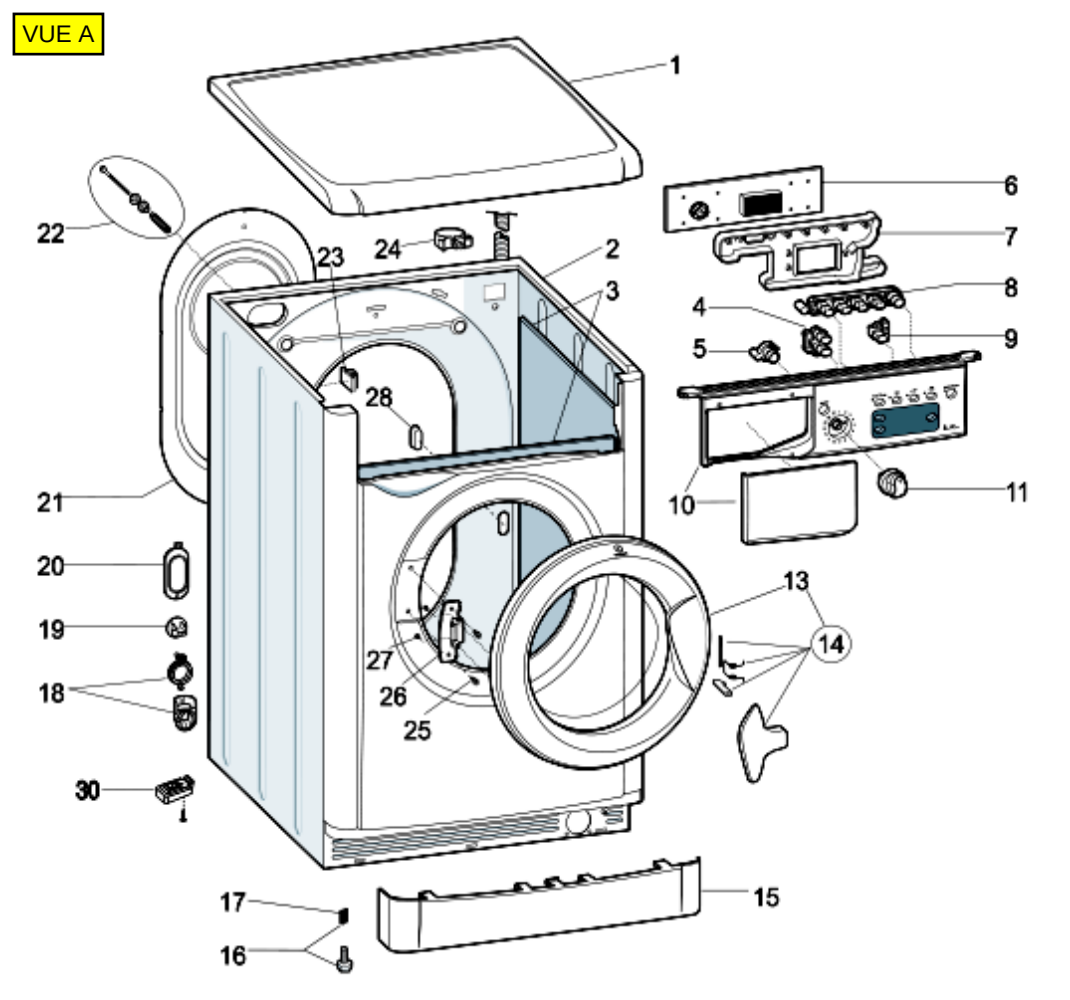

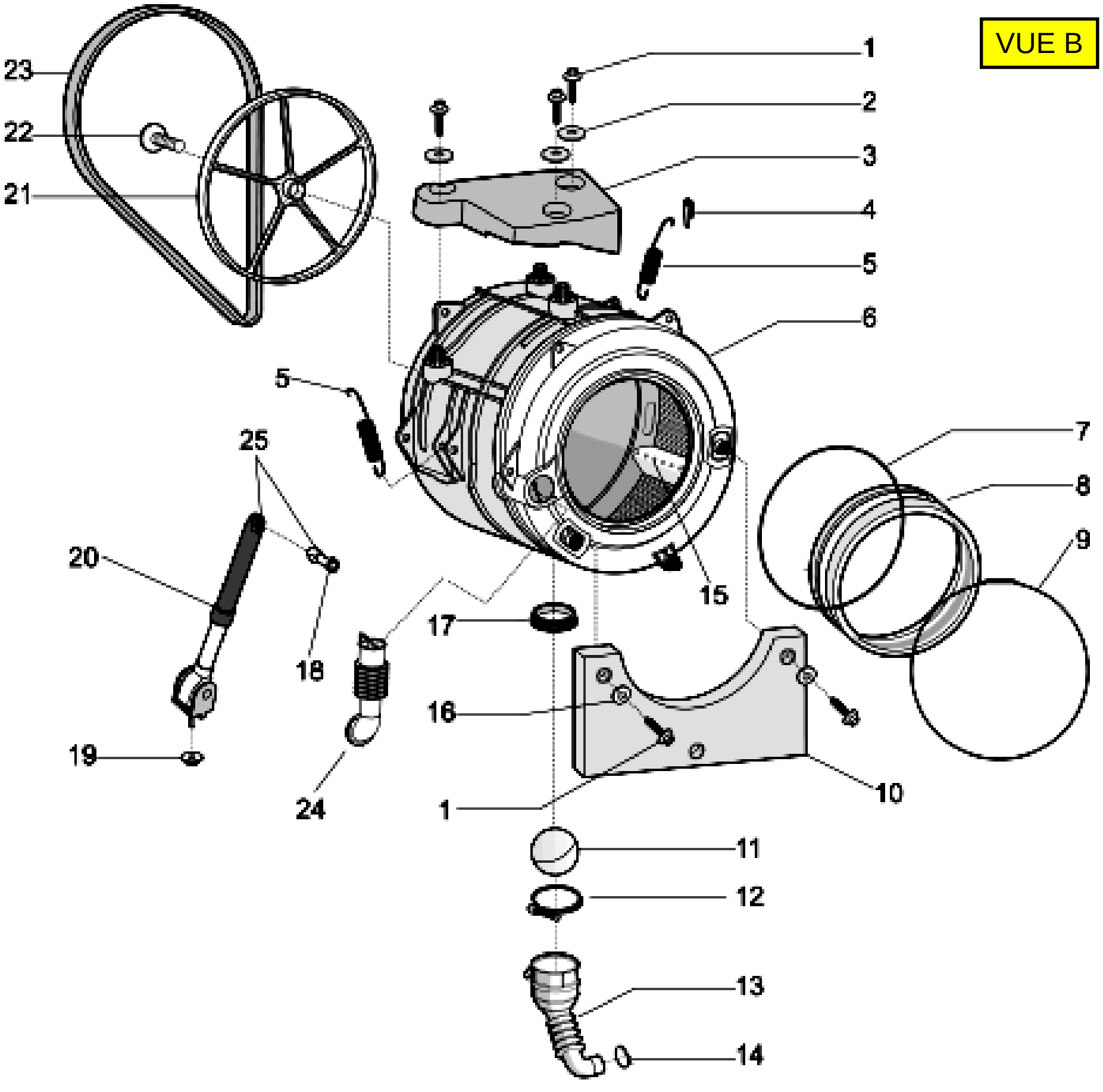
VUE B
1
2
3
4
5
6
7
8
9
10
11
12
13
14
15
16
17
18
19
20
21
22
23
24
25
5
1

VUE C

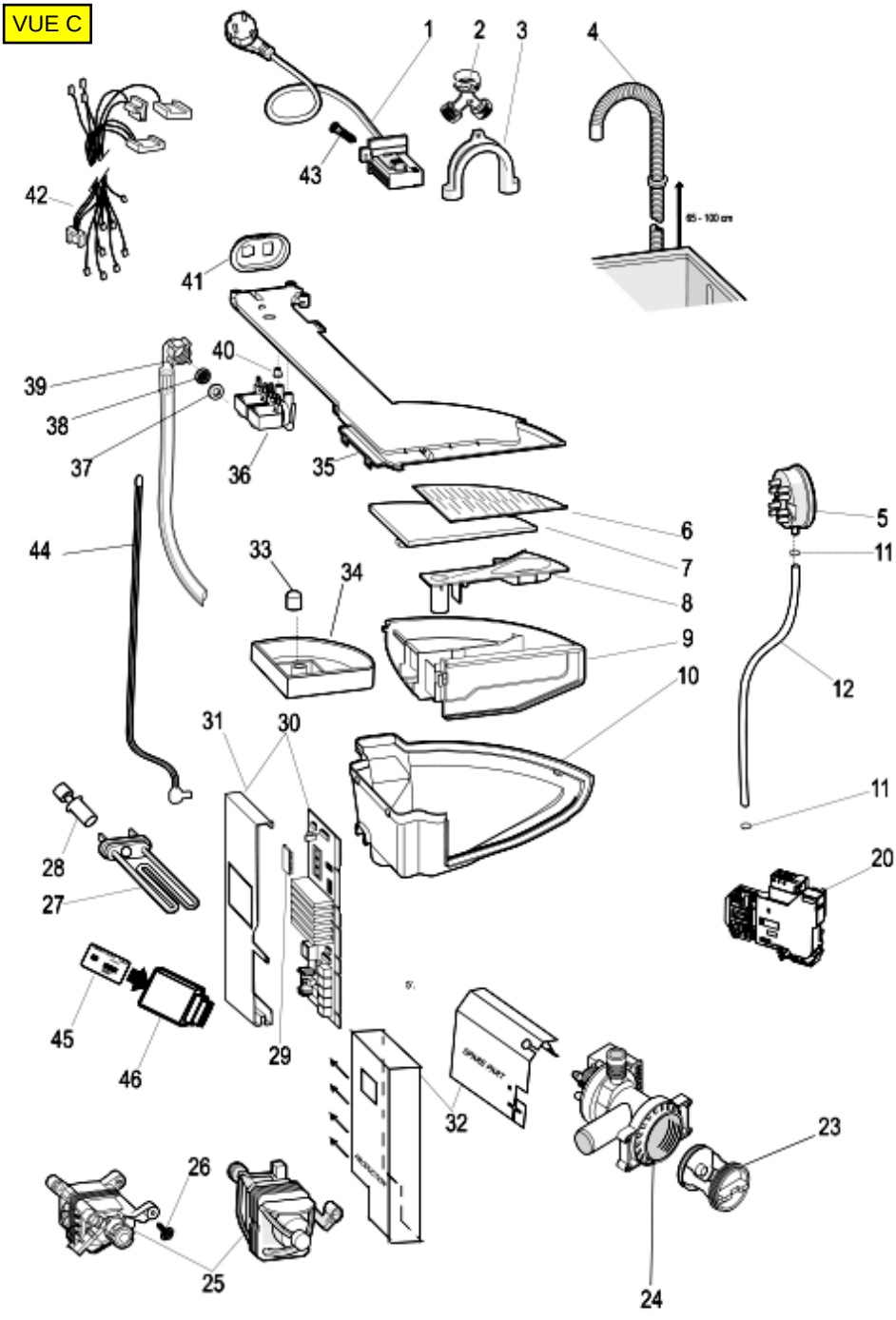
1
2
3
4
65 - 100 cm
42
43
41
40
39
38
37
36
35
44
33
34
6
7
8
9
10
5
11
12
11
31
30
28
27
20
45
46
29
32
SPARE PART
23
26
25
24