VUE A

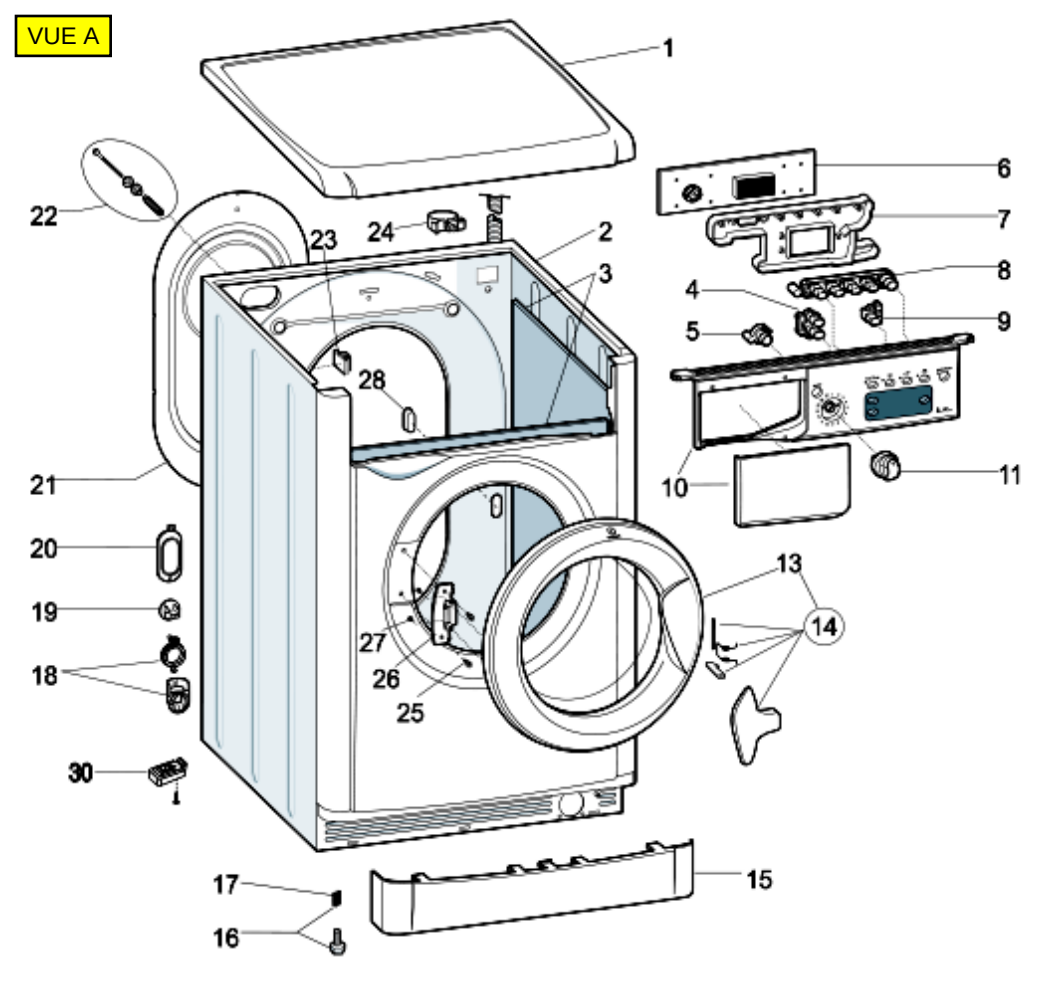

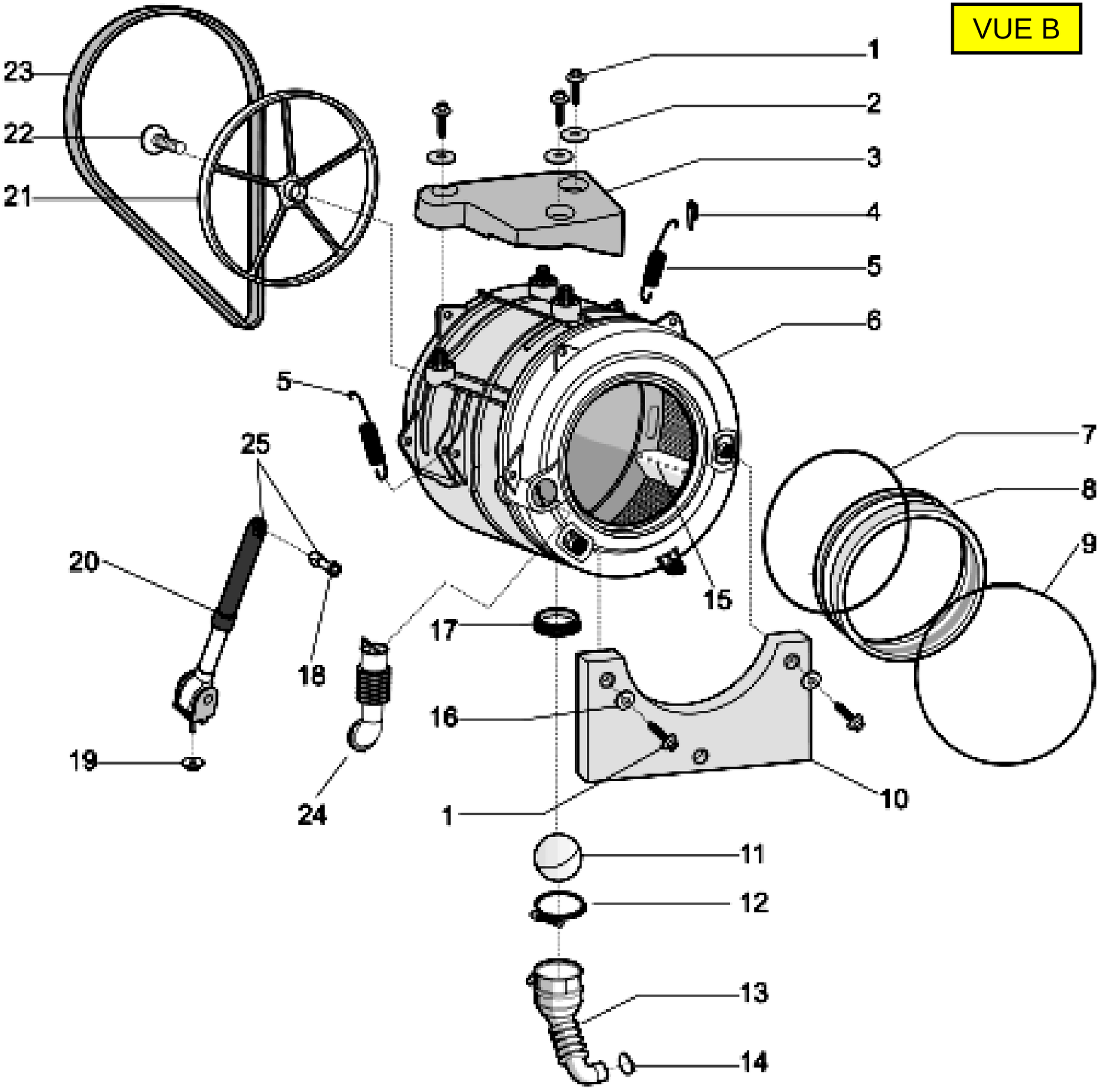
VUE B
1
2
3
4
5
6
7
8
9
10
11
12
13
14
15
16
17
18
19
20
21
22
23
24
25

VUE C

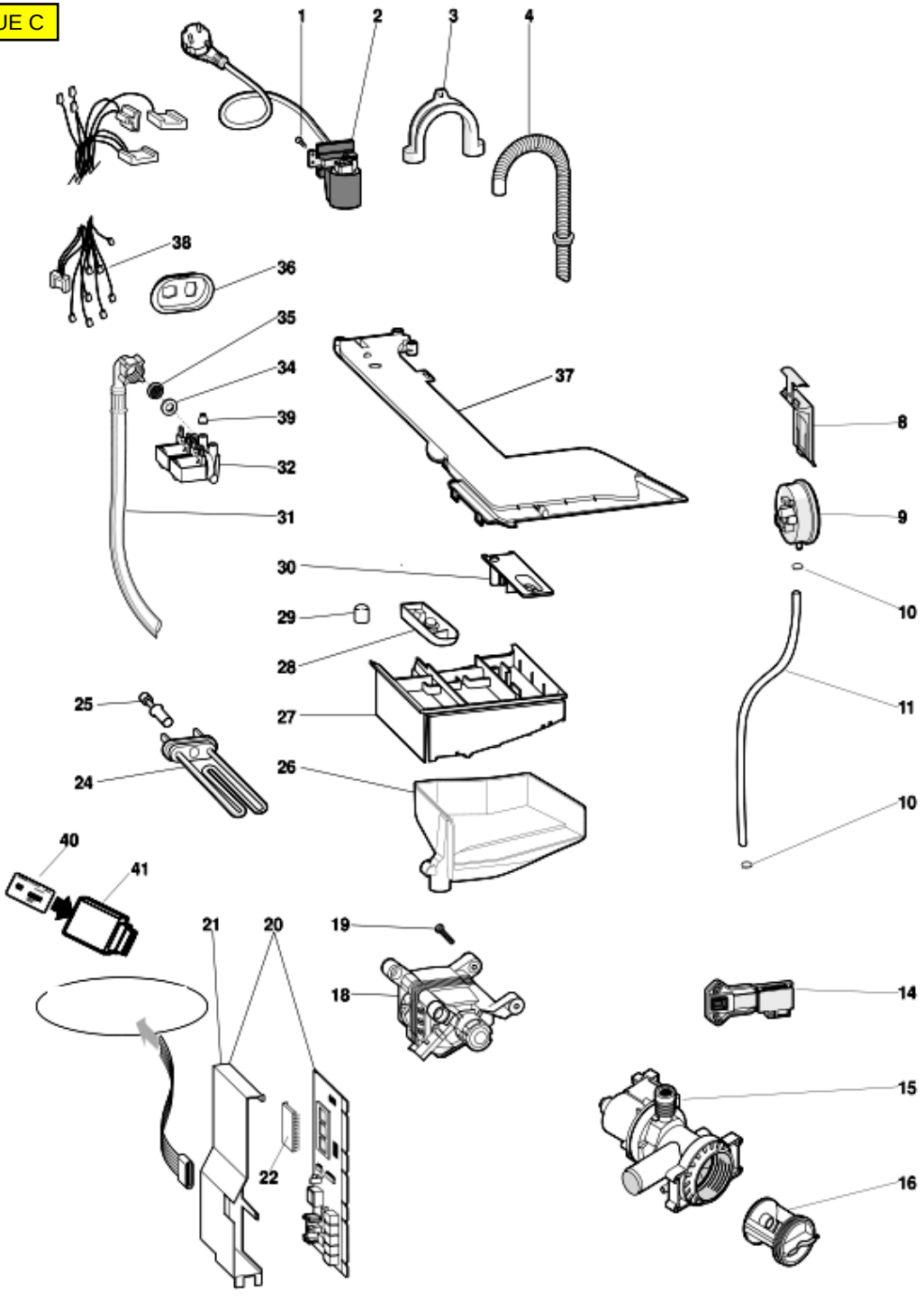
1
2
3
4
38
36
35
34
39
32
31
37
8
9
10
30
29
28
27
11
25
24
26
10
40
41
21
20
19
18
14
15
22
16