VUE A

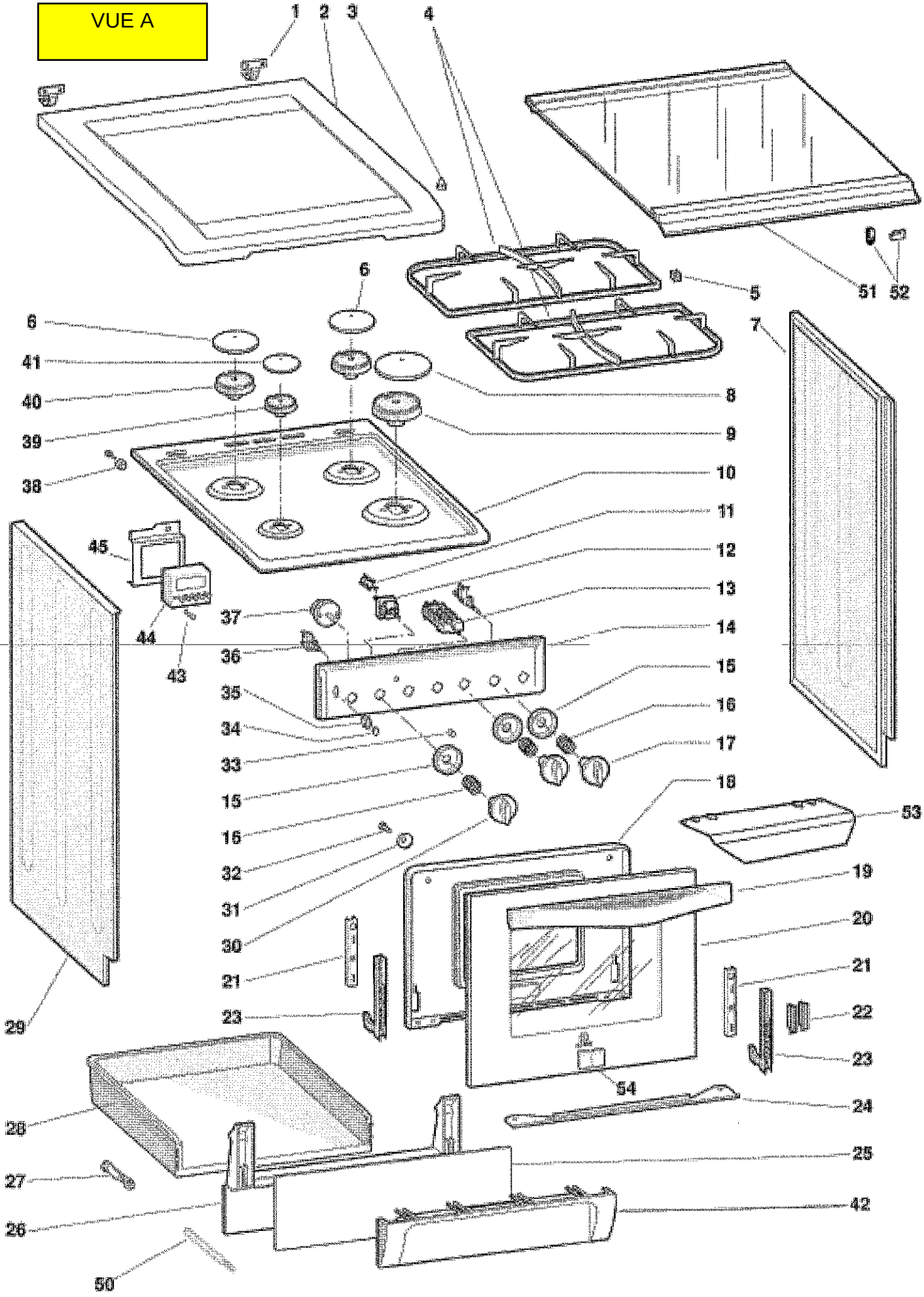
1
2
3
4
5
6
7
8
9
10
11
12
13
14
15
16
17
18
19
20
21
22
23
24
25
26
27
28
29
30
31
32
33
34
35
36
37
38
39
40
41
42
43
44
45
50
51
52
53
54

VUE B

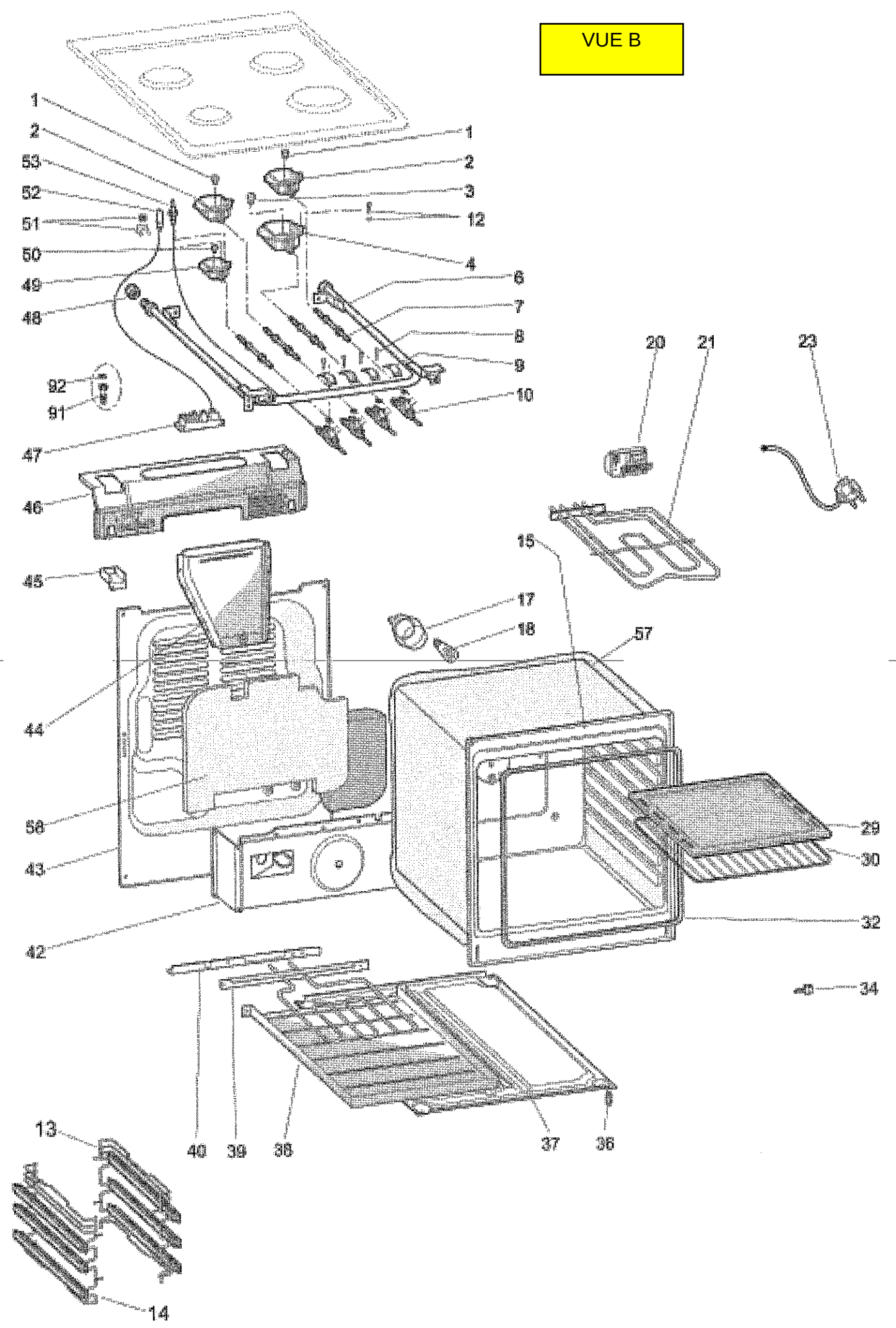
1
2
53
52
51
50
49
48
92
91
47
46
45
44
58
43
42
1
2
3
12
4
6
7
8
9
10
20
21
23
15
17
18
57
29
30
32
34
40
39
38
37
36
13
14