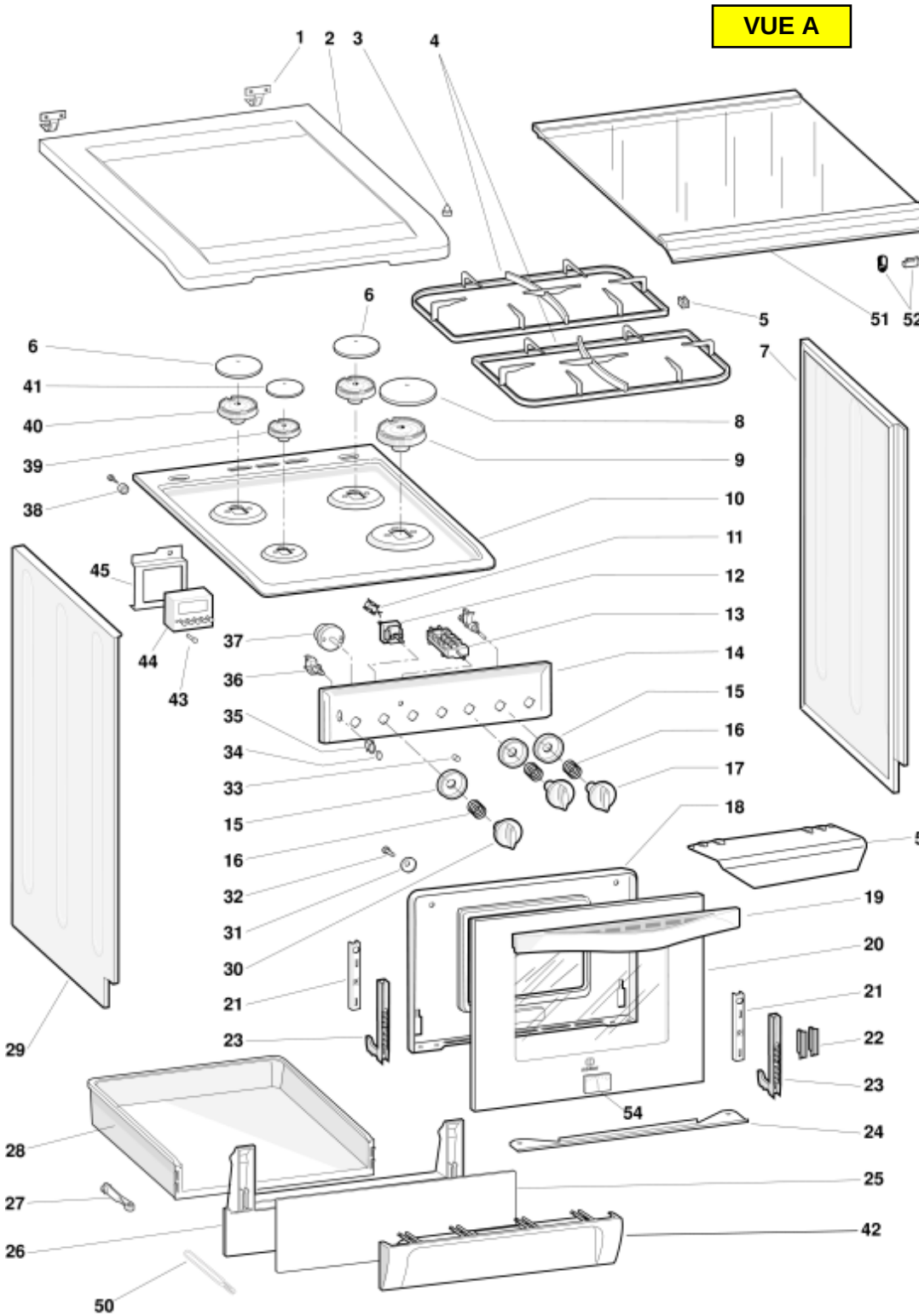
VUE A
1
2
3
4
5
6
6
7
8
9
10
11
12
13
14
15
16
17
18
19
20
21
21
22
23
23
24
25
26
27
28
29
30
31
32
33
34
35
36
37
38
39
40
41
42
43
44
45
50
51
52
53
54

VUE B

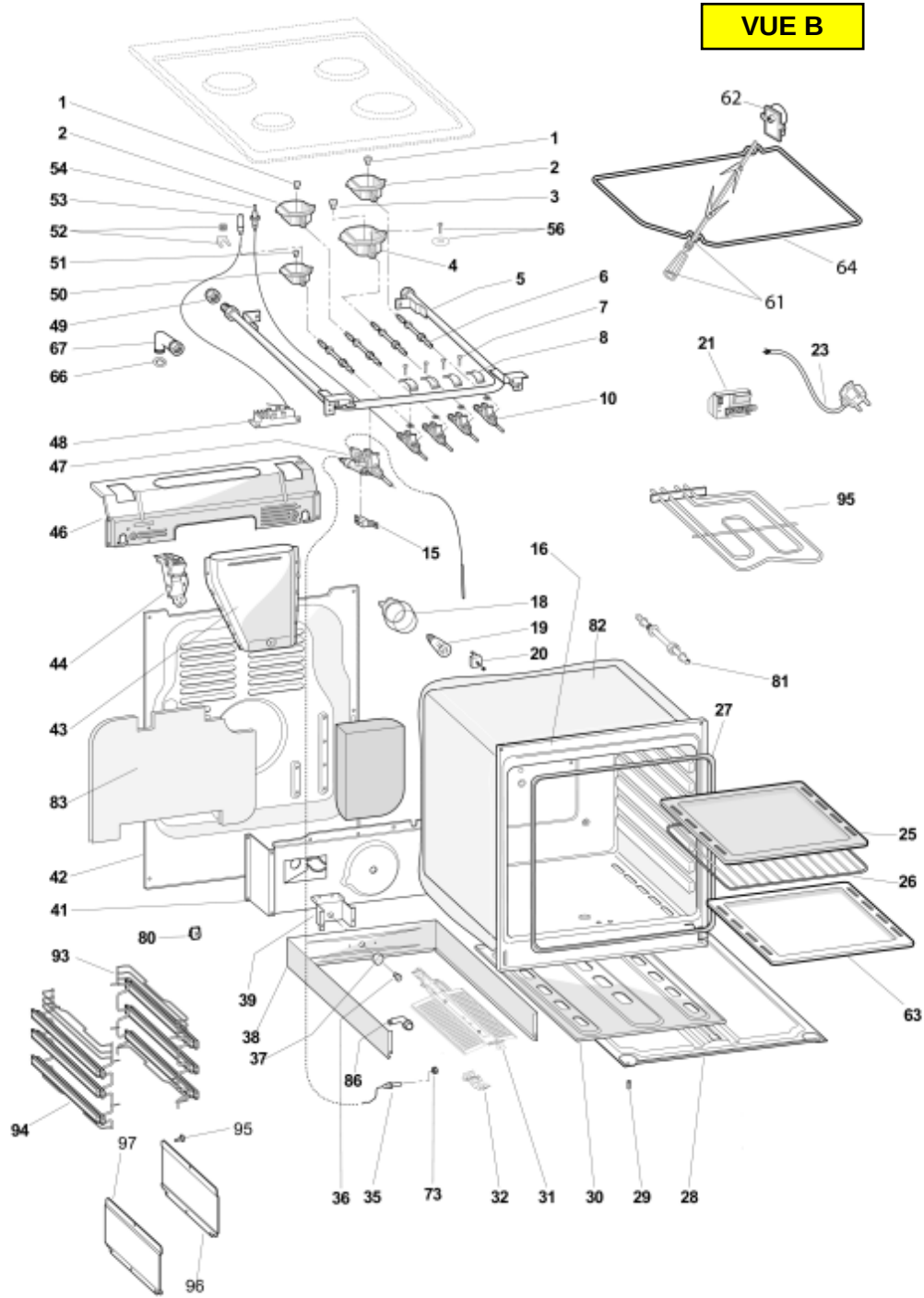
1
2
54
53
52
51
50
49
67
66
48
47
46
44
43
83
42
41
80
93
94
95
97
96
39
38
37
86
36
35
73
32
31
30
29
28
1
2
3
56
4
5
6
7
8
10
15
16
18
19
20
82
81
27
25
26
63
62
64
61
21
23
95