VUE A

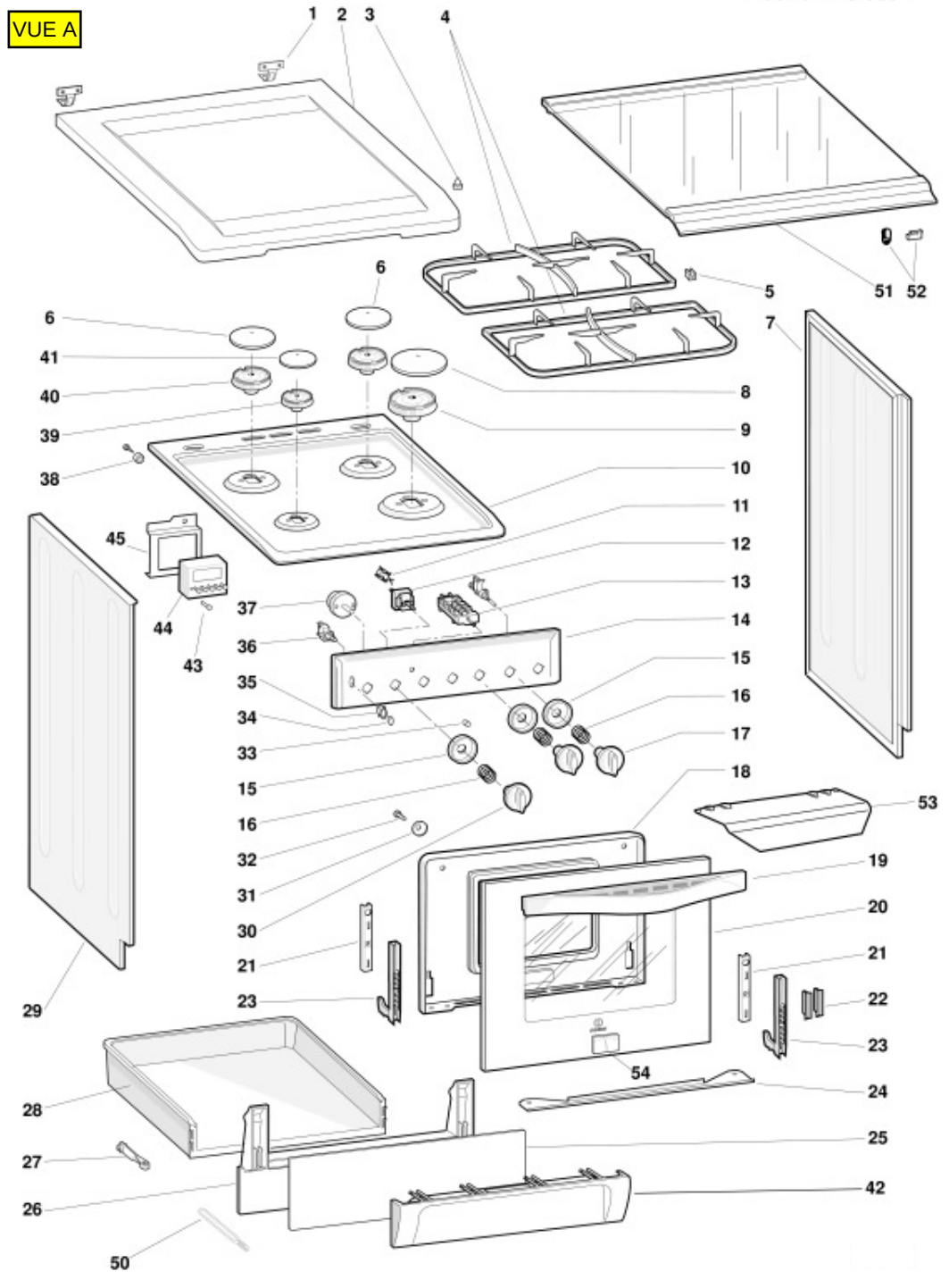
1
2
3
4
5
6
6
7
8
9
10
11
12
13
14
15
16
17
18
19
20
21
21
22
23
23
24
25
26
27
28
29
30
31
32
33
34
35
36
37
38
39
40
41
42
43
44
45
50
51
52
53
54
15
16

VUE B

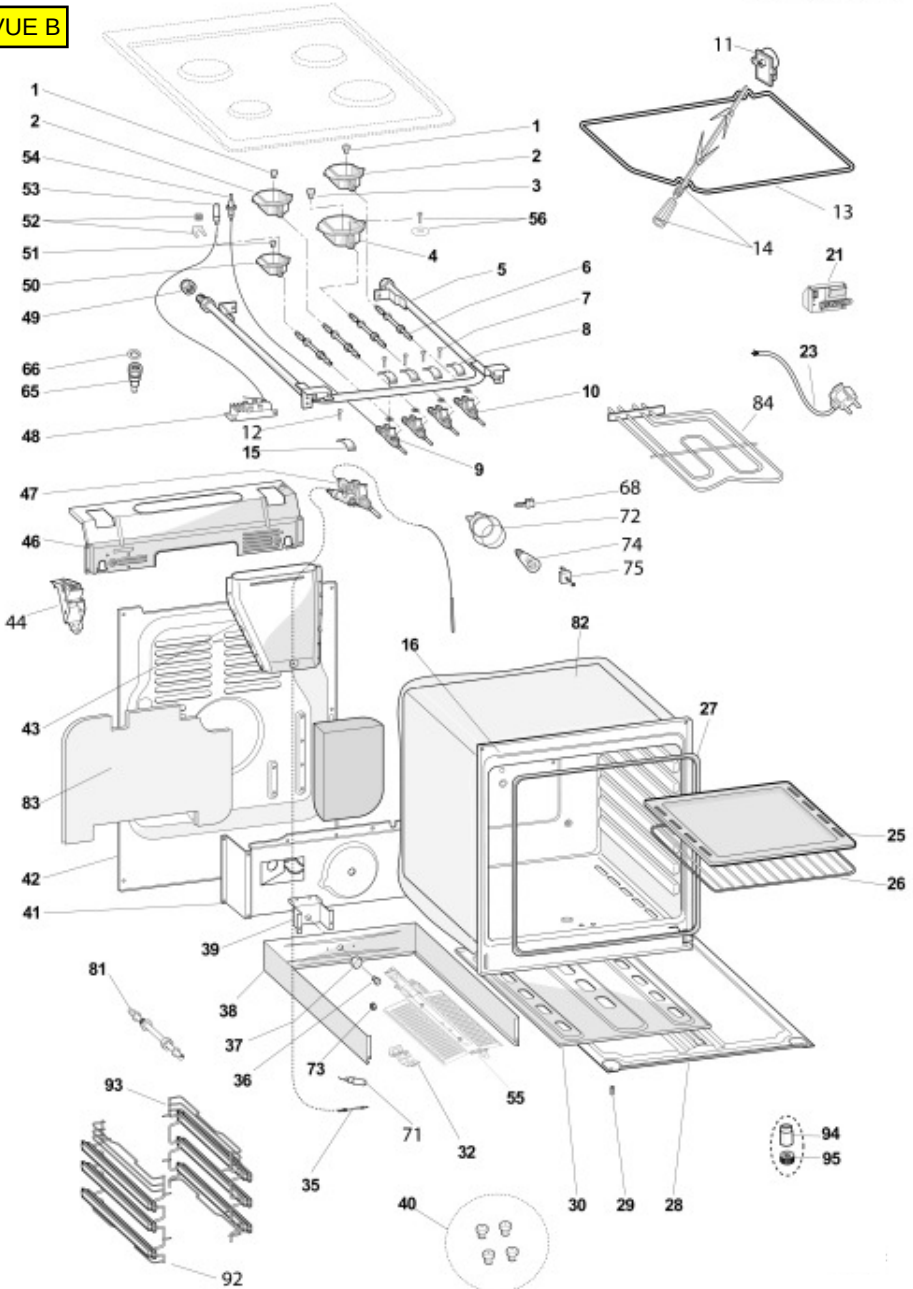

1
2
54
53
52
51
50
49
66
65
48
47
46
44
43
83
42
41
39
81
38
37
36
73
93
92
35
71
32
55
40
30
29
28
94
95
1
2
3
56
4
5
6
7
8
10
12
15
9
11
13
14
21
23
84
68
72
74
75
82
16
27
25
26