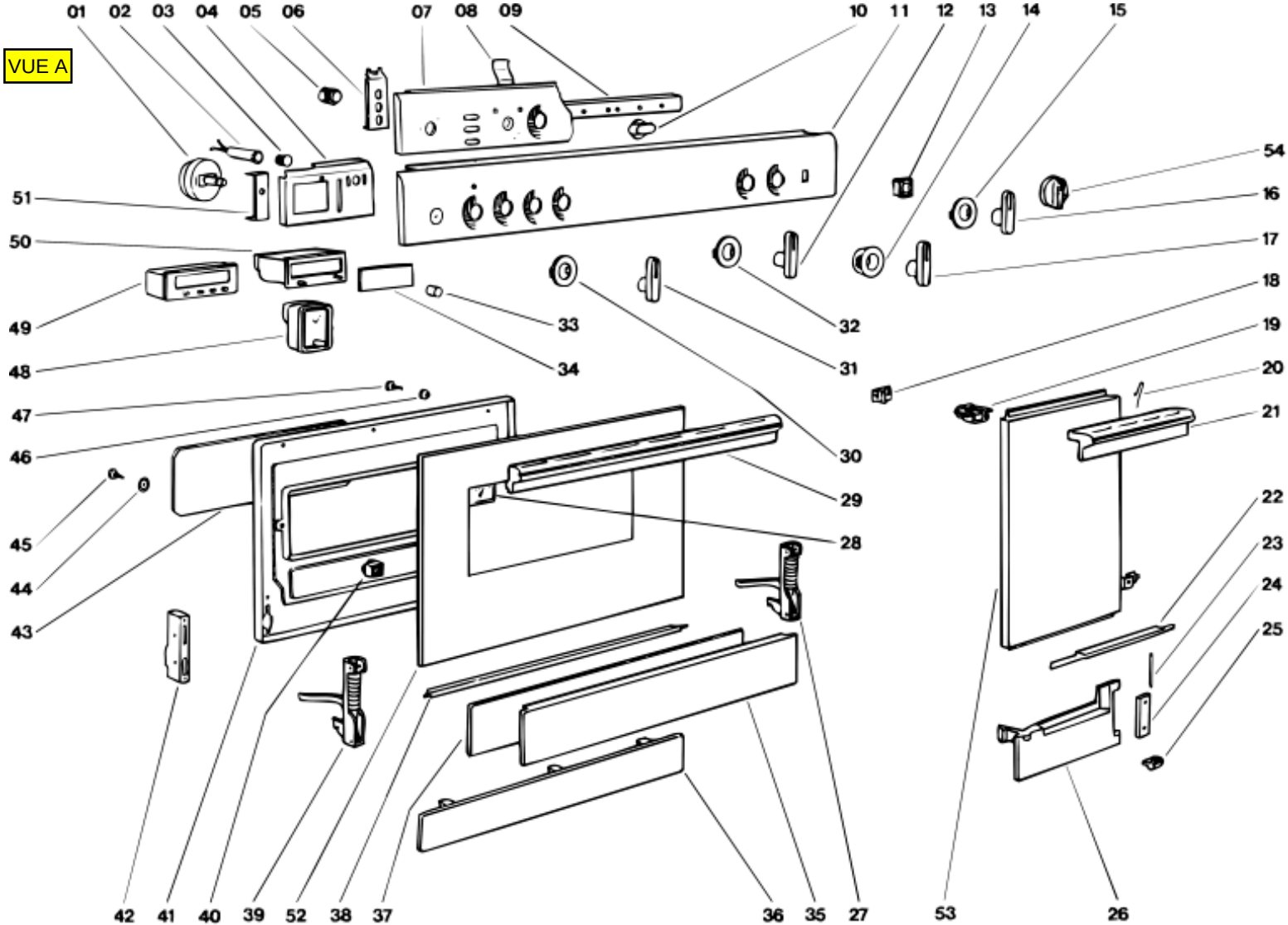
VUE A
01
02
03
04
05
06
07
08
09
10
11
12
13
14
15
16
17
18
19
20
21
22
23
24
25
26
27
28
29
30
31
32
33
34
35
36
37
38
39
40
41
42
43
44
45
46
47
48
49
50
51
52
53
54

VUE B

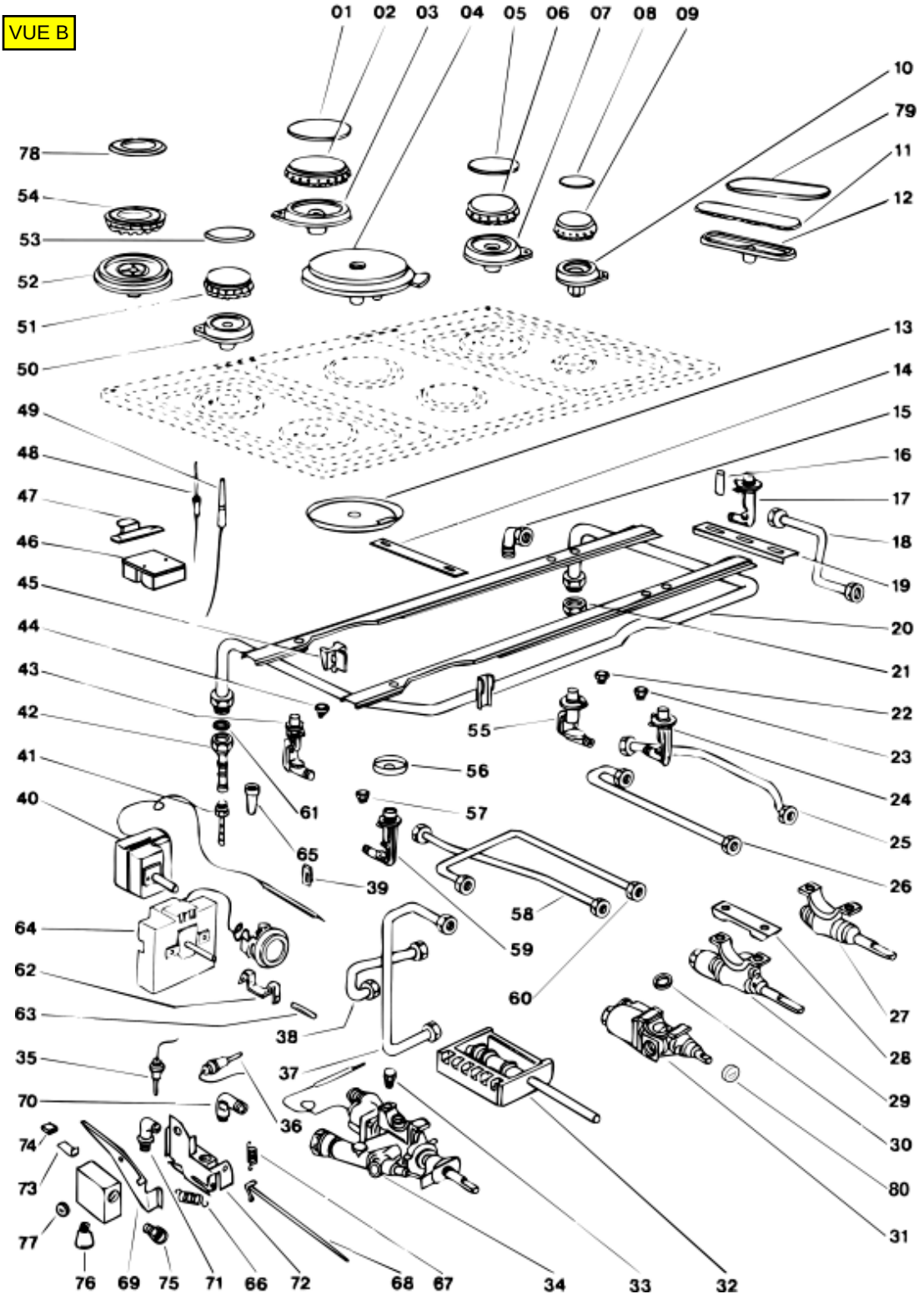
01
02
03
04
05
06
07
08
09
10
79
11
12
78
54
53
52
51
50
13
14
15
16
17
18
19
20
21
22
23
24
25
26
49
48
47
46
45
44
43
42
41
40
55
56
57
61
65
39
58
59
60
64
62
63
38
37
35
70
36
27
28
29
30
80
31
74
73
77
76
69
75
71
66
72
68
67
34
33
32

VUE C

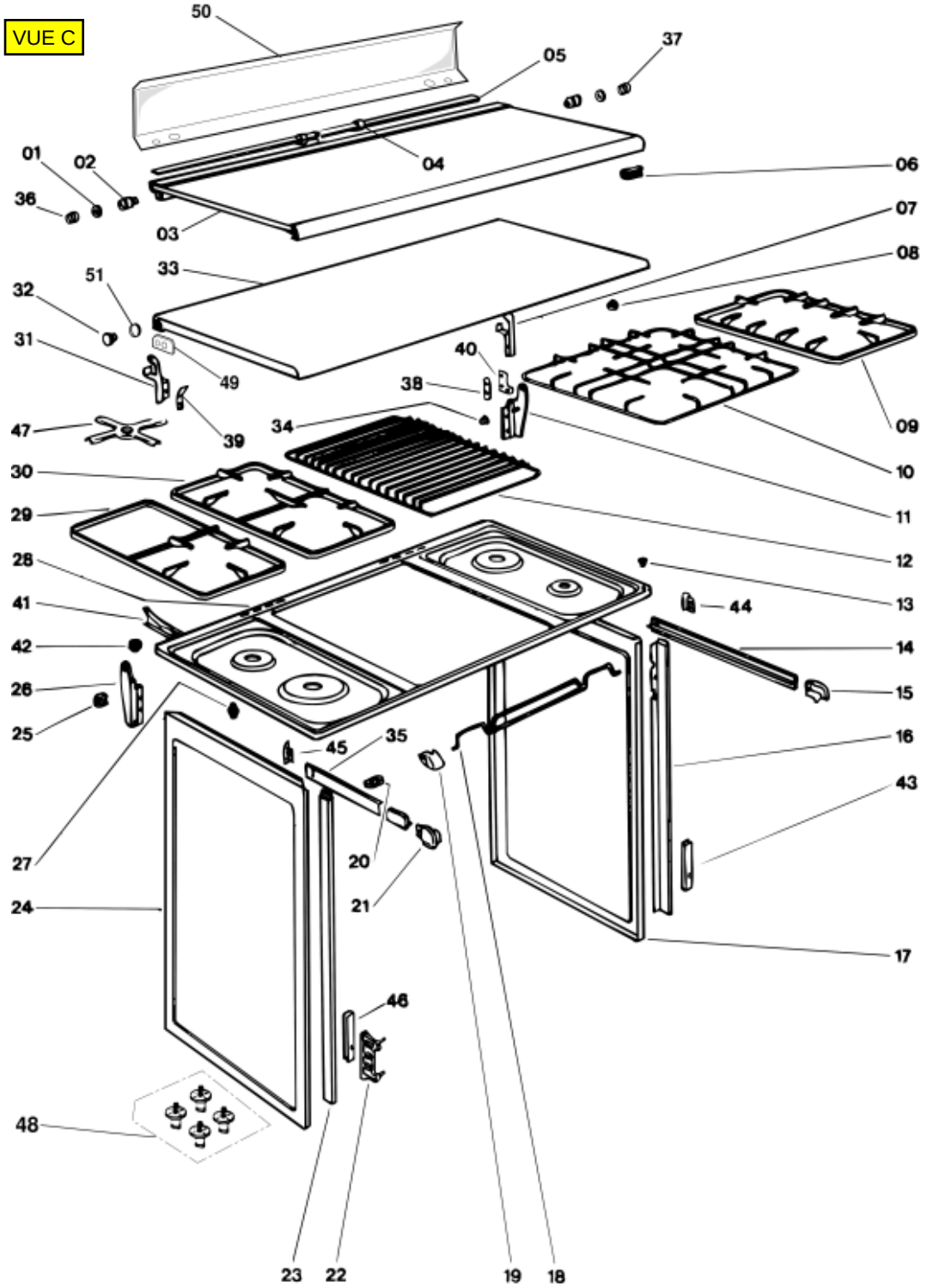
50
05
37
01
02
04
06
36
03
07
33
08
51
32
31
40
49
38
09
47
39
34
10
30
11
29
12
28
13
41
44
42
14
26
15
25
16
45
35
43
27
20
21
24
17
46
48
23
22
19
18

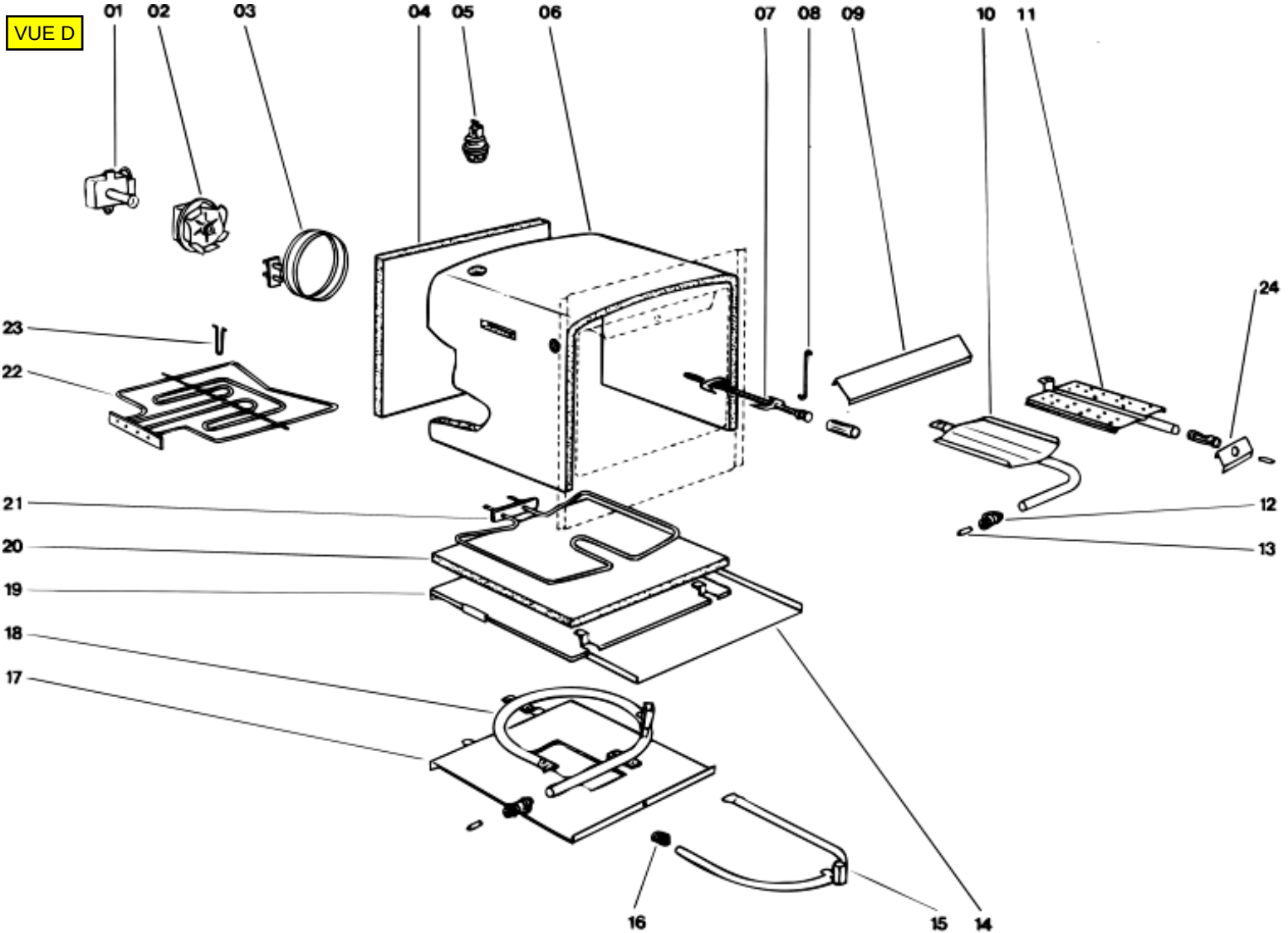
VUE D
01
02
03
04
05
06
07
08
09
10
11
24
23
22
21
20
19
18
17
12
13
16
15
14

VUE E

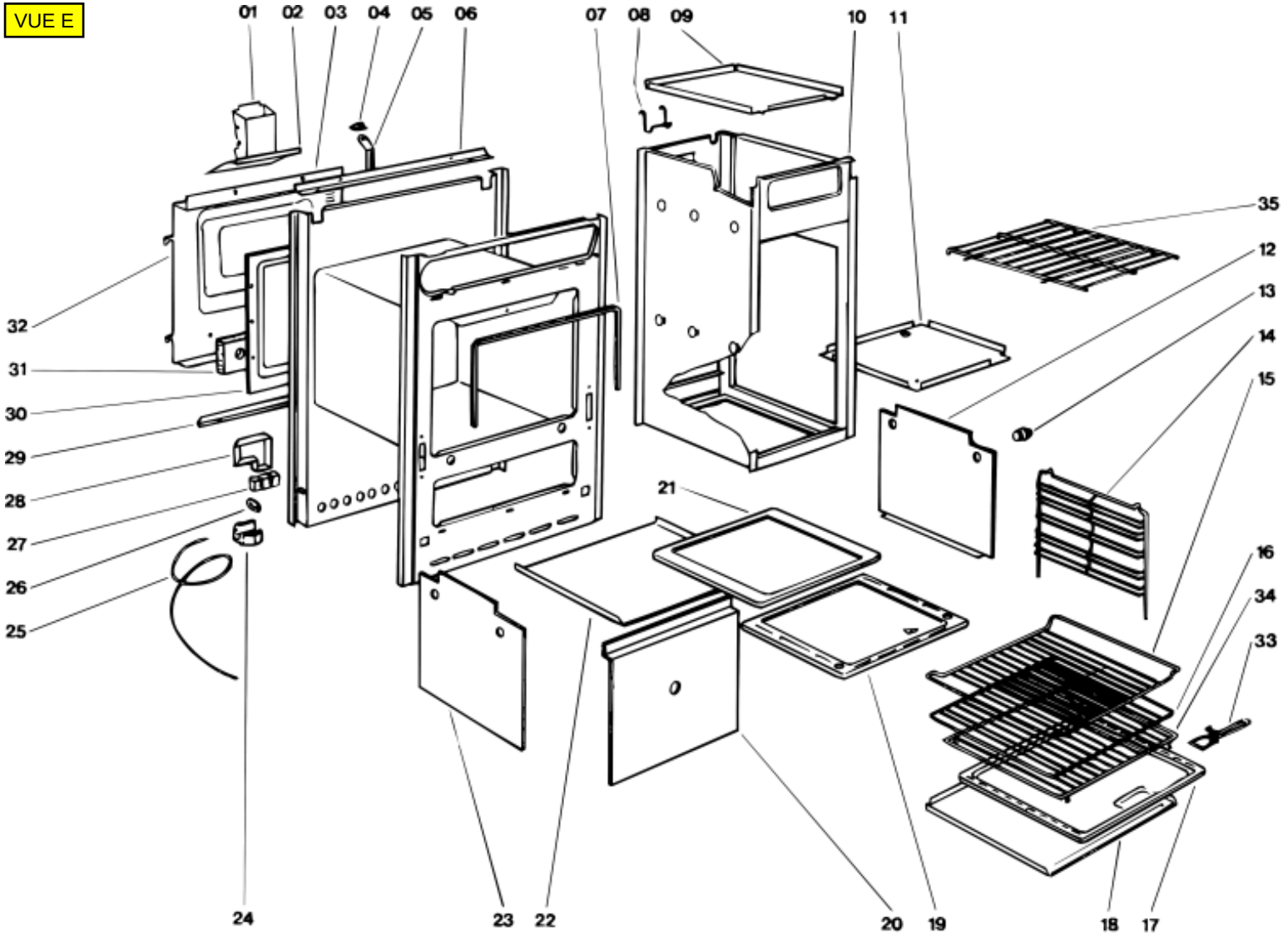
01
02
03
04
05
06
07
08
09
10
11
12
13
14
15
16
17
18
19
20
21
22
23
24
25
26
27
28
29
30
31
32
33
34
35