VUE A

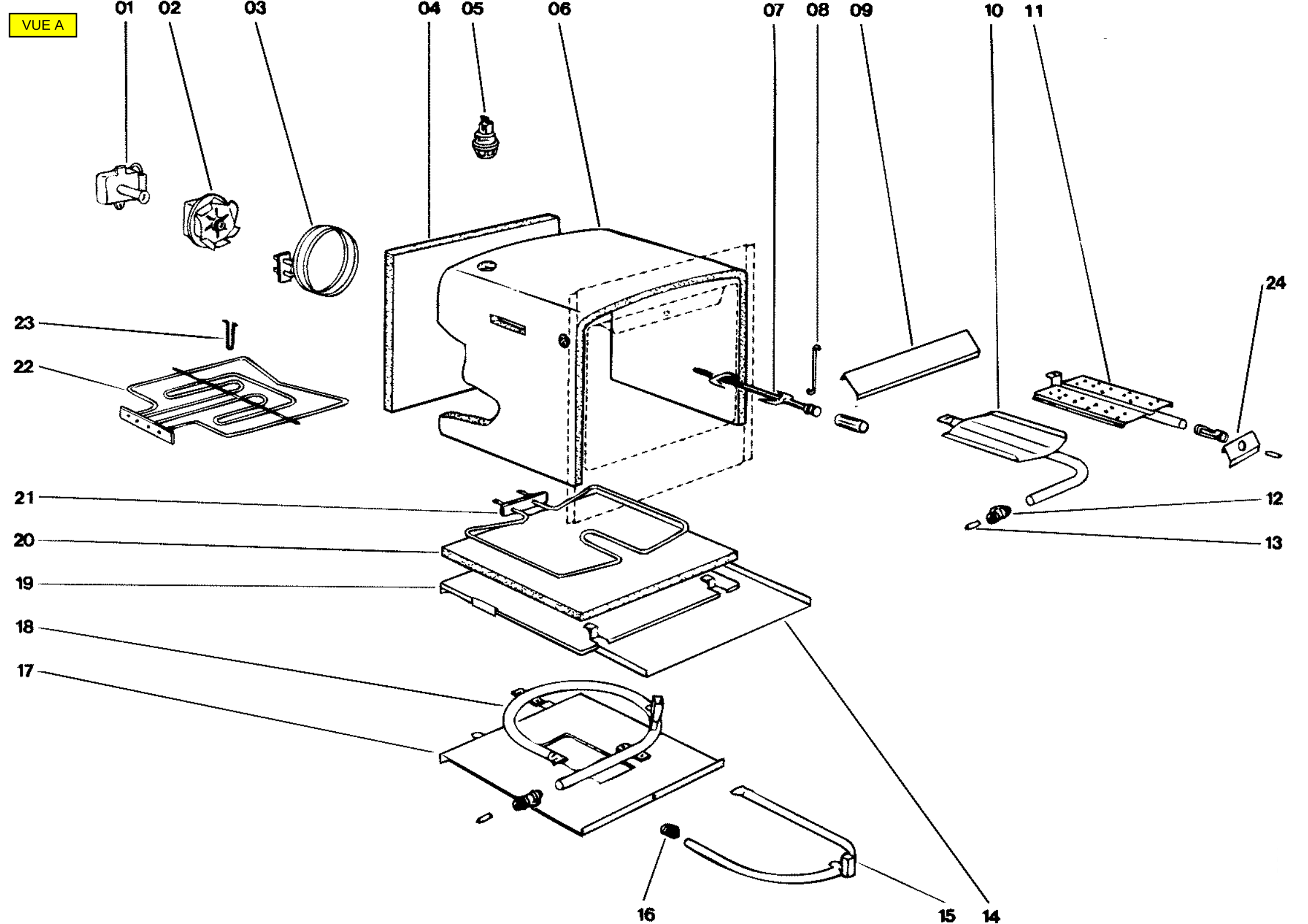

VUE B

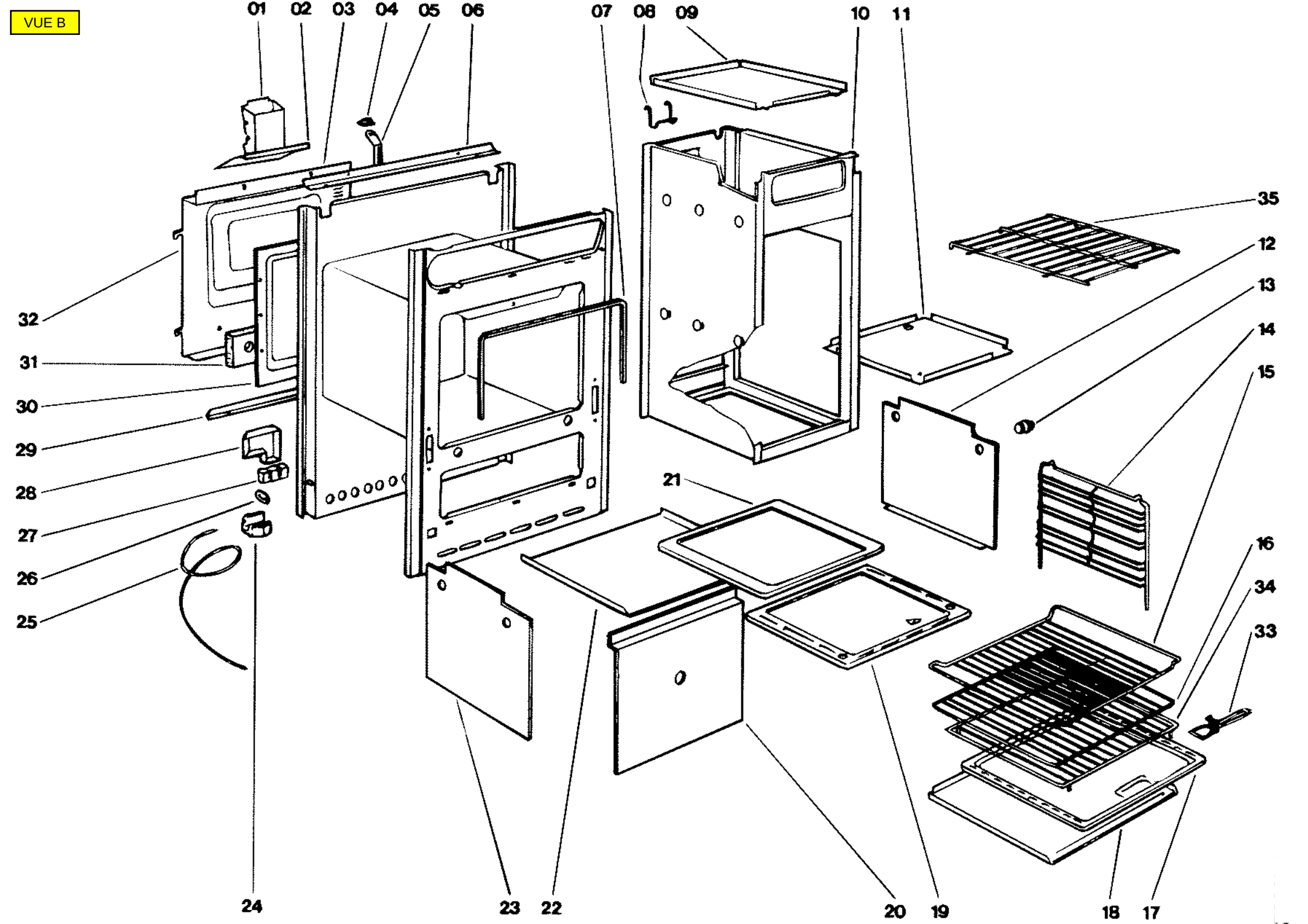
01
02
03
04
05
06
07
08
09
10
11
35
12
13
14
15
16
34
33
32
31
30
29
28
27
26
25
21
24
23
22
20
19
18
17

VUE C

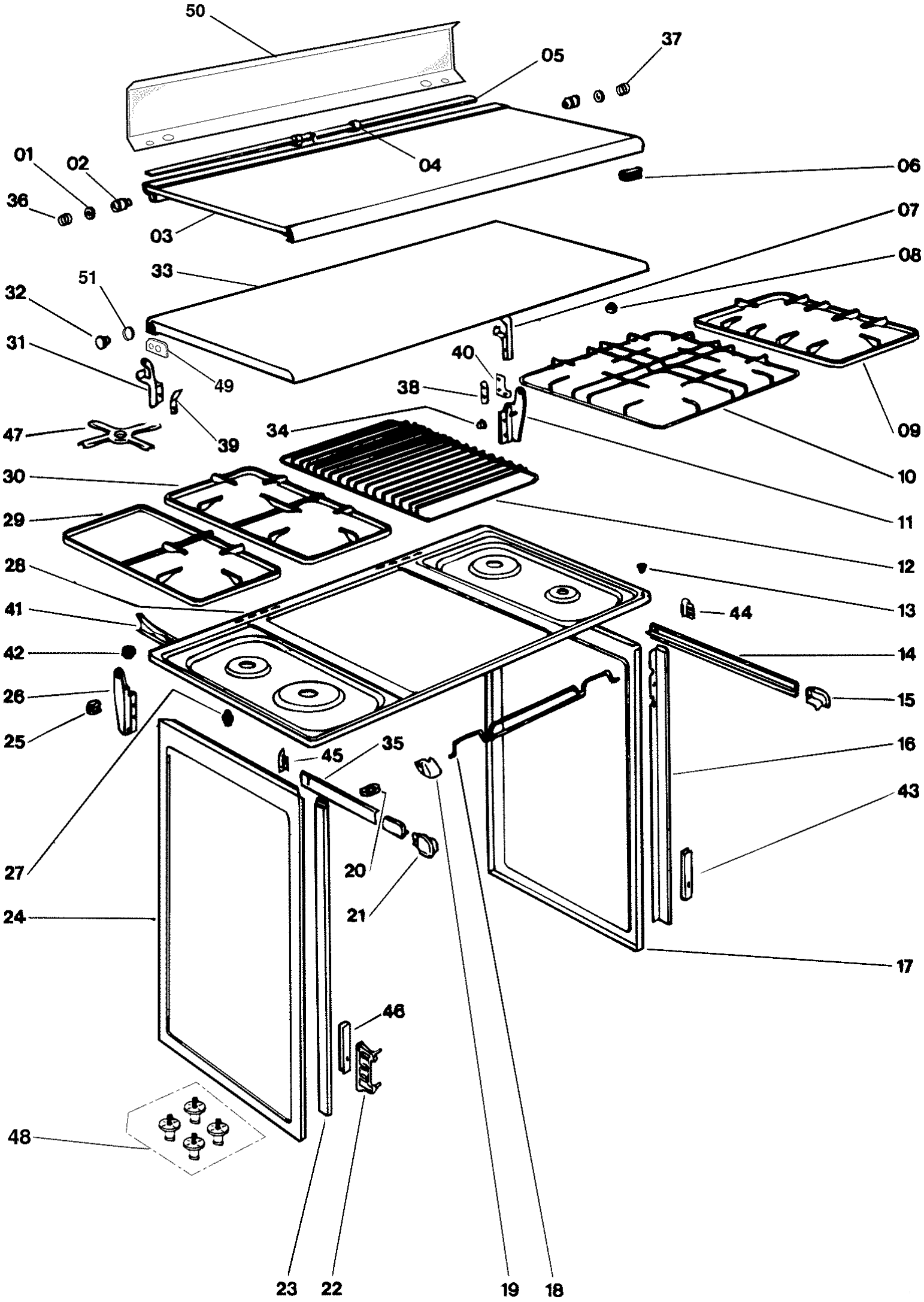
50
05
37
04
01
02
06
36
07
03
08
33
51
32
31
40
49
38
09
47
39
34
10
30
11
29
12
28
13
41
44
42
14
26
15
25
16
45
35
43
27
20
21
24
17
46
48
23
22
19
18

VUE D

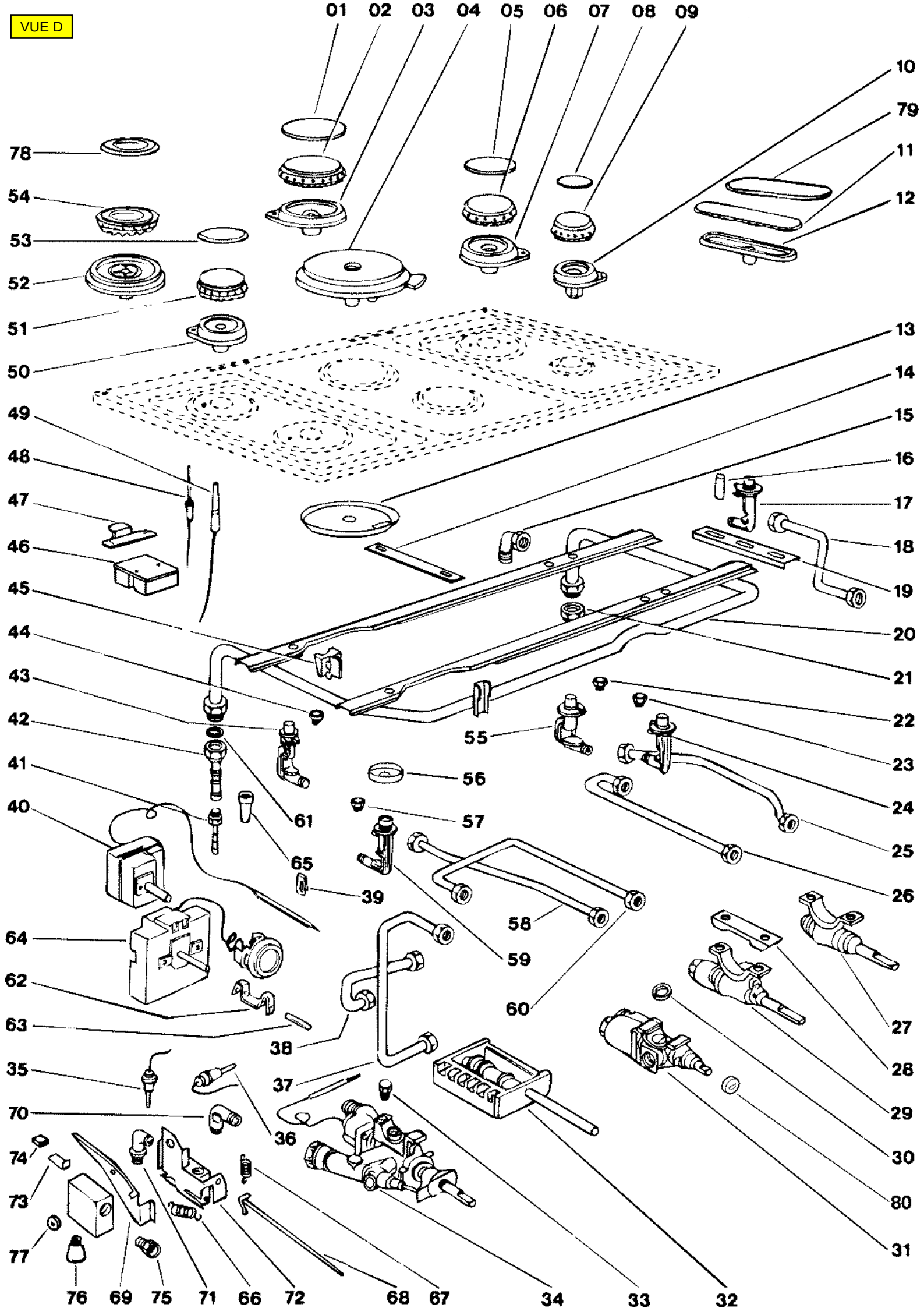
01
02
03
04
05
06
07
08
09
10
79
11
12
78
54
53
52
51
50
13
14
15
16
17
18
19
20
21
22
23
24
25
26
27
28
29
30
80
31
32
33
34
67
68
72
66
71
75
69
76
77
73
74
70
35
62
63
64
40
41
42
43
44
45
46
47
48
49
61
65
39
38
37
36
55
56
57
58
59
60

VUE E

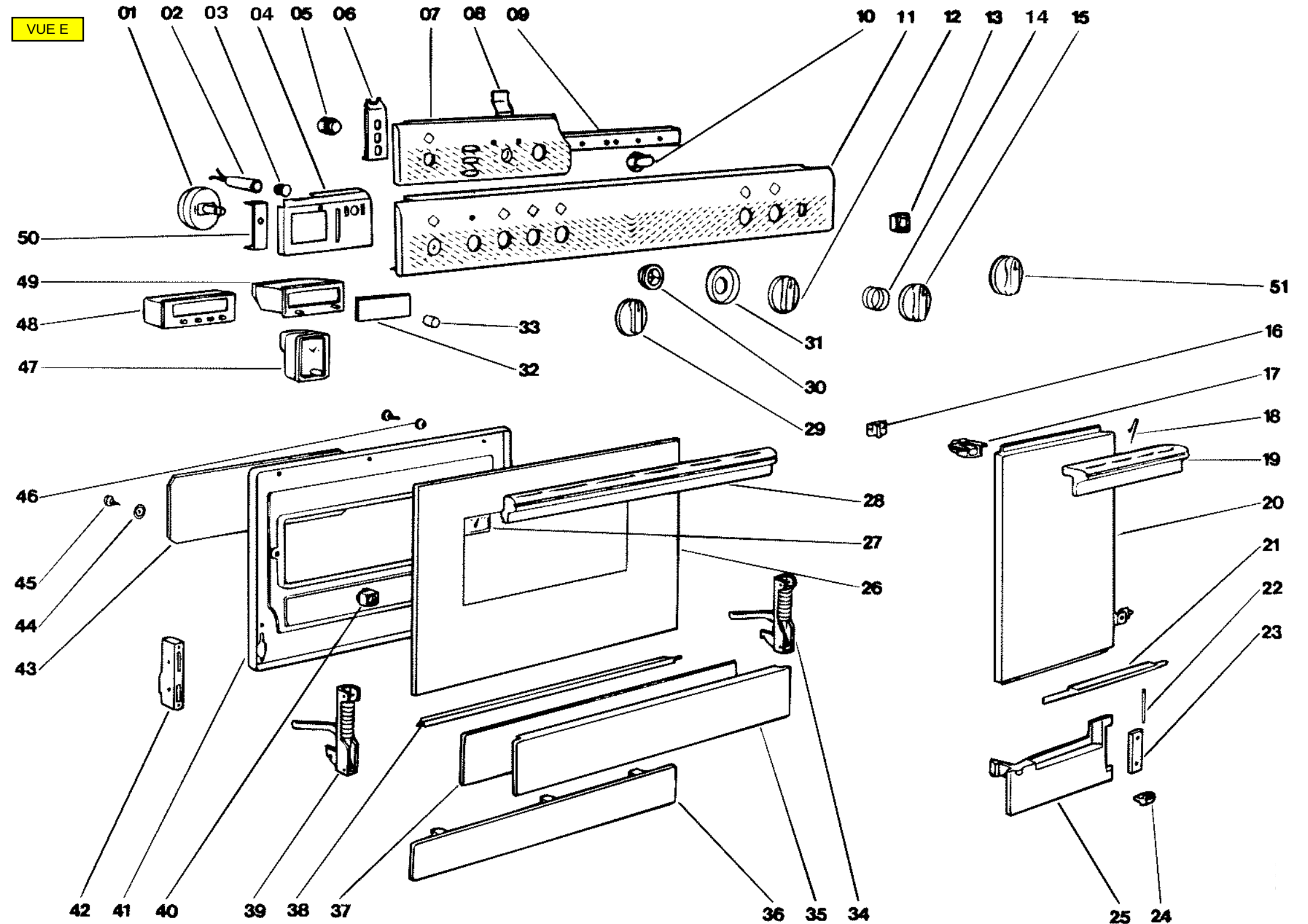
01
02
03
04
05
06
07
08
09
10
11
12
13
14
15
16
17
18
19
20
21
22
23
24
25
26
27
28
29
30
31
32
33
34
35
36
37
38
39
40
41
42
43
44
45
46
47
48
49
50
51