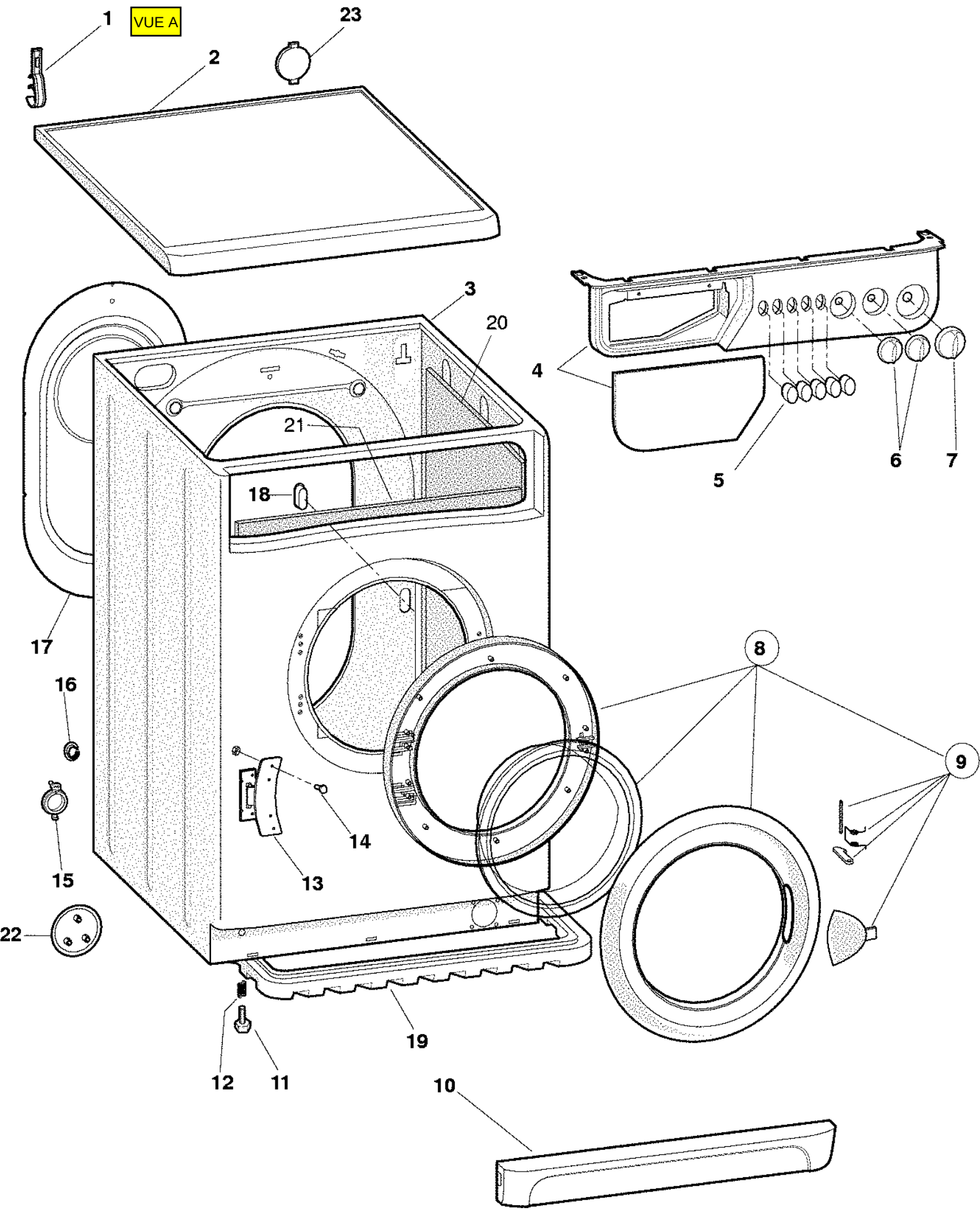
VUE A
1
2
23
3
20
4
5
6
7
21
18
17
16
15
22
14
13
8
9
12
11
19
10

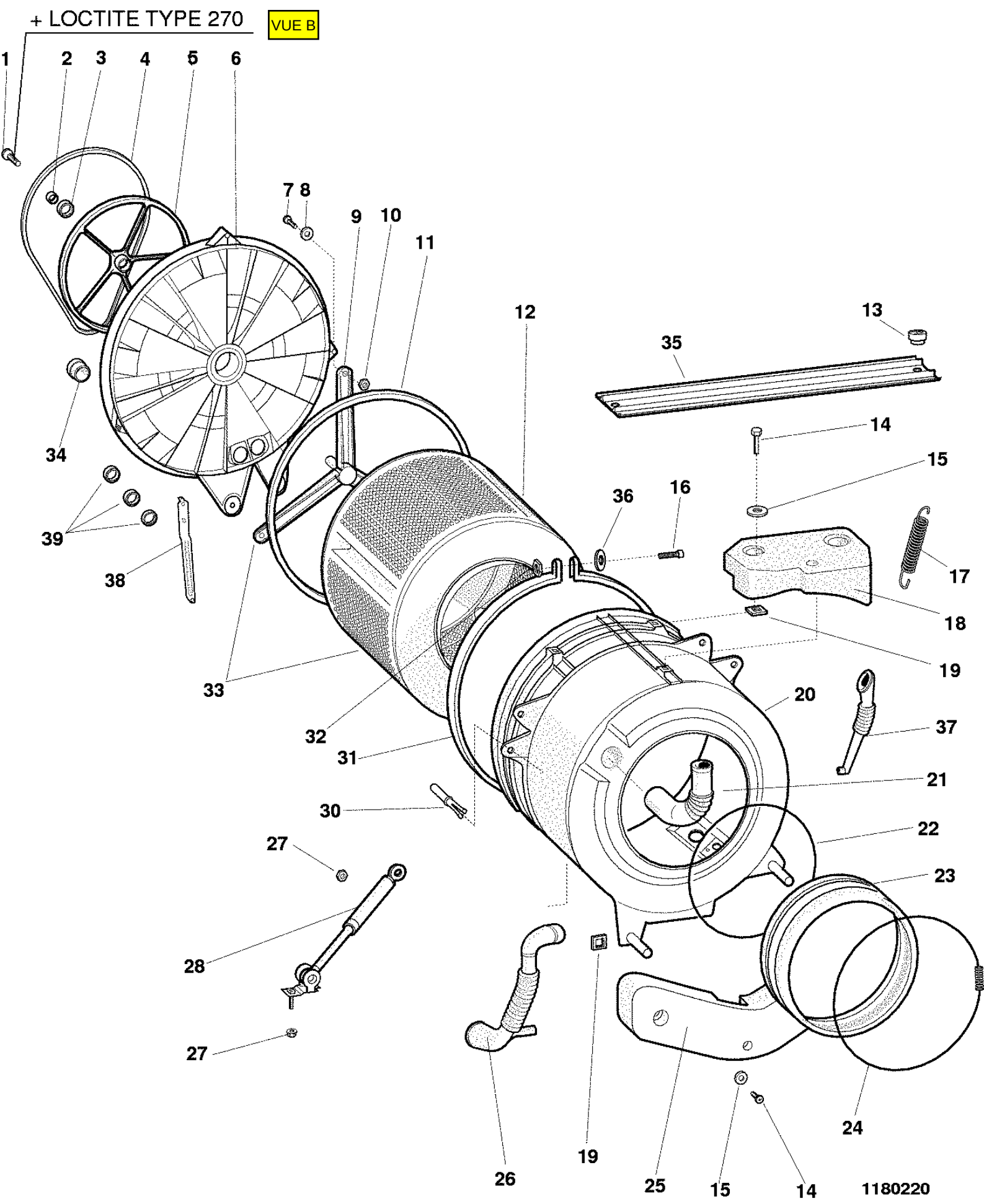
+ LOCTITE TYPE 270
VUE B
1
2
3
4
5
6
7
8
9
10
11
12
13
14
15
16
17
18
19
20
21
22
23
24
25
26
27
28
30
31
32
33
34
35
36
37
38
39
1180220

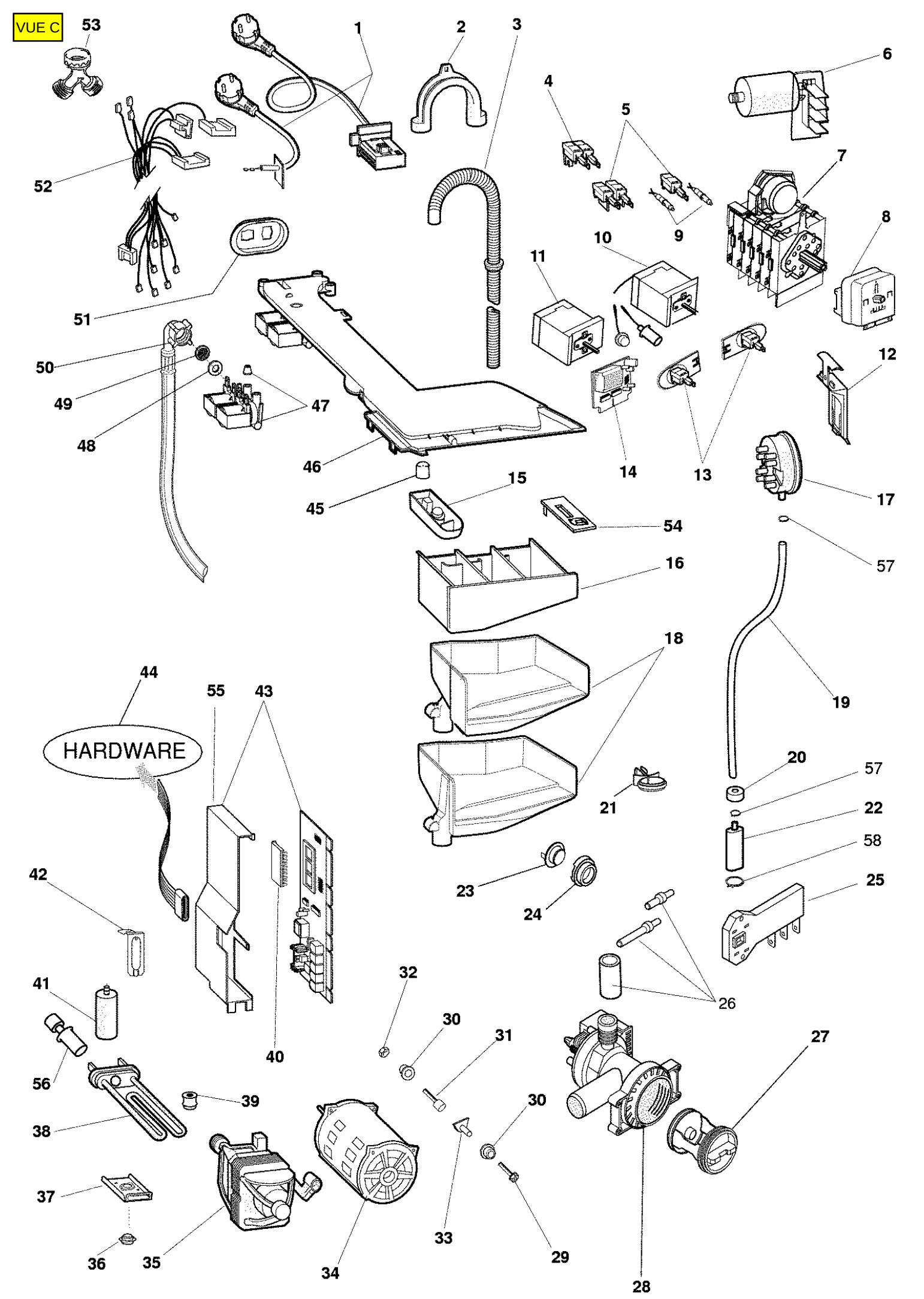
VUE C
53
1
2
3
6
4
5
7
52
9
8
10
11
51
12
50
49
47
48
46
14
13
15
17
45
54
57
16
18
19
44
55
43
HARDWARE
20
57
21
22
58
42
23
24
25
26
41
32
30
31
27
40
56
39
30
38
37
33
29
36
35
34
28