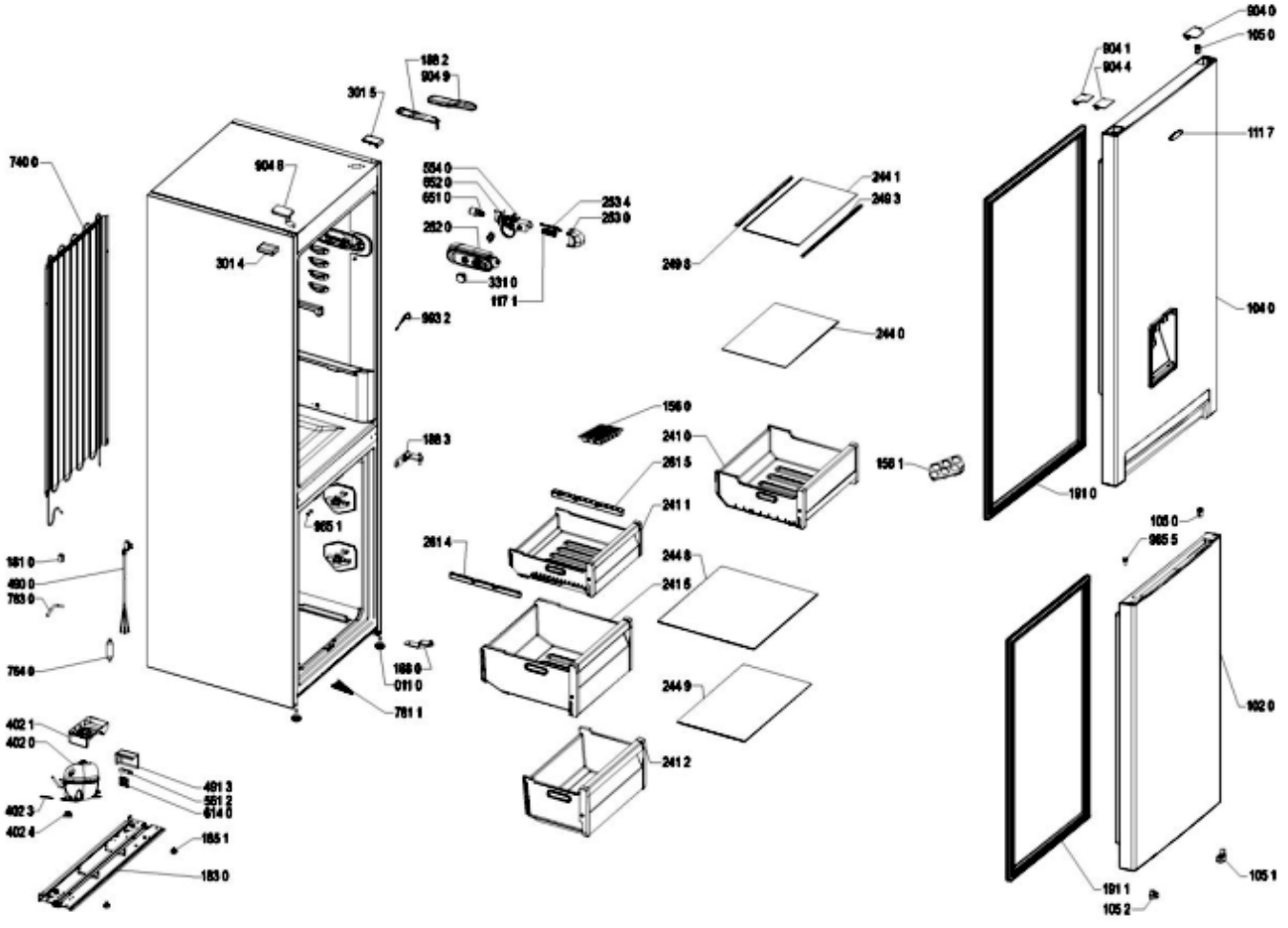
188 2
904 9
301 5
740 0
904 8
554 0
652 0
651 0
253 4
253 0
252 0
331 0
117 1
301 4
993 2
188 3
965 1
181 0
490 0
783 0
754 0
188 0
011 0
781 1
402 1
402 0
402 3
402 4
491 3
551 2
614 0
185 1
183 0
244 1
249 3
249 8
244 0
156 0
241 0
261 5
241 1
261 4
244 8
241 6
244 9
241 2
156 1
904 0
165 0
904 1
904 4
111 7
104 0
191 0
105 0
965 5
102 0
191 1
105 2
105 1