VUE A

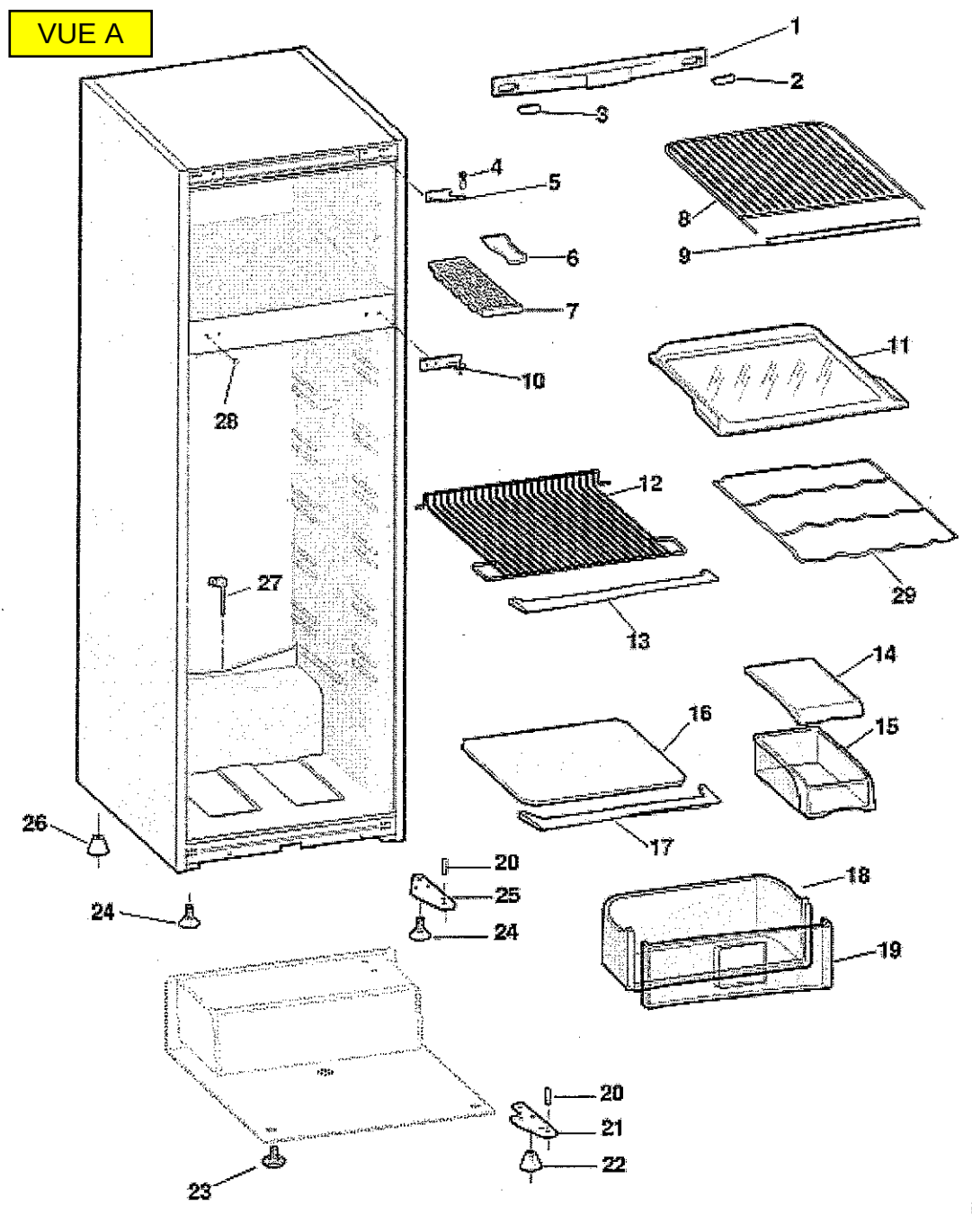

VUE B

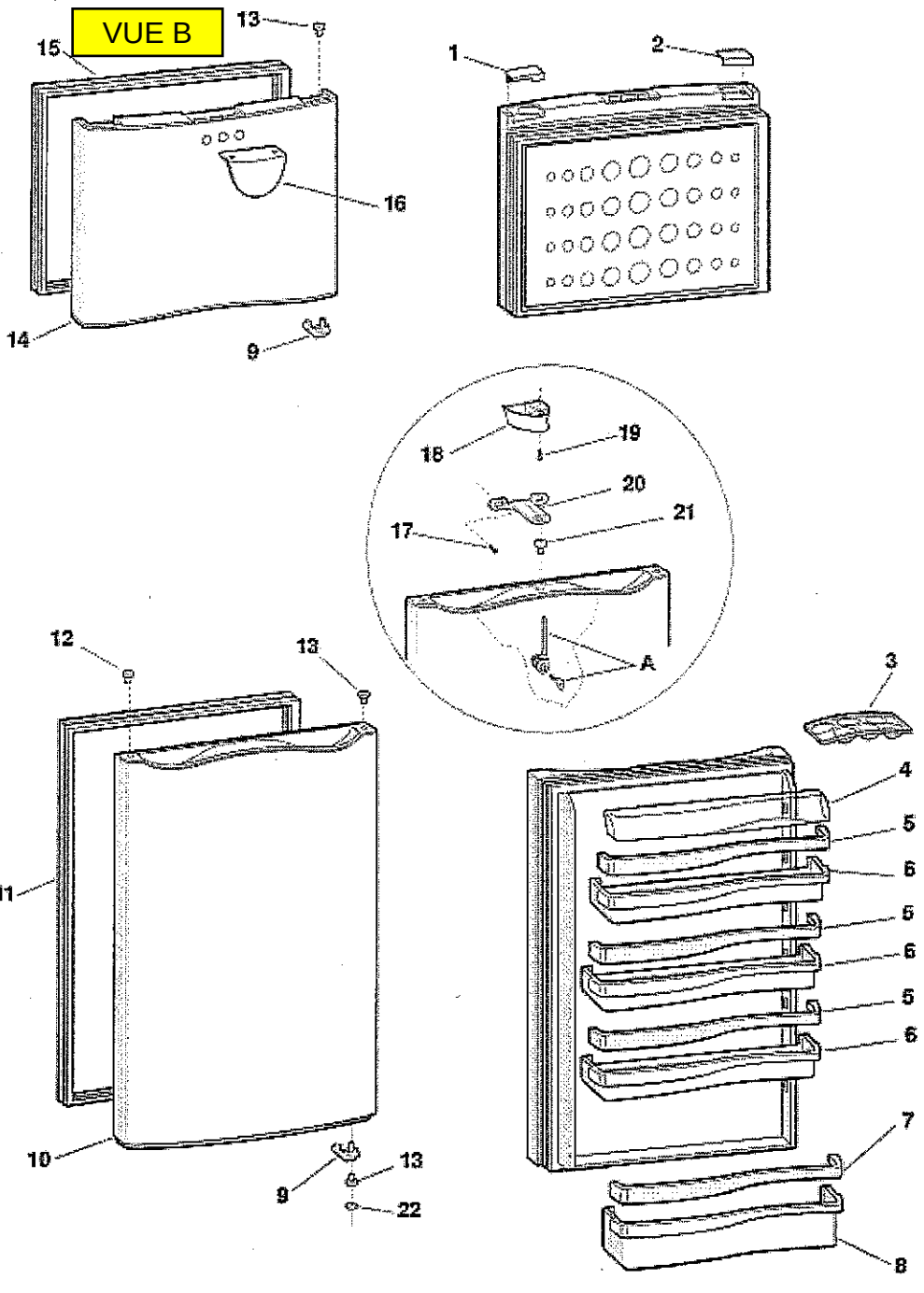

VUE C

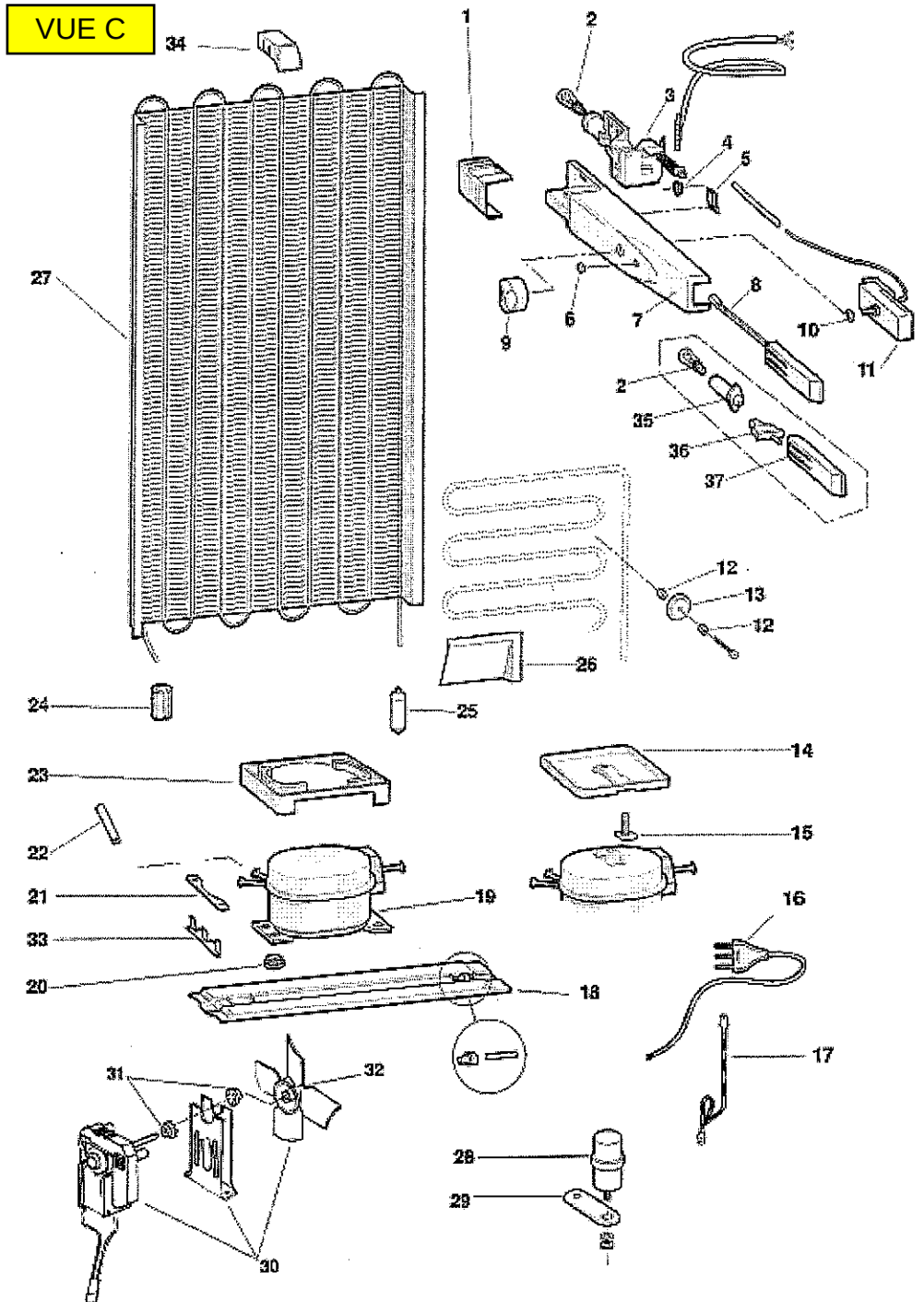
34
1
2
3
4
5
27
6
7
8
9
10
11
2
35
36
37
12
13
12
26
24
25
23
14
22
15
21
19
16
33
20
18
17
31
32
28
29
30