VUE A

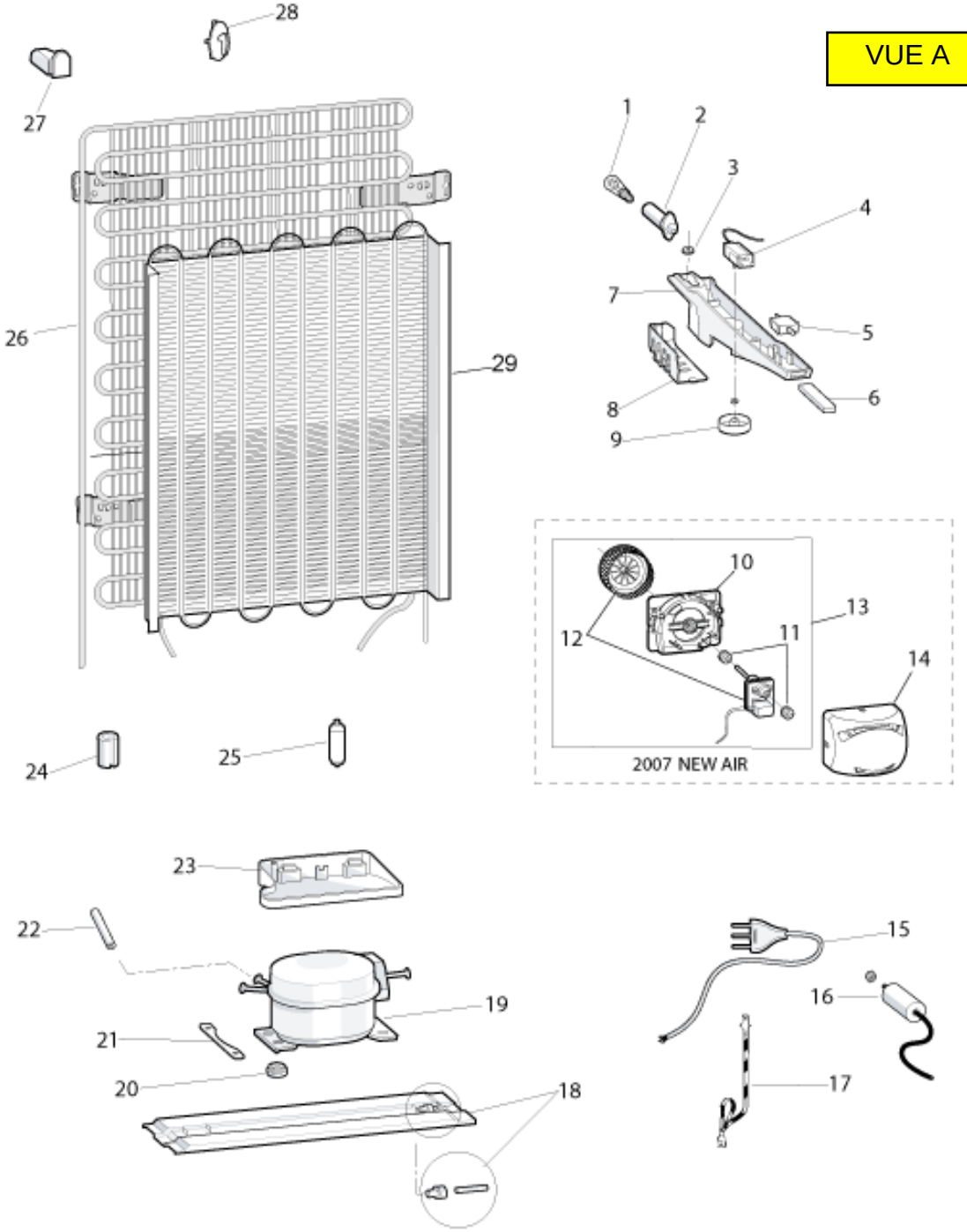
28
27
26
29
24
25
1
2
3
4
7
5
8
6
9
10
13
12
11
14
2007 NEW AIR
23
22
19
21
20
18
15
16
17

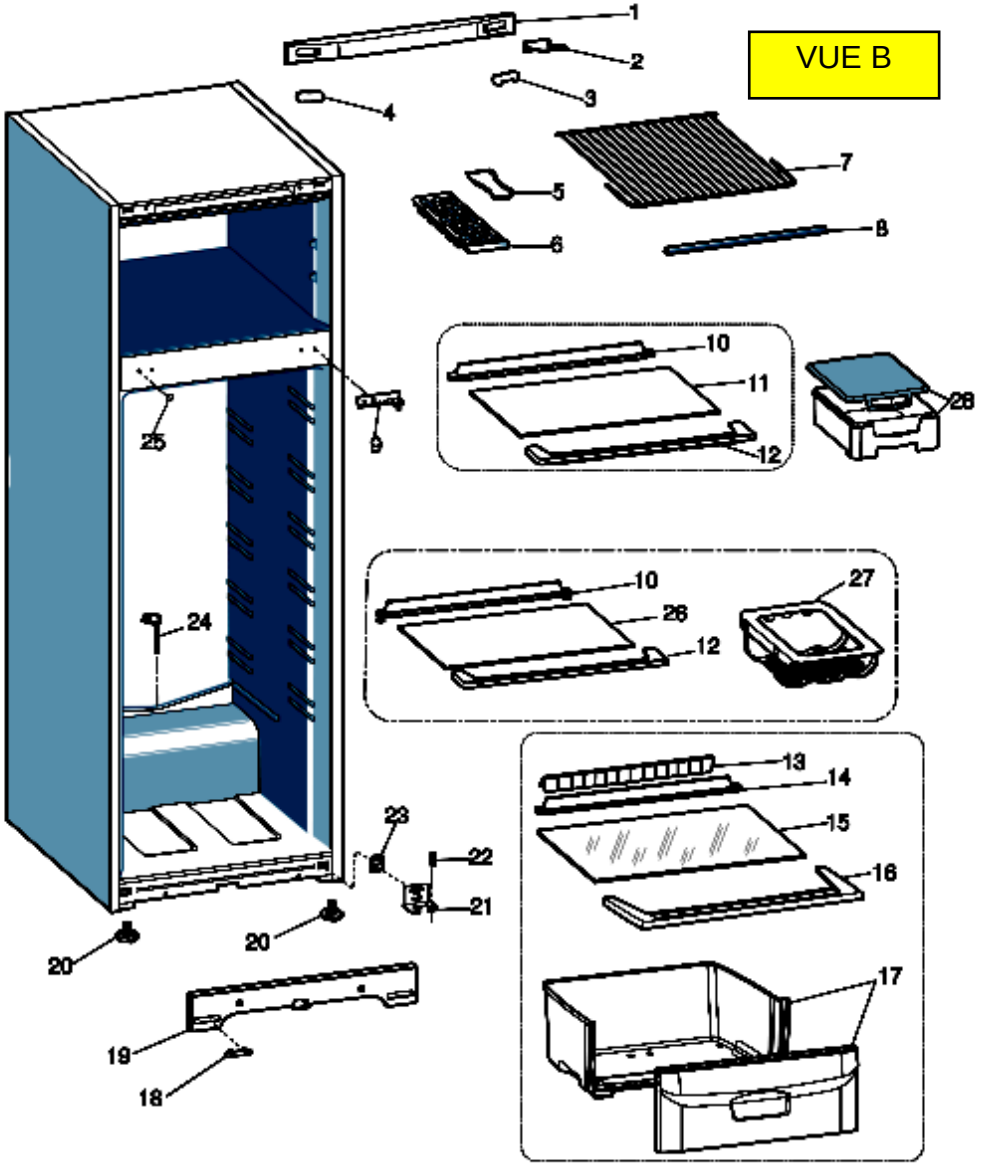
VUE B
1
2
3
4
5
6
7
8
9
10
11
12
13
14
15
16
17
18
19
20
20
21
22
23
24
25
26
10
26
12
27
28
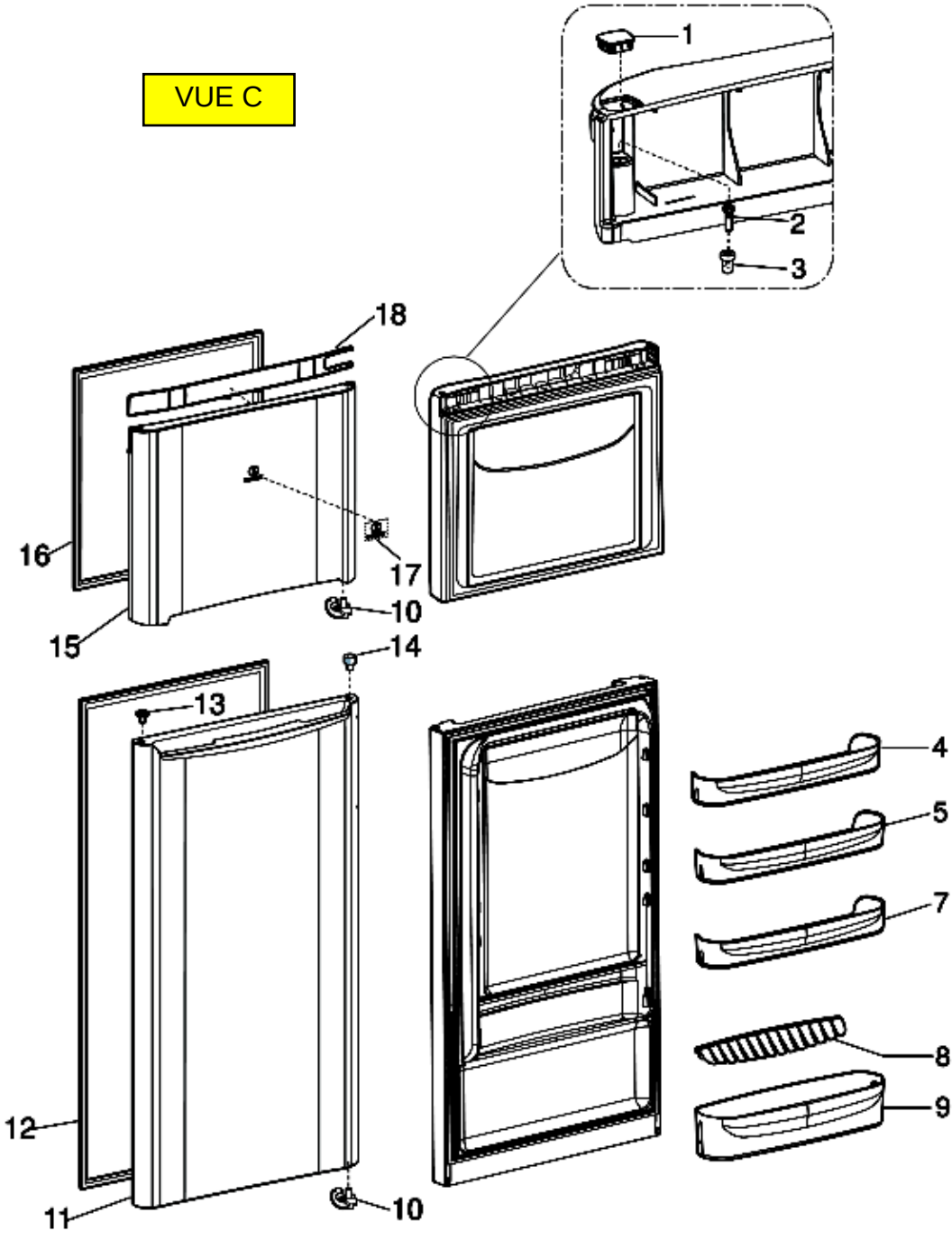
VUE C