VUE A

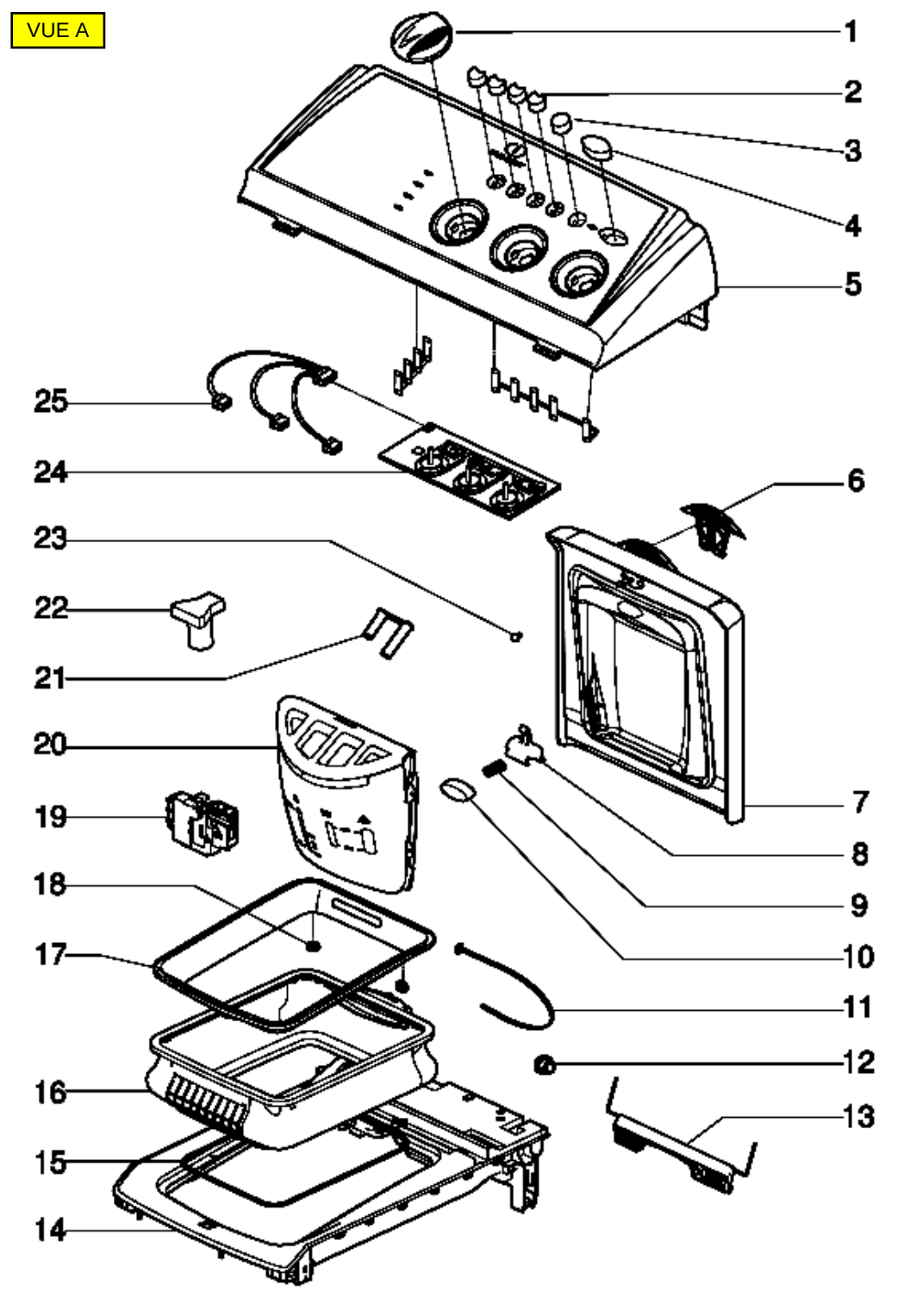

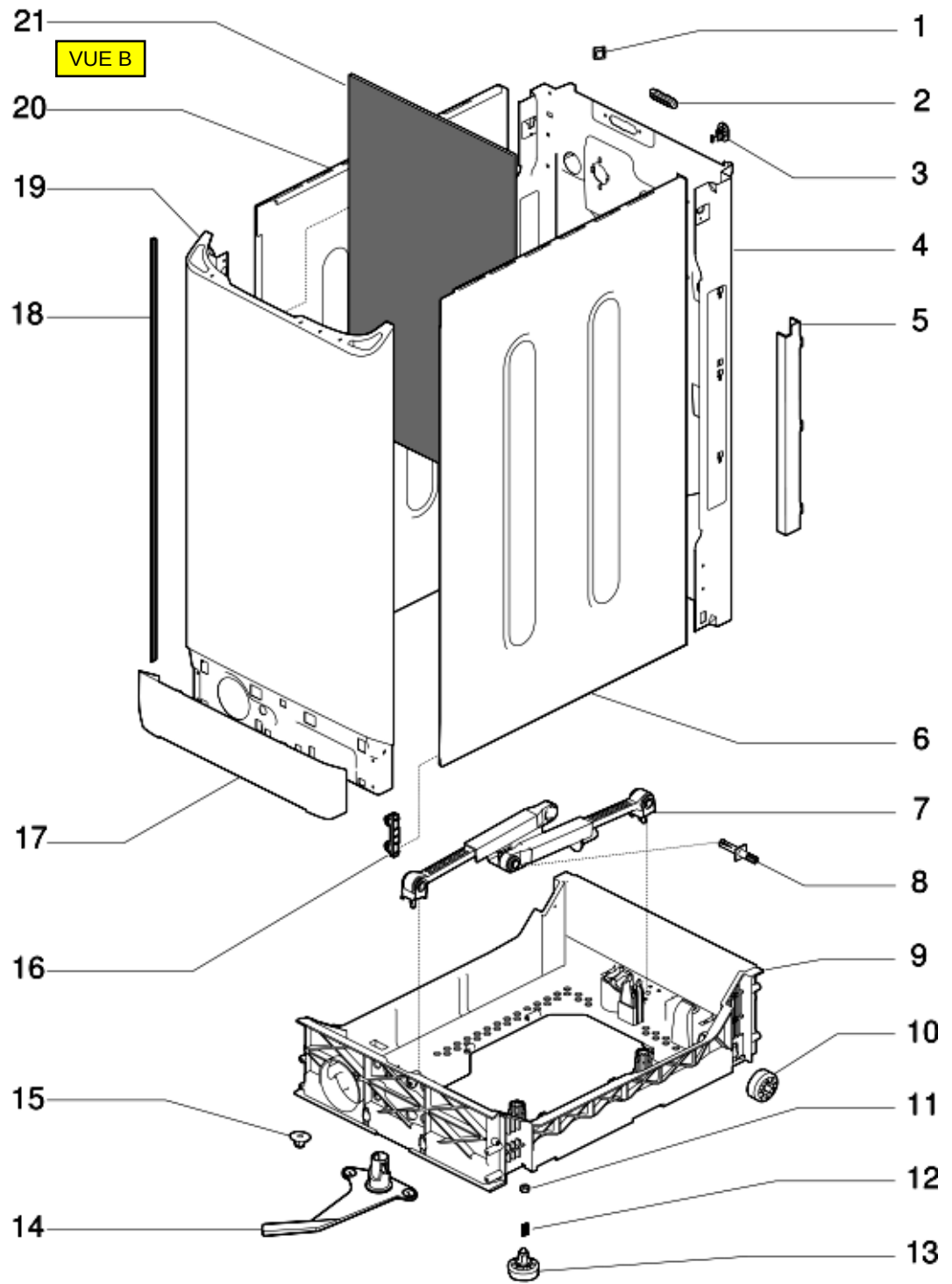
VUE B
1
2
3
4
5
6
7
8
9
10
11
12
13
14
15
16
17
18
19
20
21

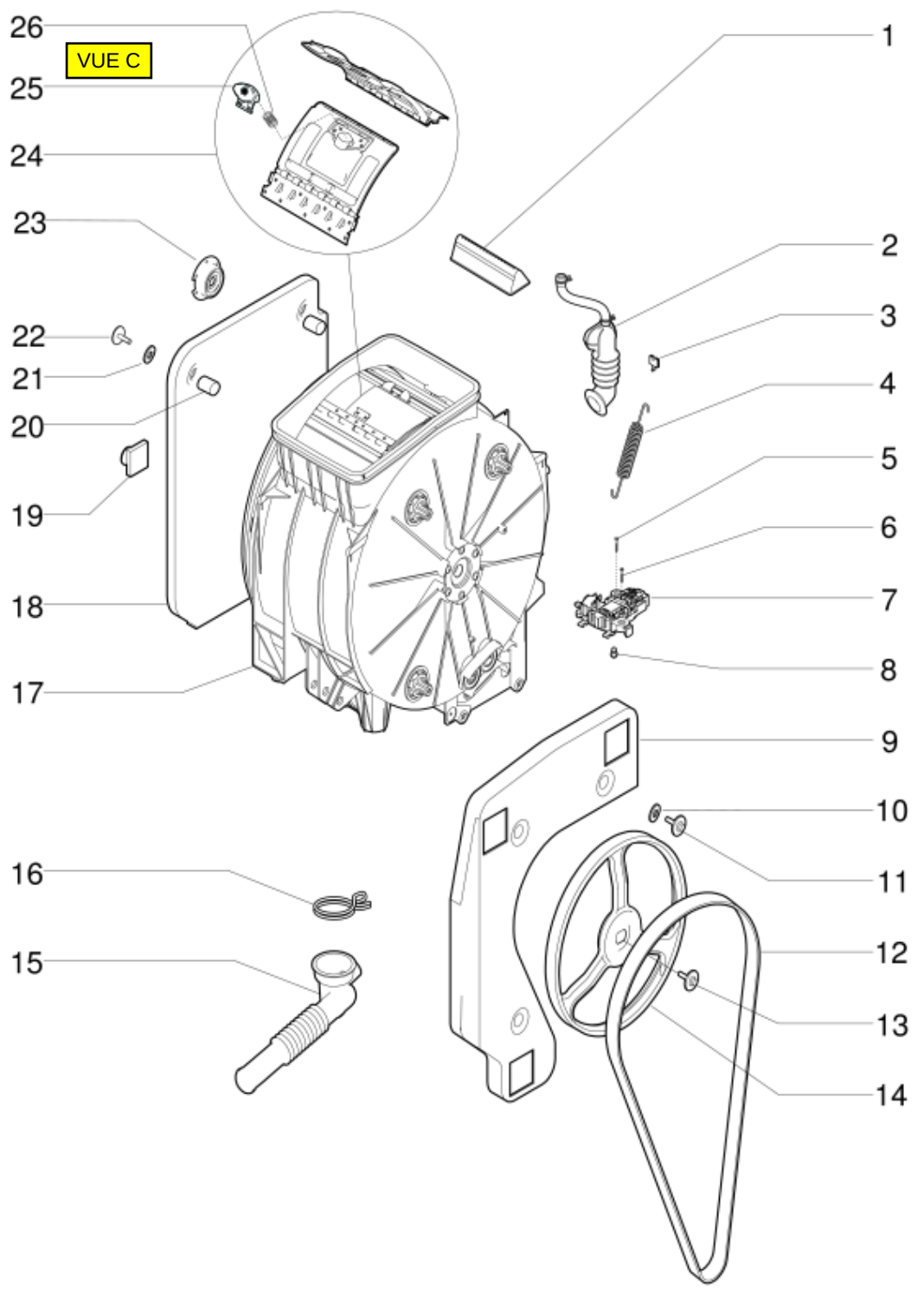
VUE C
26
25
24
23
22
21
20
19
18
17
16
15
1
2
3
4
5
6
7
8
9
10
11
12
13
14

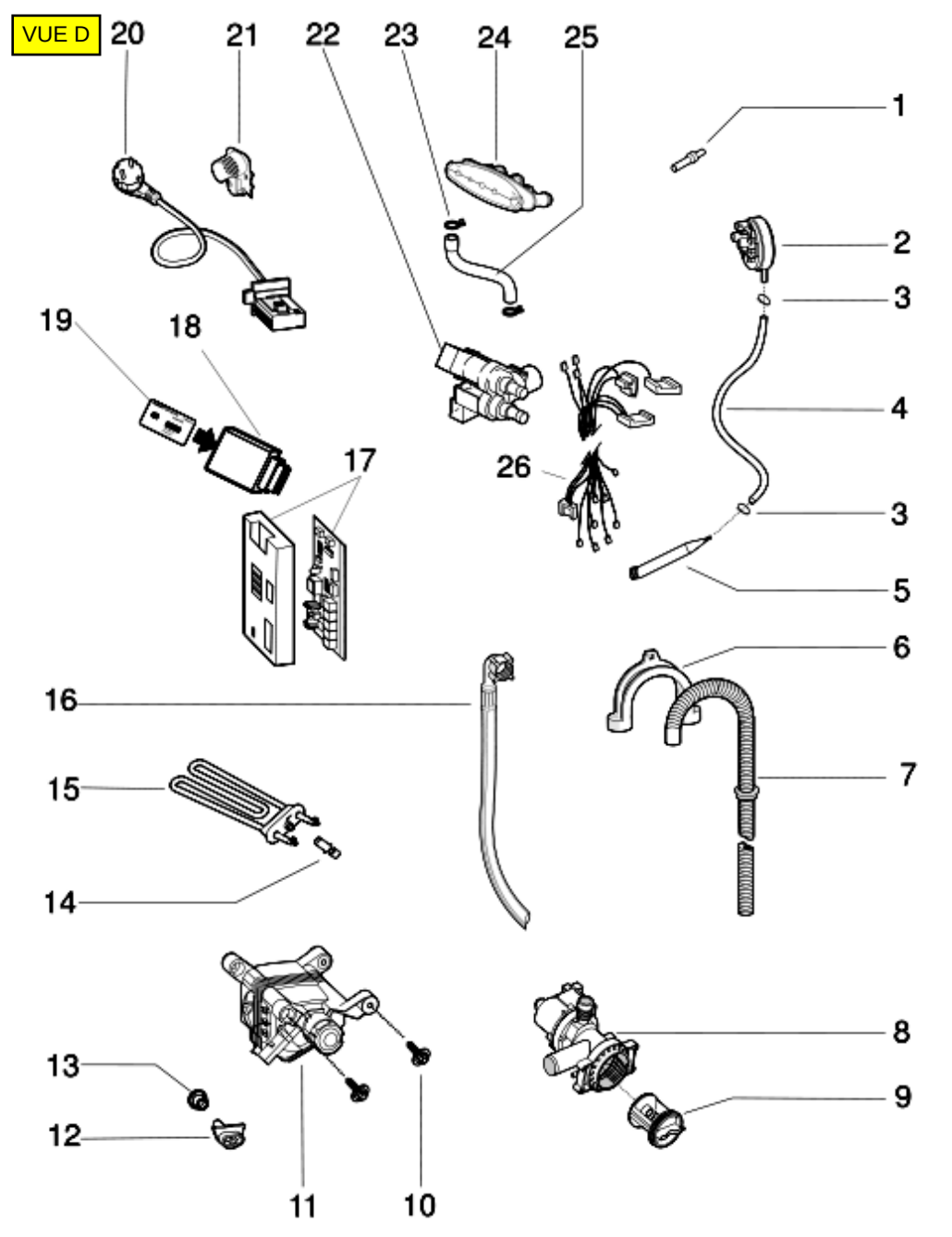
VUE D
20
21
22
23
24
25
1
2
3
4
3
5
6
7
8
9
10
11
12
13
14
15
16
17
18
19
26