VUE A

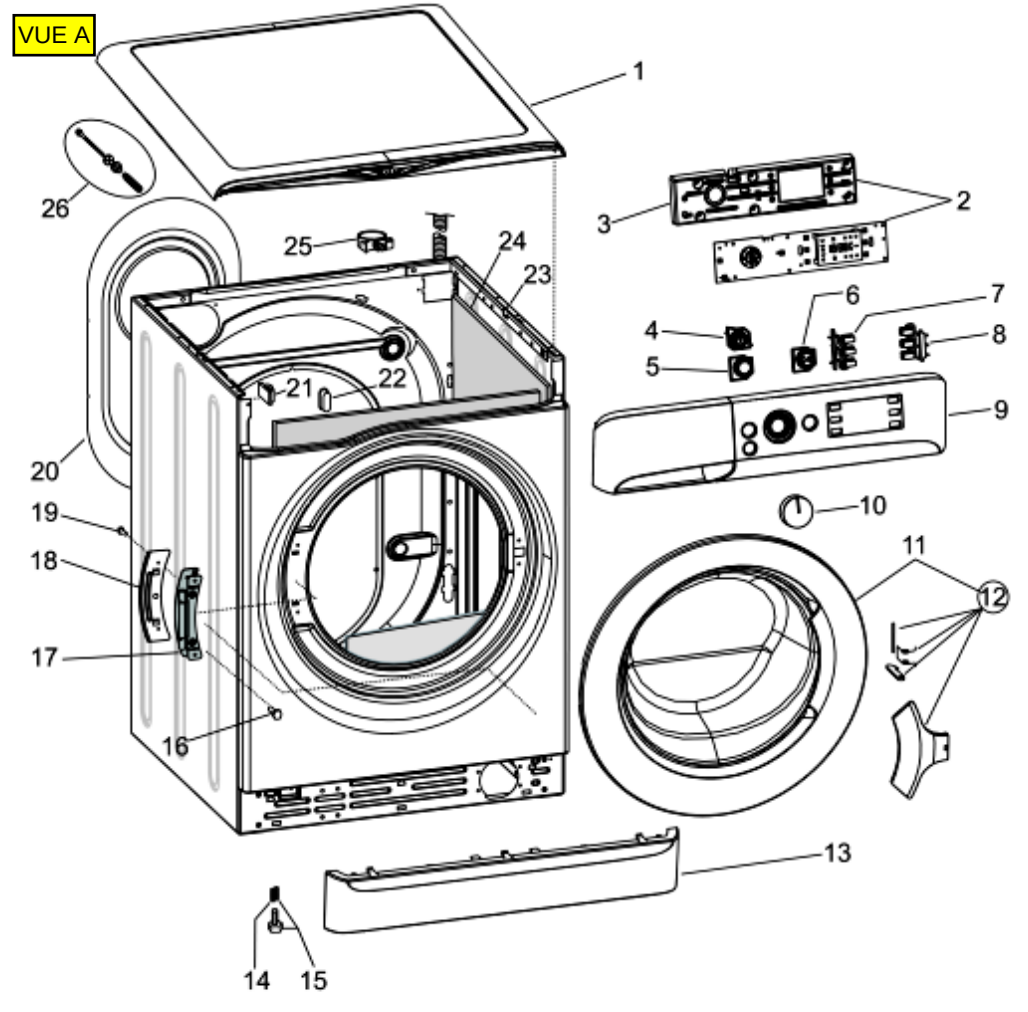

VUE B

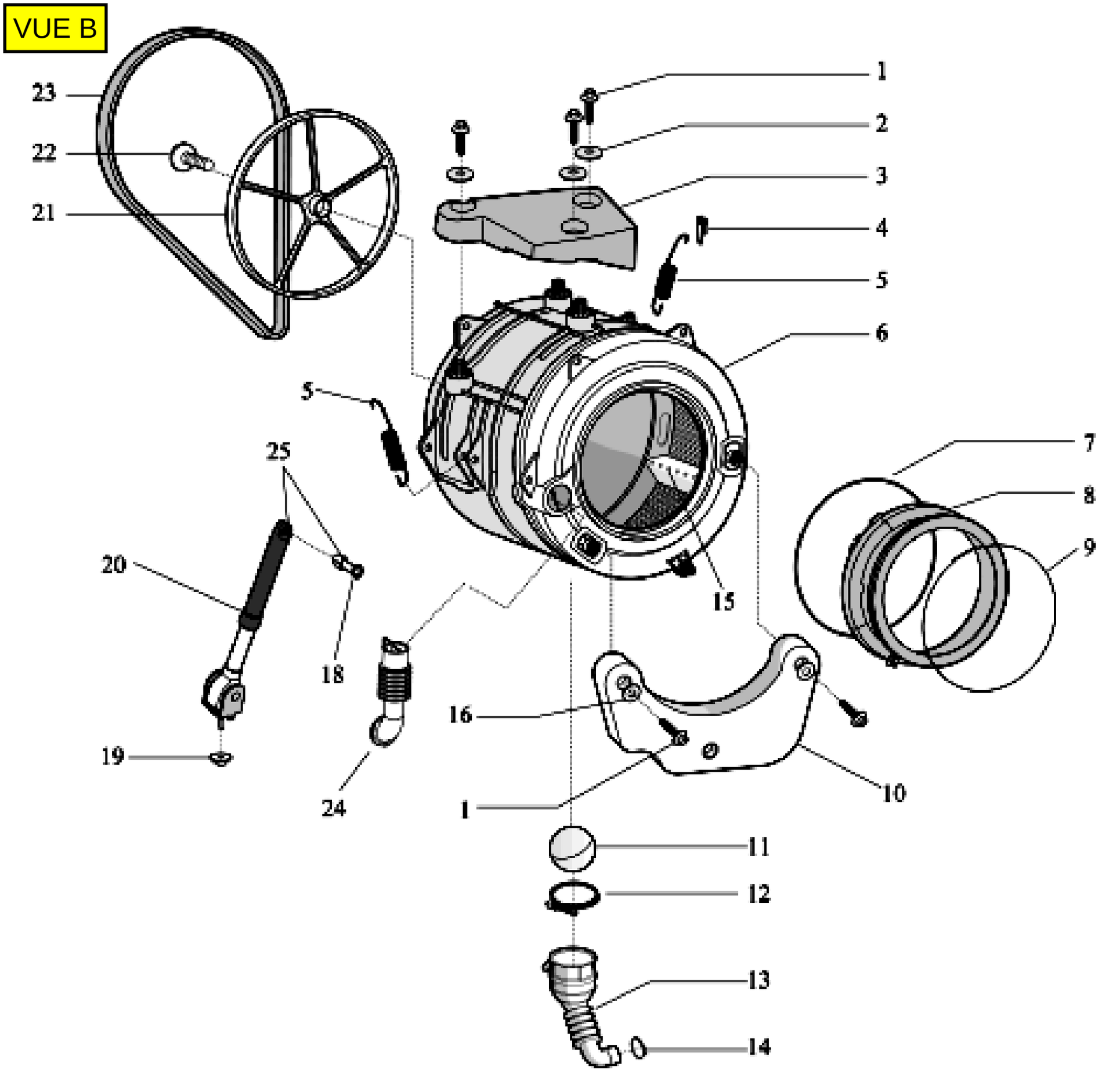

VUE C

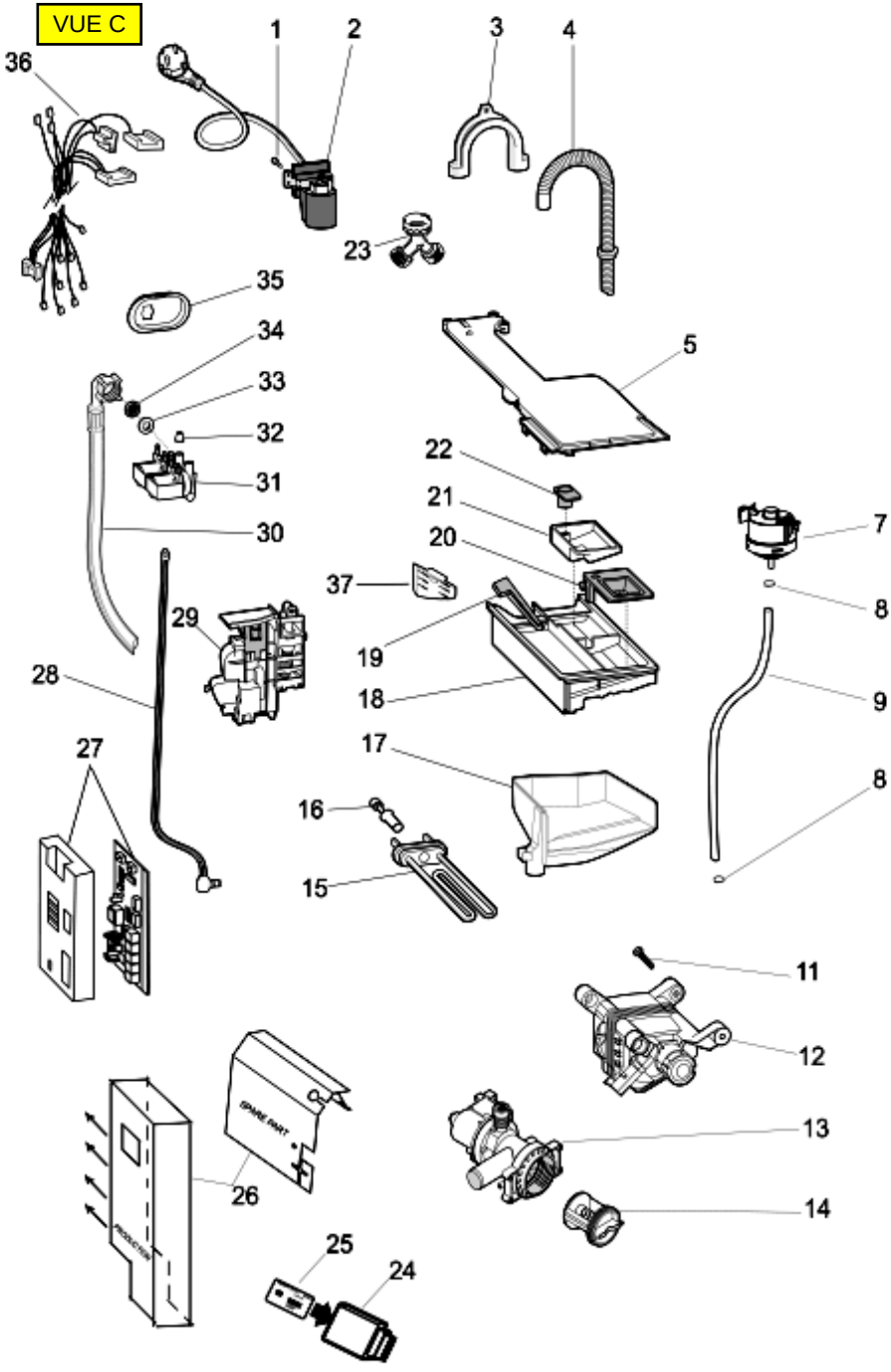
1
2
3
4
36
23
35
34
5
33
32
22
31
21
7
30
20
37
8
29
19
9
28
18
27
17
8
16
15
11
12
13
SPARE PART
26
14
25
24