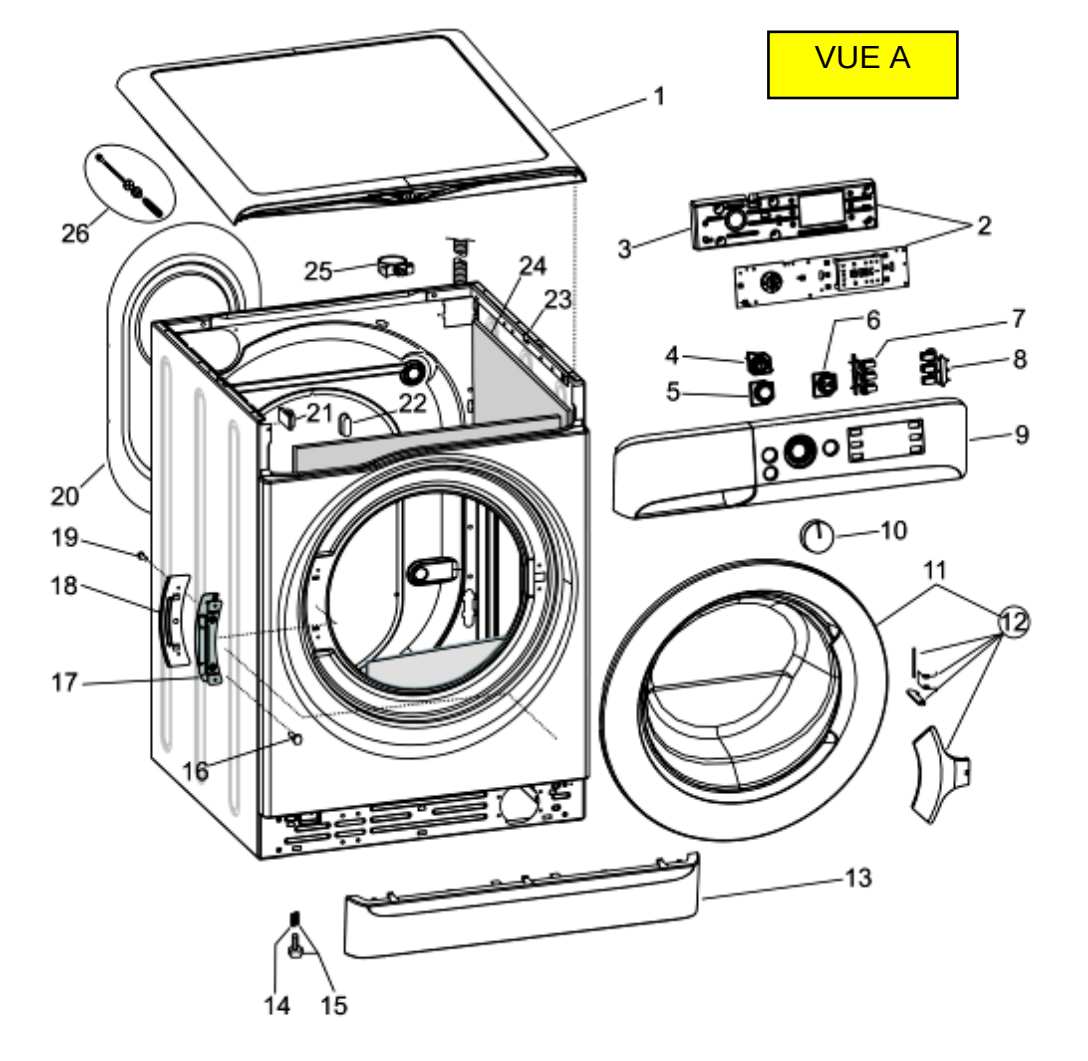
VUE A
1
2
3
4
5
6
7
8
9
10
11
12
13
14
15
16
17
18
19
20
21
22
23
24
25
26

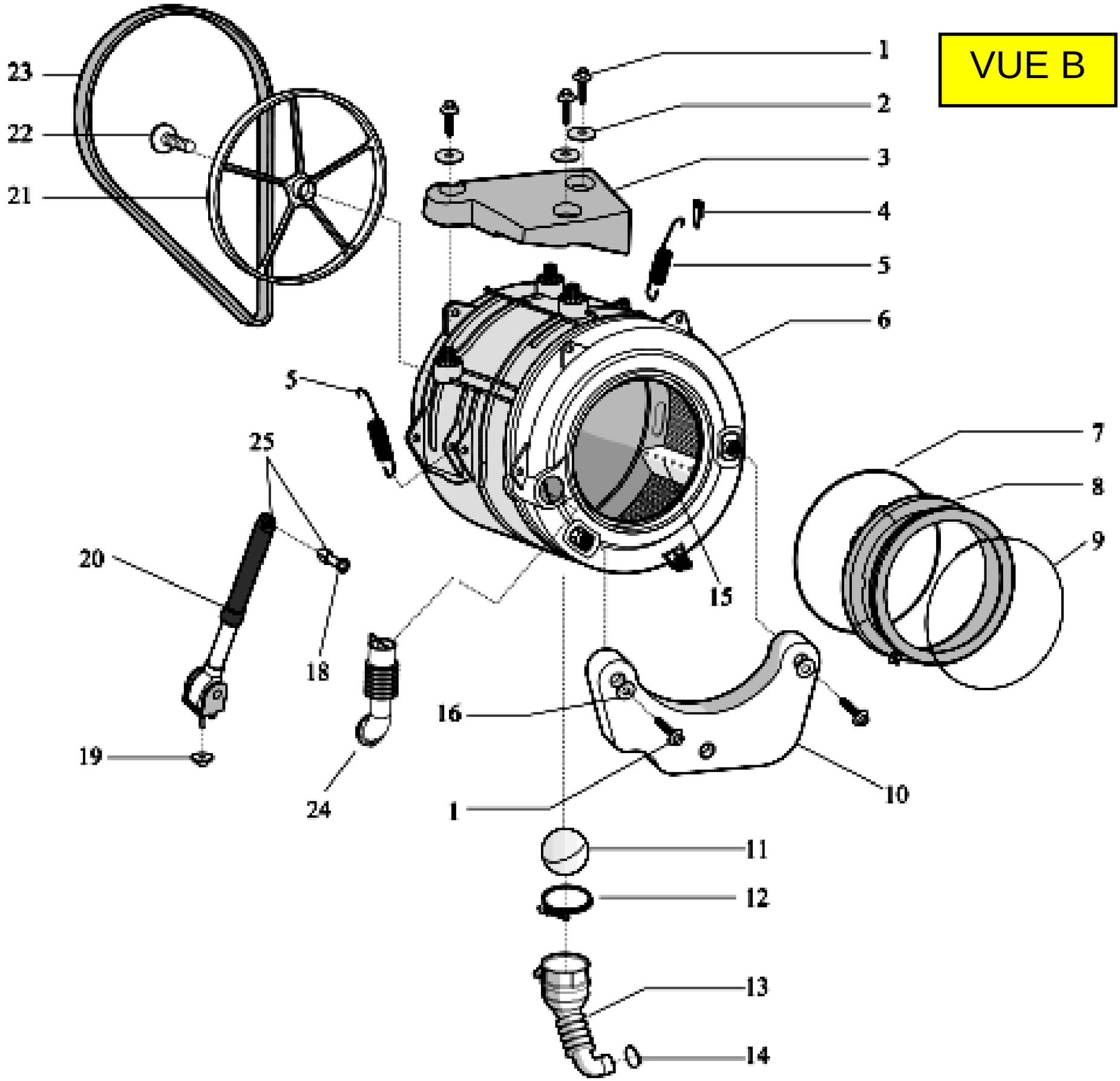
VUE B
1
2
3
4
5
6
7
8
9
10
11
12
13
14
15
16
18
19
20
21
22
23
24
25

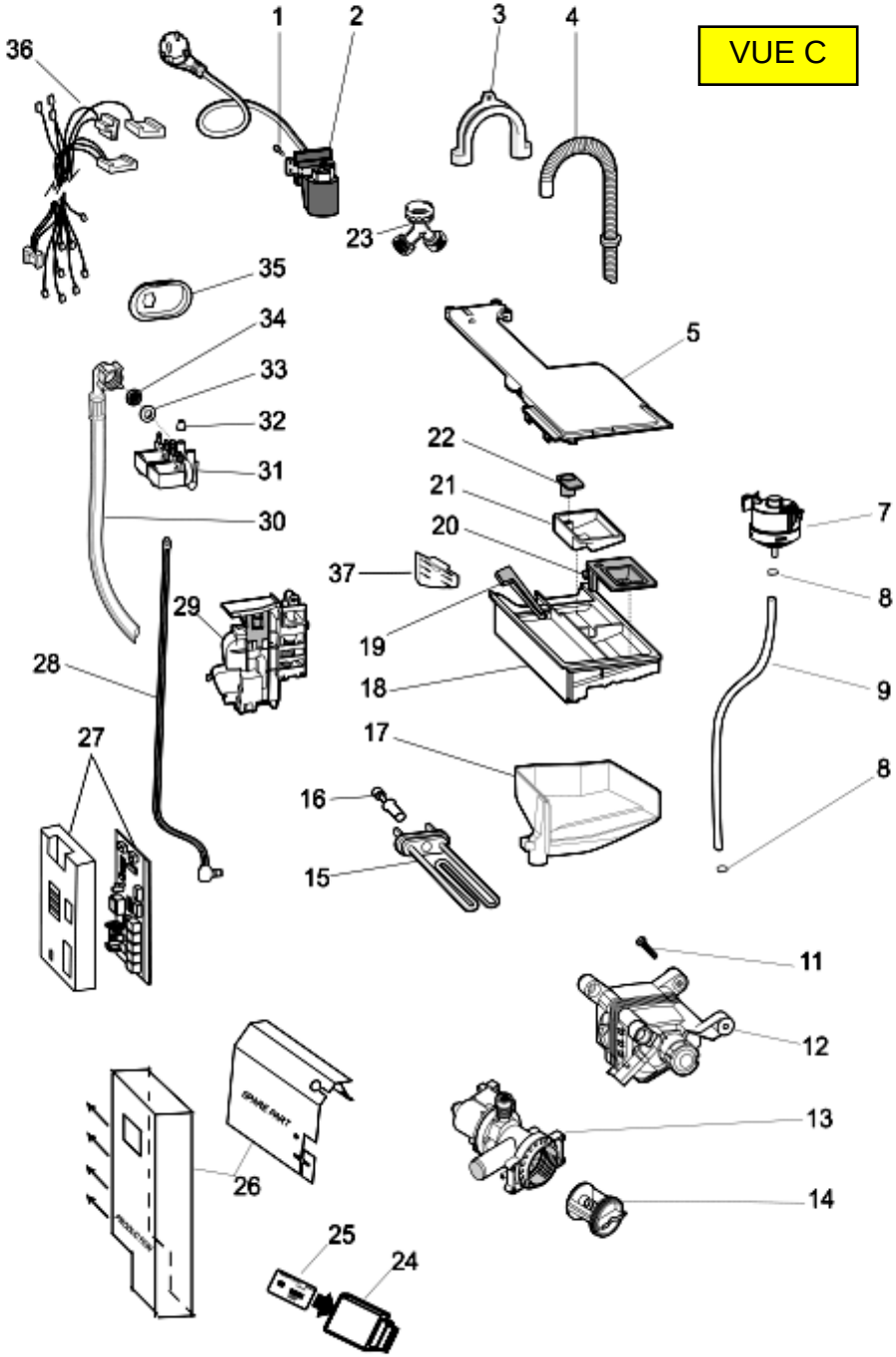
VUE C
1
2
3
4
36
23
35
34
33
32
31
30
5
22
21
20
37
19
18
7
8
9
8
29
28
27
17
16
15
11
12
13
14
26
25
24
SPARE PART
PROTECTION